ELEVAH® 40 MOVE

Hauteur max. de travail		4 m
Charge maximale		200 kg
No. de personne(s)		1
Utilisation		Intérieure
A	Hauteur repliée	1730 mm
B	Hauteur min. du sol*	290 mm
C	Hauteur maximale à la plate-forme	1950 mm
D	Encombrement au sol	1000 mm
E		715 mm
F	Dimensions panier	685 mm
G		580 mm
Poids engin		280 kg
Dimension roue motrice		Ø 186x60
Dimensions roues folles arrière		Ø 150x40
PRESTATIONS		
Alimentation		24 V
Batteries		2 AGM 12V 45 Ah
Chargeur de batterie		115V–230V 50/60HZ
H1	Pente maximale	15%
H2	Pente d'atterrissage surmontable	15%
R1	Rayon de braquage roues intérieures	900 mm
R2	Rayon de braquage roues extérieures	1780 mm
Vitesse maximale (Montée)		0,15 m/s
Vitesse maximale (Descente)		0,15 m/s
Vitesse de déplacement		5 km/h
I	Poinçonnement au sol par roue **	1,6 kN
Cycles de travail (avec des batteries neuves) **		Ca. 110

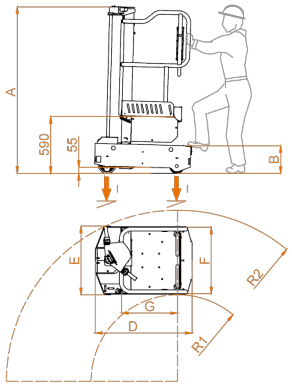

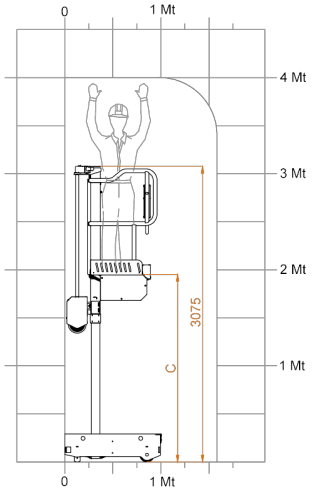

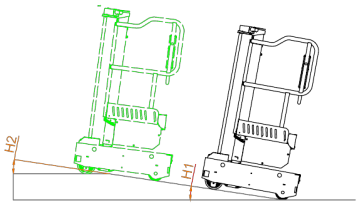

* Il y a une étape intermédiaire.

** Charge maximale Vu que le poids de la plate-forme plus le chargement maxi-mum sur le panier sont complètement distribué sur un côté de la plateforme (le chargement totalement asymétrique).

Certification CE et TÜV et homologation pour une utilisation interne en l'absence de vent.
Pour établir les conformités, ont été considérées le normes mentionnées dont les mesures proposées ont été mises en œuvre uniquement s'il existe un risque correspondant.

Couleurs RAL Standard: Orange RAL 2004 brillant, Gris RAL 7016 mat