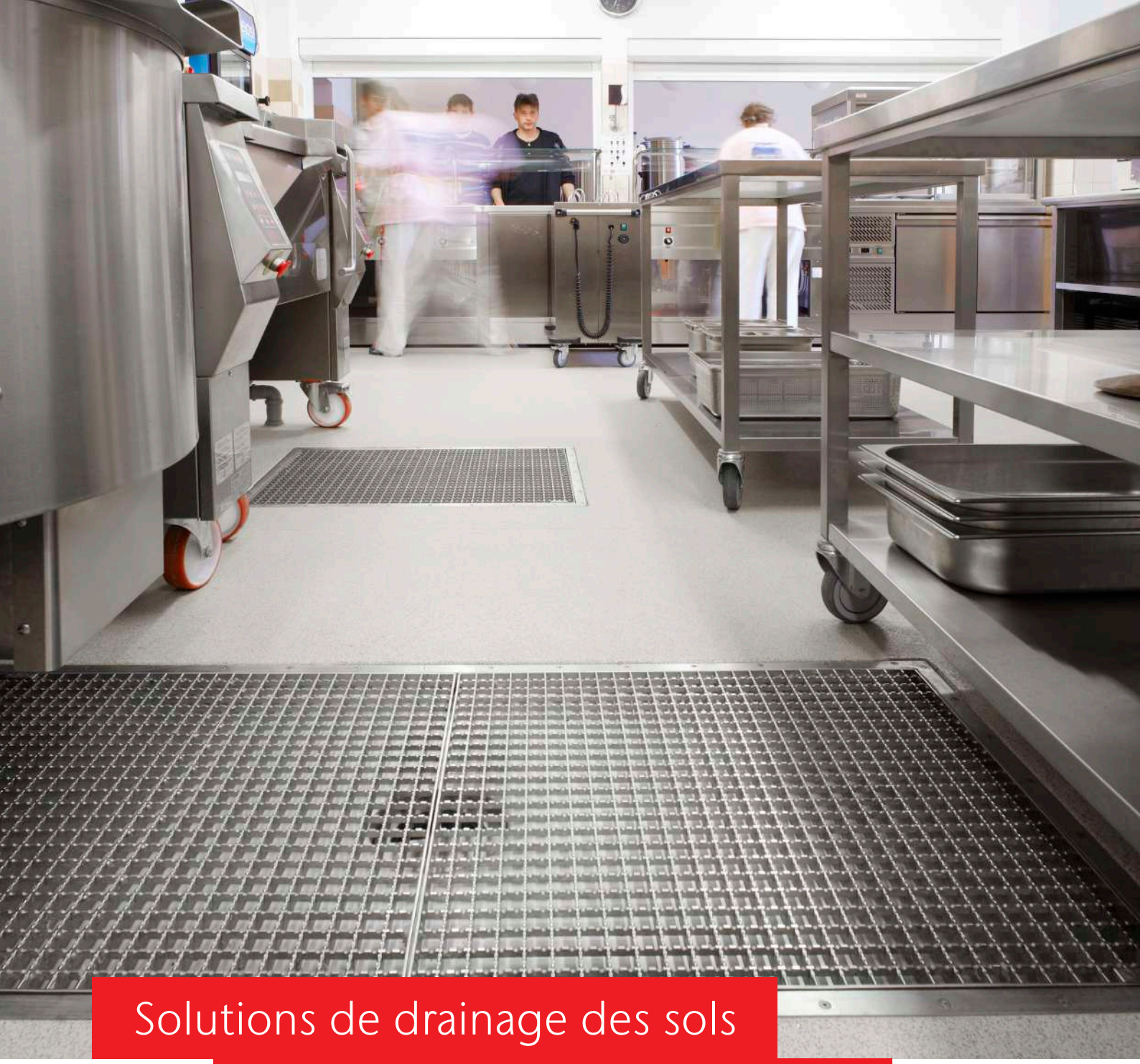

Solutions de drainage des sols pour cuisines professionnelles

Drainage à l'intérieur des bâtiments

CLIQUEZ SUR LES CHAPITRES CI-DESSOUS POUR Y ACCEDER RAPIDEMENT

Sommaire

Introduction

Le groupe ACO 4
L'expertise ACO 7
Les engagements Hygiène & Qualité ACO 8

1 ACO et l'univers des cuisines professionnelles

Hygiène & Qualité : priorités du groupe ACO 16
Drainage ACO dans les cuisines professionnelles 18
Gammes de produits ACO 20

2 Solutions de drainage polyvalentes

ACO Eskis HygieneFirst avec reprise d'étanchéité sur dalle 24
ACO Epur HygieneFirst avec reprise d'étanchéité sur dalle 34

3 Solutions de drainage pour sols spécifiques

ACO Eskis Compakt pour chape faible épaisseur 60
ACO Easy Thin Bed pour reprise d'étanchéité sur chape 66
ACO Epur pour sols souples 76

4 Solutions de drainage linéaires modulaires

Caniveaux à fente ACO Modul 20 88
Caniveaux à grille ACO Modul 125 98
Caniveaux à grille ACO Modul 200 108
Caniveaux sur-mesure ACO Modul 116

5 Accessoires

Raccords de connexion et protection des canalisations 120
Rehausses 121
Cloches siphoïdes inversées et avaloirs manchons allongés 122
Kits coupe-feu 124
Grilles, kits d'évacuation & accessoires reprises de condensats 126

6 Solutions de prétraitement des graisses

ACO Grease Capture 133
ACO Grease Trap 139
ACO Lipumobil 143

7 Approche technique

Protocoles de nettoyage 148
Solutions ACO 150
AskACO 152
Implantations types des siphons et caniveaux 154
Aménagements types de cuisines par zones 158
Résistance des matériaux 170

ACO. we care for water

Le groupe ACO est reconnu à travers le monde pour ses performances technologiques dans les systèmes de drainage.

Héritier d'une longue tradition familiale et industrielle, le groupe ACO (Ahlmann & Company), créé en 1946 par Joseph Severin Ahlmann, fabriquait et commercialisait à ses débuts, des éléments en béton préfabriqués pour la construction. Les années 70 ont vu l'apparition et le succès universel des systèmes de drainage en béton polymère, notamment avec ACO Drain.

Aujourd'hui, le groupe ACO est leader mondial en matière de technologies de drainage. Le changement climatique nous oblige à réagir efficacement en apportant des solutions innovantes face aux nouvelles conditions environnementales.

L'hygiène et la sécurité à l'extérieur des bâtiments sont devenues un enjeu majeur répondant à des normes strictes et aux contraintes techniques et d'usage dans le respect des législations en vigueur.

Grâce à son approche globale, ACO est le spécialiste du drainage professionnel et domestique, du traitement de l'eau, de sa régulation et de son infiltration contrôlée et maîtrisée.
La force du groupe ACO s'inspire d'une recherche et d'un développement intenses et de son expertise technique dans la fabrication de produits et solutions en béton polymère, plastique, fonte, acier inoxydable et acier galvanisé.

ACO assure sa présence dans plus de 47 pays, avec à ce jour, un total de 37 sites de production sur 5 continents.

ACO France conçoit, produit et propose des solutions innovantes et durables pour la gestion du cycle de l'eau

Plus de 40 ans d'expérience font de la société ACO France, un acteur incontesté dans le domaine de l'eau.
Implantée en Normandie, à Notre-Dame de l'Isle, ACO France emploie environ 140 personnes.
Ce site de 8 hectares en bord de Seine est composé de 3500 m² d'ateliers de production (béton de résine et chaudronnerie inox), 2300 m² d'espaces logistiques et 20000 m² d'aires de stockage.

L'entreprise industrielle ACO France, est certifiée ISO 9001 (2015).
Chaque solution de drainage est conçue pour fournir une fiabilité maximale, une durée de vie et une durabilité optimales. Notre système de management qualité garantit la maîtrise de la Qualité de nos produits et notre engagement à satisfaire nos clients.

www.aco.fr

Hans-Julius Ahlmann, PDG du groupe ACO et son fils Iver

Siège du groupe ACO
à Rendsburg/Büdelsdorf

5.200

employés
dans plus de 47 pays
(Europe, Amérique du Nord
et du Sud, Asie, Australie, Afrique)

1.1 Md€

de chiffre d'affaires
en 2022

37

sites de production
dans 18 pays

ACO Academy
pour la formation pratique

L'expertise ACO

Les normes

Norme NF EN 1253

Conforme à la norme NF EN 1253 relative aux avaloirs et siphons pour bâtiments.
Partie 1 : les spécifications,
Partie 2 : les méthodes d'essais,
Partie 3 : la maîtrise de la qualité.

Norme NF EN ISO 14159

Conforme à la norme NF EN ISO 14159 relative à l'hygiène lors de la conception des machines.

Norme NF EN 13501-2

Conforme à la norme NF EN 13501-2 relative à la résistance au feu.

Norme NF EN 1124

Conforme à la norme NF EN 1124 relative aux tubes et raccords soudés longitudinalement en acier inoxydable, à manchon enfichable pour réseaux d'assainissement.

Les pictogrammes

Accès PMR

Conforme au décret n°2006-1658 du 21-déc.-06 relatif à l'accessibilité de la voirie et des espaces publics aux personnes handicapées ou à mobilité réduite.

Résistance au feu

Classes EI 30 à EI 180 selon la norme NF EN 13501-2.

Les engagements Hygiène & Qualité ACO

Les performances et propriétés de l'acier inoxydable

L'acier inoxydable est le nom donné à une large gamme d'aciers dont les caractéristiques de résistance à la corrosion, liés à l'addition d'au moins 11% de chrome, sont nettement supérieures à des aciers conventionnels.

Les autres éléments importants utilisés dans ces alliages sont le nickel et, pour des propriétés de résistance à la corrosion encore plus importantes, le molybdène.

L'acier inoxydable est le matériau le plus hygiénique après le verre, et par conséquent, le matériau le plus adéquat pour une utilisation dans des endroits où l'hygiène est essentielle. Ses avantages fondamentaux sont les suivants :

- Grande résistance à la corrosion
- Non poreux, facile à nettoyer et à entretenir
- Esthétiquement agréable
- Résistance aux températures extrêmes et aux chocs thermiques
- 100% recyclable
- Coefficient de dilatation identique au béton

Aciers inoxydables austénitiques

Les éléments de drainage ACO sont fabriqués en acier inoxydable austénitique, de qualité 1.4301 ou 1.4404 selon la norme EN 10088 (304 ou 316 selon AISI).

Ce matériau est idéal pour les applications dans des secteurs tels que l'industrie alimentaire, les loisirs, les produits laitiers, la brasserie ou encore l'industrie pharmaceutique, chimique et pétrochimique.

Le traitement de surface

Le processus de découpe, de formage et de soudage de l'acier inoxydable introduit des impuretés à la surface du matériau. Si aucune mesure appropriée n'est prise, le matériau commencera à se corroder et finira par se briser en service. C'est pourquoi, après la fabrication, il est essentiel que l'acier inoxydable bénéficie d'un traitement de surface approprié pour garantir une résistance totale à la corrosion. En appliquant une passivation par décapage comme traitement de surface primaire, la résistance à la corrosion de l'acier inoxydable peut être entièrement restaurée à son état d'origine, ce qui garantit une durée de vie longue et fiable autant que l'aspect esthétique recherché.

Les finitions de l'acier inoxydable utilisées par ACO

1) Décapage-passivation (Traitement à l'acide)

Le décapage-passivation : traitement acide qui se caractérise par une immersion totale des produits dans une série de bains acides pour retirer les particules de fer incorporées lors du processus de fabrication et pour reconstituer les zones affaiblies en chrome, générées par les soudures.

2) L'électro-polissage (Process électrochimique)

Lors de ce process électrochimique intervenant après la passivation, certains produits sont immergés dans un liquide électrolytique qui se caractérise par une attaque sélective de la surface pour lui apporter une surface plus lisse et plus brillante.

3) Le brossage (Process mécanique)

Le brossage : les bords supérieurs des caniveaux sont brossés pour des raisons esthétiques.

Les classes de résistance selon NF EN 1253

Les solutions de drainage des sols ACO, dédiées aux cuisines professionnelles, répondent aux classes de charge L15 ou R50 conformément à la norme NF EN 1253.

Classe L15

Charge de contrôle
15 kN poinçonnée

Zones soumises à la circulation de véhicules légers
Pour zones piétonnes, galeries marchandes et supermarchés, sans passage de charges lourdes.

Classe R50

Charge de contrôle
50 kN poinçonnée

Zones soumises à la circulation de véhicules légers dans les locaux à usage commercial et les usines

La norme NF EN 1253 compte également les classes de résistance K3, M125, N250 et P400 destinées à d'autres applications dans le drainage des bâtiments.

La plaque bois de protection de chantier

La plaque de protection bois ACO est temporaire et recouvre les cuves de siphons et caniveaux inox pendant la phase de chantier.

Tous les caniveaux inox ACO sont munis d'une protection de chantier en vue de :

- Protéger les caniveaux des débris et autres matériaux lors de de la phase de construction et éviter que les poussières, salissures, rayure, résine et autres déchets n'obstruent la cuve et le boitier siphon.
- Protéger le personnel sur chantier contre les accidents afin qu'ils se déplacent de façon sûre.

Simple à retirer, la plaque bois de protection de chantier est ensuite remplacée par les grilles inox ACO avant le démarrage de l'activité.

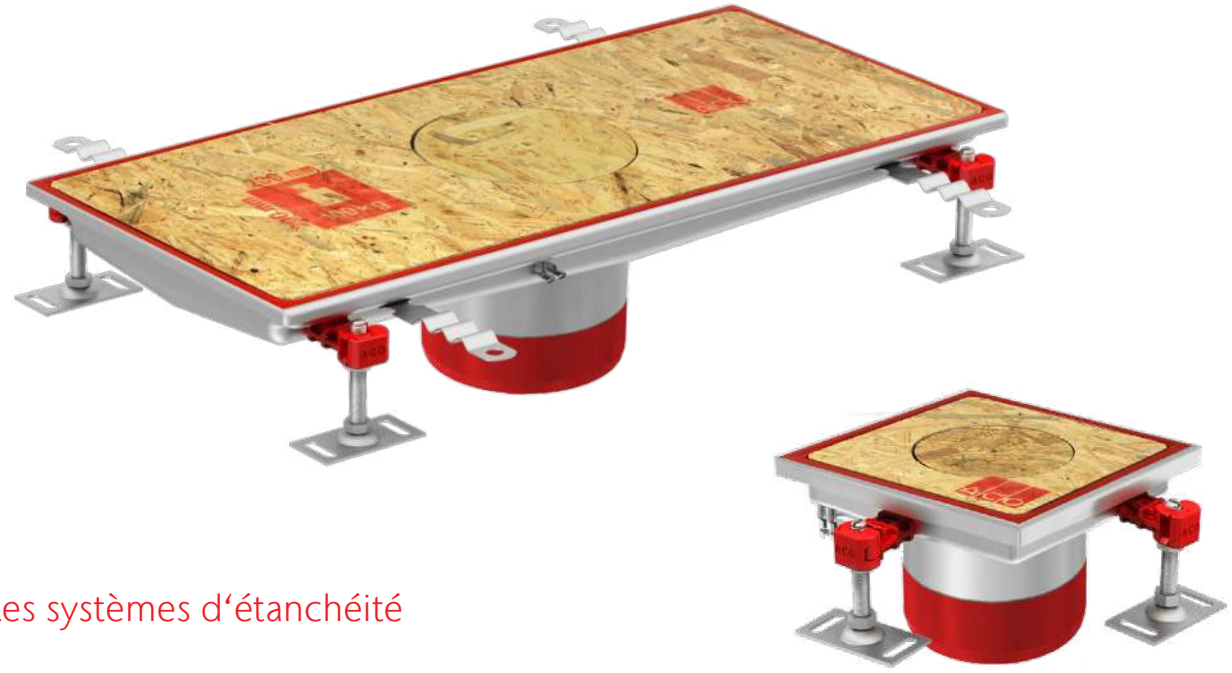

Les systèmes d'étanchéité

Etanchéité sur chape :
système avec reprise d'étanchéité sous carrelage et sur chape pour sols résine.

Récupération des éventuelles eaux d'infiltration.

Etanchéité sur dalle :
système avec reprise d'étanchéité au niveau de la dalle.

Système Monolithique : système sans reprise d'étanchéité.

Types de drainage

En fonction de l'application de base, le type de drainage doit être sélectionné selon la disposition de l'espace opérationnel et la technologie employée.

Drainage par point

Drainage linéaire

L'offre ACO comprend à la fois des siphons et des caniveaux de sol afin d'apporter une réponse optimale à chaque problématique.

Structures et finitions du sol

Le type de caniveau ou de siphon intérieur doit être choisi en fonction de la composition et de la construction du sol (type de couche, épaisseur des couches, présence d'un isolant...)
Il faut également choisir une cuve de caniveau appropriée en fonction de la finition du sol.

Systèmes monolithiques	Systèmes télescopiques		
FINITIONS DU SOL			
A carreler, béton ou résine	A carreler, béton ou résine	Sol souple	A carreler ou résine
SCHÉMAS EN COUPE			
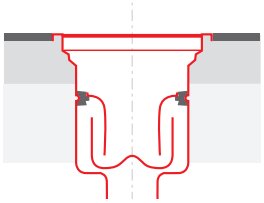	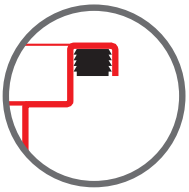	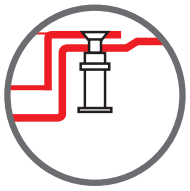	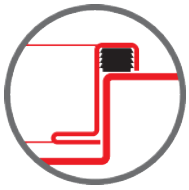
SYSTÈMES D'ÉTANCHÉITÉ			
Monolithique	Connecté à la platine du boîtier-siphon	Connecté à la feuillure de la cuve	Connecté à la bavette fixe de la cuve
TYPES DE CUVE			
Monolithique : cuve soudée au boitier siphon	Cuve télescopique non soudée au boitier-siphon	Cuve télescopique non soudée au boitier-siphon	Cuve soudée au boitier + support de couverture télescopique
IMPLANTATIONS TYPES			
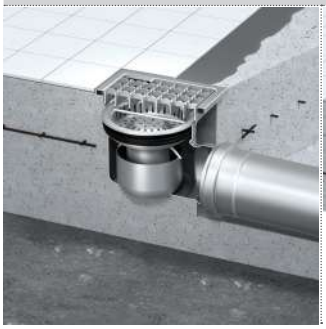			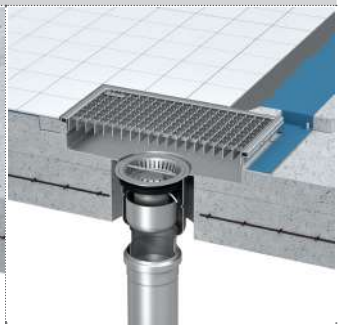

Leader mondial de la gestion du cycle de l'eau, le groupe ACO conçoit et fabrique des systèmes de drainage adaptés aux locaux à usage intensif tels que les cuisines professionnelles.

Fort d'une expertise solide, ACO offre un large choix de siphons et caniveaux en acier inoxydable conformes à la norme NF EN 1253 pour la collecte des eaux usées. Ces systèmes de drainage s'accompagnent de solutions de prétraitement des graisses pour une gestion complète des eaux usées.

1 ACO et l'univers des cuisines professionnelles

La sécurité du personnel, l'hygiène et l'enjeu économique dans une cuisine sont essentiels mais nous sommes aussi conscients que pour beaucoup, le drainage est hors de vue et donc n'est pas considéré comme prioritaire. Ainsi, de nombreux systèmes de drainage sont mal conçus.

Un système de drainage optimal est important afin de faciliter les protocoles de nettoyage et de prévenir les risques de contamination alimentaire pouvant conduire à la fermeture de l'établissement.

Très sensibles aux problématiques d'hygiène, de sécurité du personnel et de réduction des coûts, nous sommes déterminés à faire évoluer les mentalités en faisant connaître les règles du drainage hygiénique dans les cuisines, ainsi que les normes appliquées à chaque étape du processus.

L'aménagement de la cuisine repose sur quelques fondamentaux

- Respect du principe de zonage, du sale vers le propre
- Absence totale de zone morte : ni coin, ni recoin
- Recours à des matériaux facilement nettoyables
- Intégration d'une pente supérieure à 1% sur le sol
- Surfaces antidérapantes garantissant la sécurité des professionnels
- Conformité à la législation du 11 février 2005, relative à la norme PMR concernant l'accessibilité des espaces publics par les personnes à mobilité réduite.

RETOUR AU SOMMAIRE

Hygiène & qualité : les priorités pour ACO

Une évacuation efficace aide à réduire les risques provenant de l'environnement extérieur.
Elle est également primordiale pour un fonctionnement interne sûr et hygiénique.
Dans un site de production agro-alimentaire, les liquides de surface représentent un risque de contamination microbiologique. Les liquides peuvent faire partie du processus de nettoyage, provenir de points de drainage d'équipements spécifiques ou simplement résulter de déversements accidentels.

Un bon nettoyage des systèmes de drainage dans les usines de transformation alimentaire réduit le risque de contamination et de détérioration des denrées alimentaires pendant leur préparation, leur transformation et leur conservation. Toutes ces exigences sont prises en compte par ACO lors de la conception de ses systèmes de drainage.

Chaque détail de nos produits 100 % hygiéniques suit et dépasse même les recommandations de l'EHEDG (European Hygienic Engineering and Design Group).

Nos caniveaux et siphons favorisent non seulement l'amélioration des conditions d'hygiène dans les installations de transformation alimentaire, mais ils contribuent également à la réduction des coûts grâce aux économies réalisées en terme de main d'œuvre, de détergents et d'interruptions de l'activité pour des opérations de nettoyage ou de réparation.

Nos systèmes hygiéniques de drainage assurent également un nettoyage en toute sécurité, pour protéger vos employés d'éventuelles blessures durant les travaux de nettoyage.

Drainage ACO dans les cuisines professionnelles

La philosophie HygieneFirst

Notre philosophie HygieneFirst repose sur notre engagement à fournir des produits qui offrent le maximum de performance hygiénique grâce à nos actions en recherches et développement.
Nous intégrons les principes de conception hygiénique en drainage des sols pour cuisines professionnelles.

Rayons internes > à 3 mm

Tous les rayons internes sont égaux ou supérieurs à 3 mm, ce qui augmente significativement l'efficacité du nettoyage.

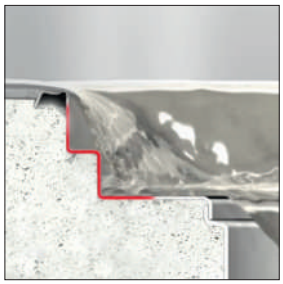

✗

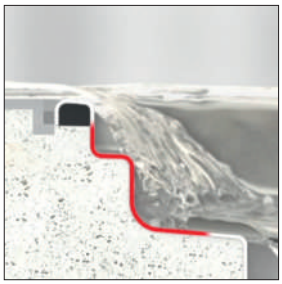

✓

Corps embouti

L'emboutissage profond du corps garantit des contours lisses, évitant la formation de fissures et la prolifération bactérienne.

✗

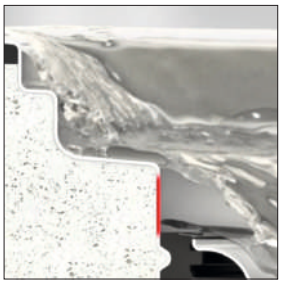

✓

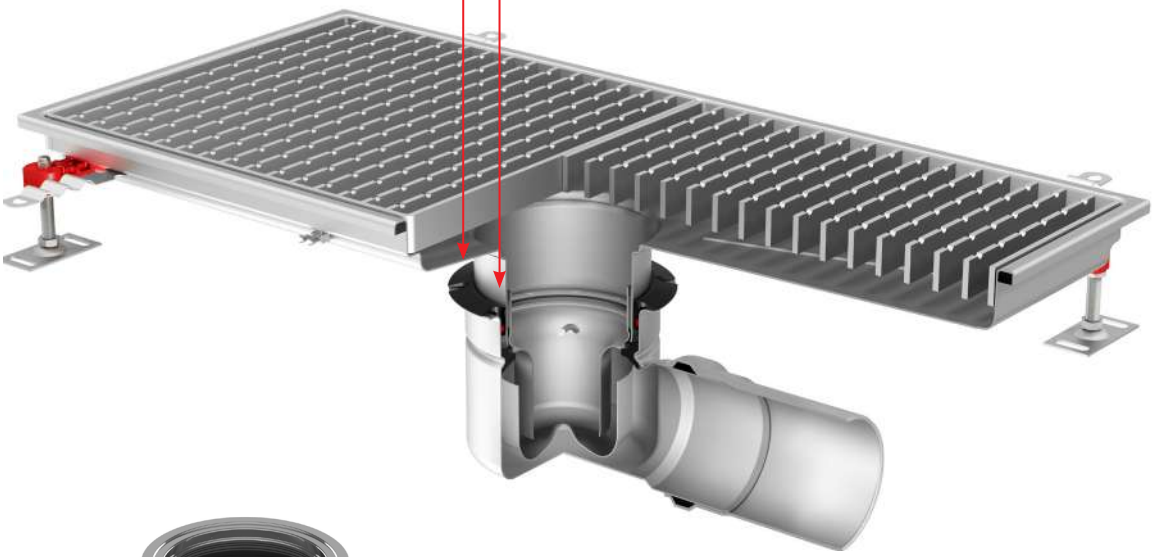

Des débits importants grâce à son système de cloche siphoïde inversée éléctropolie permettant une vidange efficace et rapide des équipements à gros volume d'eau.

Cuve livrée avec pieds de réglage et mise à la terre.
Pendant la livraison, la phase chantier et l'utilisation par le client final, les produits sont protégés avec un filet plastique, un bouchon de protection sur le manchon de sortie, une plaque bois de protection de chantier au-dessus sur la cuve, un sachet de graisse dédié à l'installation de la cloche siphoïde....

Absence totale de zone morte

Conception permettant une évacuation complète, afin d'éviter les eaux stagnantes, les mauvaises odeurs, la prolifération bactérienne et d'éventuels risques chimiques.

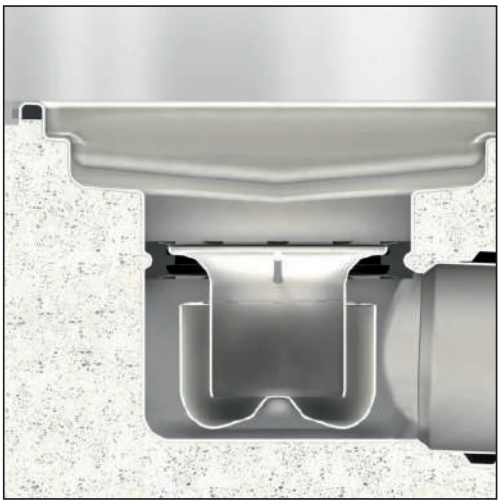

Remplissage sous bordure

Conception assurant une transmission stable et durable des charges entre le système de drainage et le sol environnant. Il contribue à garantir une excellente résistance à la charge de la feuillure du caniveau et protéger l'ouvrage des risques de fissures dans le sol, ce qui favoriserait la prolifération bactérienne.

Gammes de produits pour locaux à usage intensif

Types de solutions de drainage	Gammes	Types de produits	Types de grilles	Reprise d'étanchéité
Solutions de drainage polyvalentes **Voir page 23**	**ACO Eskis**	Siphons télescopiques avec platine Caniveaux télescopiques avec platine	Passivées Classe L15	Sur dalle
	ACO Epur	Siphons monolithiques Siphons télescopiques avec platine Caniveaux télescopiques avec platine	Electropolies Classes L15 à R50	Sur dalle
Solutions de drainage pour sols spécifiques **Voir page 59**	**ACO Eskis Compakt** Rénovation basse hauteur	Caniveaux télescopiques avec platine	Passivées Classe L15	Sur dalle
	ACO Easy Thin Bed Reprise d'étanchéité sous carrelage	Siphons monolithiques avec platine Caniveaux télescopiques avec platine	Passivées Classe L15	Sur chape
	ACO Epur sols souples Sols vinyles	Siphons télescopiques Caniveaux télescopiques	Passivées Classe L15	Sur sol fini
Solutions de drainage linéaires **Voir page 87**	**Caniveaux à fente** **ACO Modul 20**	Caniveaux sortie manchon DN 110 Caniveaux télescopiques avec platine	Passivées Classes L15 à R50	Sur dalle
	Caniveaux à grille **ACO Modul 125**	Caniveaux sortie manchon DN 110 Caniveaux télescopiques avec platine	Passivées Classes L15 à R50	Sur dalle
	Caniveaux à grille **ACO Modul 200**	Caniveaux télescopiques avec platine	Passivées Classes L15 à R50	Sur dalle

Débits par gammes de produits

Gammes	Types de produits	Siphons Débit [l/s]	Caniveaux Débit [l/s]
ACO Eskis		1,6 à 4,0	3,3 à 4,0
ACO Epur		2,6 à 5,5	4,6 à 5,5
ACO Eskis Compakt		-	3,3 à 4,0
ACO Easy Thin Bed	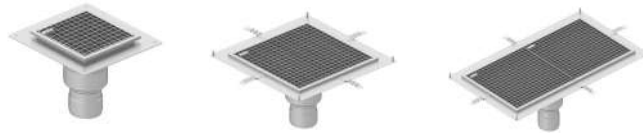	2,0 à 3,0	3,2 à 3,5
ACO Epur sol souple		2,6 à 5,5	4,6 à 5,5
Caniveaux à fente ACO Modul 20		1,2 à 3,9	
Caniveaux à grille ACO Modul 125		1,2 à 3,9	
Caniveaux à grille ACO Modul 200		3,2 à 3,9	

Les gammes de siphons et caniveaux en acier inoxydable ACO Eskis HygieneFirst et ACO Epur HygieneFirst sont dédiées aux cuisines professionnelles dont le complexe de sol nécessite une reprise d'étanchéité sur dalle.
Elles répondent aux applications à débit standard (ACO Eskis) et débit supérieur (ACO Epur).

2

Solutions de drainage polyvalentes pour sols carrelés et résine

Les cuisines collectives, d'hôtellerie et de restauration sont des environnements extrêmement passants avec des sols potentiellement humides et gras en raison de l'abondance de liquides utilisés, tant dans la cuisine que dans les processus de nettoyage et bien-sûr aussi à cause des liquides souvent très chauds !

Les eaux usées peuvent aussi contenir de la graisse qui est une cause majeure d'obturation des conduites.

Tous ces facteurs peuvent affecter l'hygiène, la sécurité du personnel et le coût opérationnel.

Notre gamme de siphons et caniveaux télescopiques en acier inoxydable ACO Eskis HygieneFirst et ACO Epur HygieneFirst répondent à la norme la plus stricte d'hygiène dont le rôle est d'empêcher la contamination nuisible des bactéries dans les cuisines.

Leur design conforme à la norme NF EN 14159 facilite la désinfection et permet d'offrir une hygiène optimale.
Ces siphons et caniveaux ne comportent aucune zone de rétention d'eau et intègrent une cuve équipée d'un remplissage sans bordure en EPDM offrant une résistance à la charge élevée.

Conçus dans un format adapté aux petites et aux grandes cuisines, avec un débit faible à élevé. Ces produits intègrent une grille inox anti-coupures et antidérapante conforme à la réglementation PMR.

La grille caillebotis ACO comprend un crantage double pour une sécurité renforcée, elle est classée L15. Les grilles perforées et à barreaux présentent dans la gamme ACO Epur HygieneFirst sont classées respectivement L15 et R50.

Testé et certifié selon la norme NF EN 1253, l'équipement est livré avec protection chantier bois, accessoires de pose et pieds de réglage qui permettent une mise à niveau rapide par rapport au sol.

RETOUR AU SOMMAIRE

Siphons télescopiques ACO Eskis HygieneFirst

pour sols carrelés et résine

Informations produit Eskis

- Acier inoxydable AISI 304 décapé, passivé, finition brossée
- Entièrement testé et certifié selon la norme NF EN 1253
- Conception "HygieneFirst" conforme à la norme NF EN 14159 et aux recommandations de l'EHEDG
- Absence totale de zone morte pour une évacuation complète afin d'éviter les eaux stagnantes, les mauvaises odeurs, la prolifération bactérienne
- Système télescopique avec cuve emboutie sans soudure
- Feuillure de cuve avec remplissage sous bordure en EPDM posé en usine et évitant tout risque d'écrasement ou de déformation du cadre.
- Fond de cuve conçu avec 4 pentes et rayons internes > à 3 mm pour une évacuation efficace
- Cloche siphoïde inversée ACO EasyCare et son panier amovible pour un entretien aisé
- Débit de 1,6 l/s à 4,0 l/s environ
- Anneau de drainage et de désaccouplement phonique
- Boitier-siphon diamètre 142 mm ou 157 mm avec platine fixe de reprise de l'étanchéité sur dalle
- Couverture caillebotis antidérapante, anti-coupure avec crantage double à maille sécurité 19x19 mm et conforme réglementation PMR
- Classe L15 conformément à la norme NF EN 1253
- Siphon livré complet avec protection chantier bois, accessoires de pose
- Pour applications sols carrelés et sols en résine

En plus des dimensions standards présentées, ACO réalise des solutions sur-mesure répondant aux projets spécifiques. Contactez notre équipe de technico-commerciaux au 02.32.51.30.55 !

Siphons télescopiques ACO Eskis HygieneFirst

1. Grille caillebotis crantée
2. Panier amovible
3. Cloche siphoïde inversée
4. Support de couverture
5. Anneau de drainage
6. Boîtier siphon vertical ou horizontal

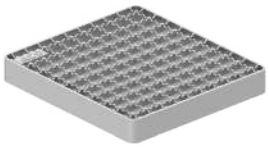

1

2

3

4

5

6

2

Siphons télescopiques ACO Eskis HygieneFirst

Débit de 1,6 l/s à 4,0 l/s

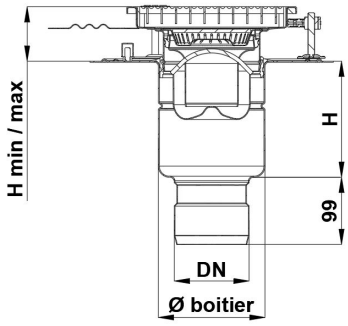

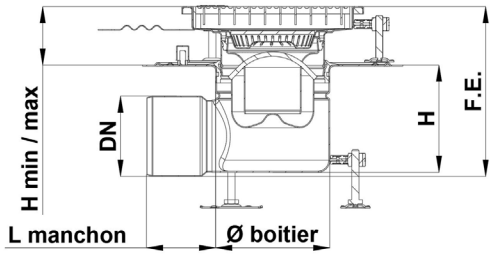

Siphons télescopiques - Sortie centrée

Type	Article N°	Résistance à la charge	DN [mm]	Débit [l/s]	Garde d'eau [mm]	Hauteur [mm]	Hauteur de réglage mini/maxi [mm]
200 x 200 mm - Boitier Ø 142 mm - Grille caillebotis antidérapante passivée							
Sortie verticale	304392	L15	75	1,6	50	114	42/63
Sortie horizontale	304393			1,4		FE* 157/178	42/63
Sortie verticale	306706	L15	110	2,0	50	109	42/63
Sortie horizontale	306705			1,6		FE* 193/214	42/63
250 x 250 mm - Boitier Ø 157 mm - Grille caillebotis antidérapante passivée							
Sortie verticale	304394	L15	110	4,0	50	171	45/80
Sortie horizontale	304395			3,3		FE* 198/233	45/80
300 x 300 mm - Boitier Ø 157 mm - Grille caillebotis antidérapante passivée							
Sortie verticale	304396	L15	110	4,0	50	171	46/84
Sortie horizontale	304397			3,3		FE* 199/237	46/84

* Fil d'eau min/max : pour les sorties horizontales uniquement

Longueur du manchon évacuation horizontale 200x200 = 114 mm
Longueur du manchon évacuation horizontale 250x250 et 300x300 = 95 mm

Accessoires siphons télescopiques ACO Eskis HygieneFirst

Type	Article N°	Diamètre à l'entrée [mm]	DN [mm]	Pour siphons [mm]	Poids [kg]
Cône de récupération avec verrouillage et panier H 250 mm + cadre H 30 mm					
	415821	250	100	300	2,7
Cône de récupération fixe H 200 mm + cadre H 25 mm					
	415918	223	100	200	1,59
Raccord à joint pour manchon de sortie (en PVC à coller)					
	304312	75	75	-	0,4
	304313	75	100	-	0,4
	304314	110	100	-	0,4
Kit système Protect sortie verticale ou horizontale					
	304371	-	75	-	1,1
	304372	-	110	-	1,2
	307633	Sortie horizontale pour boîtier Ø 142 mm			0,18
	307634	Sortie horizontale pour boîtier Ø 157 mm			0,37
Kit coupe-feu					
				Pour boitiers Ø [mm]	
CSTB EI 180	416930	-	75	142	2,0
EI 120	416933	-	110	157	3,5

Rehausses

	Article N°	Platine	Pour boitiers Ø [mm]	Hauteur additionnelle [mm]	Poids [kg]
	414737	Avec	142	5 à 30	1,33
	408206		157	5 à 45	1,9
	414736	Sans	142	5 à 30	0,4
	408249		157	5 à 45	0,6

Caniveaux télescopiques ACO Eskis HygieneFirst

pour sols carrelés et résine

Informations produit Eskis

- Acier inoxydable AISI 304 décapé, passivé, finition brossée
- Entièrement testé et certifié selon la norme NF EN 1253
- Conception "HygieneFirst" conforme à la norme NF EN 14159 et aux recommandations de l'EHEDG
- Absence totale de zone morte pour une évacuation complète afin d'éviter les eaux stagnantes, les mauvaises odeurs, la prolifération bactérienne
- Système télescopique avec cuve emboutie sans soudure
- Feuillure de cuve avec remplissage sous bordure en EPDM posé en usine et évitant tout risque d'écrasement ou de déformation du cadre.
- Fond de cuve conçu avec 4 pentes et rayons internes > à 3 mm pour une évacuation efficace
- Cloche siphoïde inversée ACO EasyCare et son panier amovible pour un entretien aisé
- Anneau de drainage et de désaccouplement phonique
- Boitier siphon diamètre 157 mm avec platine fixe de reprise d'étanchéité sur dalle
- Débit de 3,3 l/s à 4,0 l/s environ
- Couverture caillebotis antidérapante, anti-coupure avec crantage double à maille sécurité 19x19 mm et conforme réglementation PMR
- Classe L15 conformément à la norme NF EN 1253
- Caniveau livré complet avec protection chantier bois, accessoires de pose
- Pour applications sols carrelés et sols en résine

En plus des dimensions standards présentées, ACO réalise des solutions sur-mesure répondant aux projets spécifiques. Contactez notre équipe de technico-commerciaux au 02.32.51.30.55 !

Caniveaux télescopiques ACO Eskis HygieneFirst

1. Grille caillebotis crantée
2. Panier amovible
3. Cloche siphoïde inversée
4. Cuve télescopique
5. Anneau de drainage
6. Boîtier siphon vertical ou horizontal

2

Caniveaux télescopiques ACO Eskis HygieneFirst

Débit de 3,3 l/s à 4,0 l/s

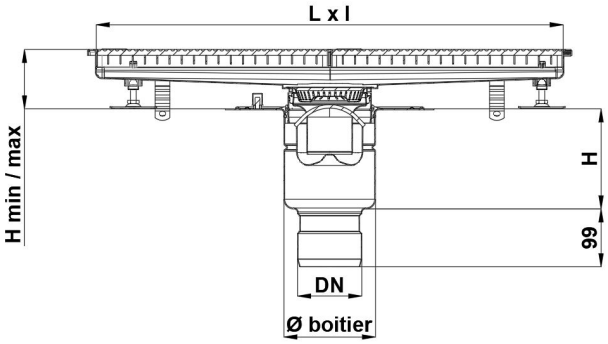

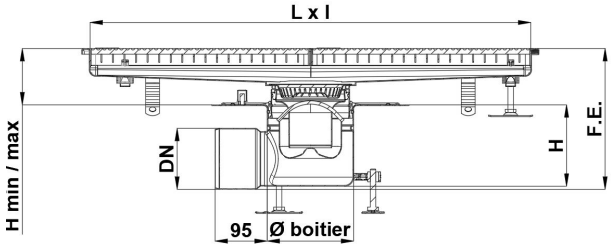

Caniveaux télescopiques - Sortie centrée

Type	Article N°	Résistance à la charge	DN [mm]	Débit [l/s]	Garde d'eau [mm]	Longueur [mm]	Largeur [mm]	Hauteur [mm]	Hauteur de réglage mini/maxi [mm]	Poids [kg]
400 x 400 mm - Boitier Ø 157 mm - Grille caillebotis antidérapante passivée										
Sortie verticale	304380	L15	110	4,0	50	400	370	171	65/102	11,6
Sortie horizontale	304385	L15	110	3,3	50	400	370	FE* 216/257	65/102	11,5
800 x 400 mm - Boitier Ø 157 mm - Grille caillebotis antidérapante passivée										
Sortie verticale	304381	L15	110	4,0	50	800	370	171	72/109	13,9
Sortie horizontale	304386	L15	110	3,3	50	800	370	FE* 224/261	72/109	13,9
500 x 500 mm - Boitier Ø 157 mm - Grille caillebotis antidérapante passivée										
Sortie verticale	304382	L15	110	4,0	50	500	470	171	76/113	13,4
Sortie horizontale	304387	L15	110	3,3	50	500	470	FE* 228/265	76/113	13,3
1000 x 300 mm - Ø 157 mm - Grille caillebotis antidérapante passivée										
Sortie verticale	304390	L15	110	4,0	50	1000	270	171	67/105	12,9
Sortie horizontale	304391	L15	110	3,3	50	1000	270	FE* 220/258	67/105	12,8
1000 x 500 mm - Boitier Ø 157 mm - Grille caillebotis antidérapante passivée										
Sortie verticale	304383	L15	110	4,0	50	1000	470	171	76/113	18,0
Sortie horizontale	304388	L15	110	3,3	50	1000	470	FE* 228/265	76/113	18,0

Caniveaux télescopiques ACO Eskis HygieneFirst

Débit de 3,3 l/s à 4,0 l/s

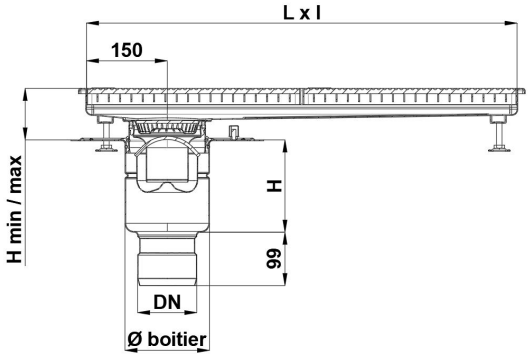

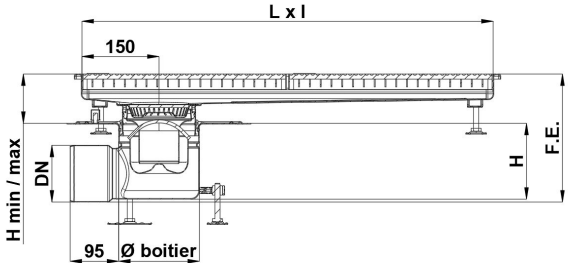

Caniveaux télescopiques - Sortie en bout

Type	Article N°	Résistance à la charge	DN [mm]	Débit [l/s]	Garde d'eau [mm]	Longueur [mm]	Largeur [mm]	Hauteur [mm]	Hauteur de réglage mini/maxi [mm]	Poids [kg]
600 x 300 mm - Ø 157 mm - Grille caillebotis antidérapante passivée										
Sortie verticale	304384	L15	110	4,0	50	600	270	171	67/105	9,6
Sortie horizontale	304389	L15	110	3,3	50	600	270	FE* 219/257	67/105	7,2
800 x 400 mm - Ø 157 mm - Grille caillebotis antidérapante passivée										
Sortie verticale	300313	L15	110	4,0	50	800	370	171	69105	13,0
Sortie horizontale	300315	L15	110	3,3	50	800	370	FE* 223/260	69/105	13,0
1000 x 300 mm - Ø 157 mm - Grille caillebotis antidérapante passivée										
Sortie verticale	300317	L15	110	4,0	50	1000	270	171	67/105	12,9
Sortie horizontale	300318	L15	110	3,3	50	1000	270	FE* 219/257	67/105	17,9
1000 x 500 mm - Ø 157 mm - Grille caillebotis antidérapante passivée										
Sortie verticale	300314	L15	110	4,0	50	1000	470	171	74/110	26,8
Sortie horizontale	300316	L15	110	3,3	50	1000	470	FE* 219/257	74/110	16,0

* Fil d'eau min/max : pour les sorties horizontales uniquement

2

Accessoires caniveaux télescopiques ACO Eskis HygieneFirst

Type	Article N°	Diamètre à l'entrée [mm]	DN [mm]	Pour siphons [mm]	Poids [kg]
Cône de récupération avec verrouillage et panier H 250 mm + cadre H 30 mm					
	415821	250	100	300	2,7
Cône de récupération fixe H 200 mm + cadre H 25 mm					
	415918	223	100	200	1,59
Raccord à joint pour manchon de sortie (en PVC à coller)					
	304314	110	100	-	0,4
Kit système Protect sortie verticale ou horizontale					
	304372	-	110	-	1,2
	307634	Sortie horizontale pour boîtier Ø 157 mm			0,37
Kit coupe-feu					
				Pour boitiers Ø [mm]	
CSTB EI 120	416933		110	157	3,5

Rehausses

	Article N°	Platine	Pour boitiers Ø [mm]	Hauteur additionnelle [mm]	Poids [kg]
	408206	Avec	157	5 à 45	1,9
	408249	Sans	157	5 à 45	0,6

Siphons et caniveaux ACO Eskis HygieneFirst

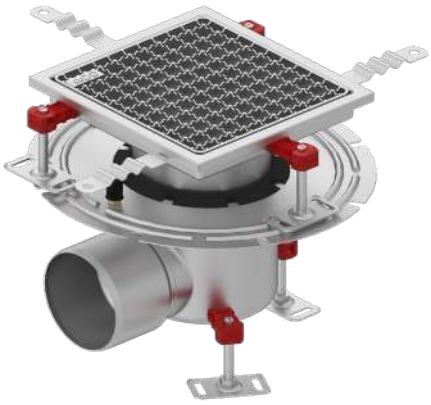

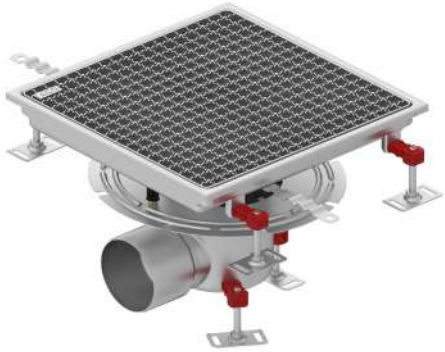

Siphons monolithiques ACO Epur HygieneFirst

pour sols carrelés et résine

Informations produit Epur

- Acier inoxydable AISI 304 décapé, passivé, finition brossée
- Entièrement testé et certifié selon la norme NF EN 1253
- Conception "HygieneFirst" conforme à la norme NF EN 14159 et aux recommandations de l'EHEDG
- Absence totale de zone morte pour une évacuation complète afin d'éviter les eaux stagnantes, les mauvaises odeurs, la prolifération bactérienne
- Système monolithique composé d'une cuve soudée au boitier siphon de diamètre 157mm ou 218mm selon les dimensions
  Idéal pour les installations ne nécessitant pas de reprise d'étanchéité.
- Feuillure de cuve avec remplissage sous bordure en EPDM posé en usine et évitant tout risque d'écrasement ou de déformation du cadre.
- Fond de cuve conçu avec 4 pentes et rayons internes > à 3 mm pour une évacuation efficace
- Cloche siphoïde inversée ACO EasyCare et son panier amovible pour un entretien aisé
- Débit de 2,6 l/s à 5,0 l/s environ
- Couverture inox antidérapante, anti-coupure, conforme à la norme NF EN 1253 et à la réglementation PMR
- 3 design de grilles électropolies au choix : caillebotis avec crantage double à maille sécurité 19x19 mm (L15), perforée (L15), à barreaux (R50)
- Siphon livré complet avec protection chantier bois, accessoires de pose
- Pour applications sols carrelés et sols en résine

EN 1253 ISO 14159

En plus des dimensions standards présentées, ACO réalise des solutions sur-mesure répondant aux projets spécifiques. Contactez notre équipe de technico-commerciaux au 02.32.51.30.55 !

Siphons monolithiques ACO Epur HygieneFirst

1 Grille caillebotis crantée

2 Panier amovible

3 Cloche siphoïde inversée

4 Boitier soudé vertical ou horizontal

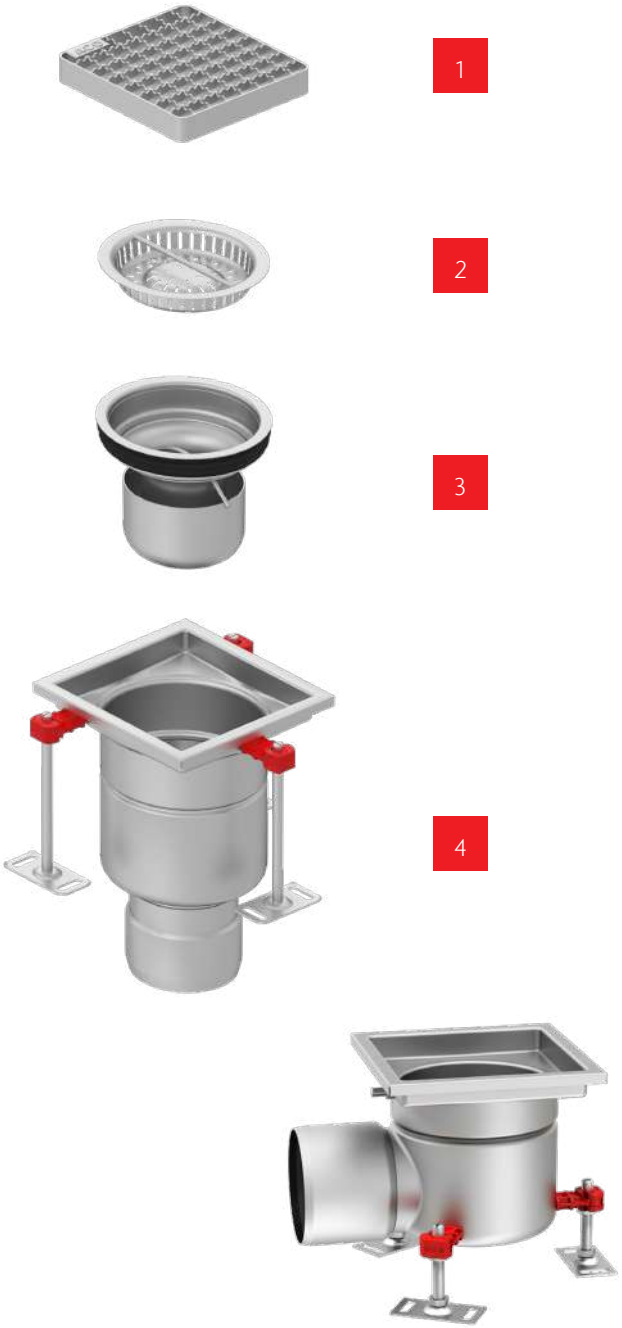

Siphons monolithiques ACO Epur HygieneFirst

Débit de 2,7 l/s à 5,0 l/s

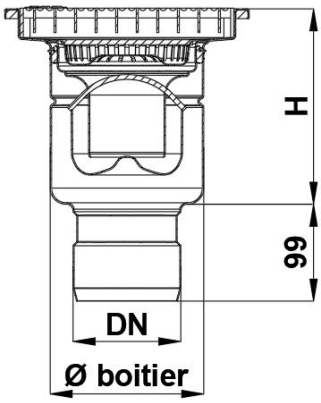

Siphons monolithiques 200 x 200 mm - sortie verticale

Type	Article N°	Résistance à la charge	DN [mm]	Débit [l/s]	Garde d'eau [mm]	Hauteur [mm]	Poids [kg]
Boitier Ø 157 mm - Grille caillebotis antidérapante électropolie							
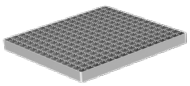	305776	L15	75	2,7	50	193	4,2
	305764		110	3,5		193	4,2
Boitier Ø 157 mm - Grille perforée électropolie							
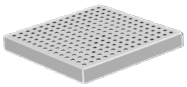	305876	L15	75	2,7	50	193	4,1
	305864		110	3,5		193	4,1
Boitier Ø 157 mm - Grille à barreaux antidérapante électropolie							
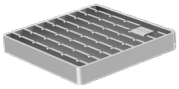	305892	R50	75	2,7	50	193	4,9
	305880		110	3,5		193	6,4

Siphons monolithiques 250 x 250 mm - sortie verticale

Type	Article N°	Résistance à la charge	DN [mm]	Débit [l/s]	Garde d'eau [mm]	Hauteur [mm]	Poids [kg]
Boitier Ø 157 mm - Grille caillebotis antidérapante électropolie							
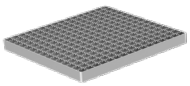	305766	L15	110	3,5	50	200	5,3
Boitier Ø 157 mm - Grille perforée électropolie							
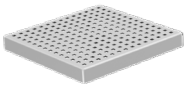	305866	L15	110	3,5	50	200	5,1
Boitier Ø 157 mm - Grille à barreaux antidérapante électropolie							
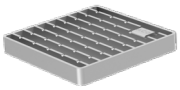	305882	R50	110	3,5	50	200	6,4

Siphons monolithiques 300 x 300 mm - sortie verticale

Type	Article N°	Résistance à la charge	DN [mm]	Débit [l/s]	Garde d'eau [mm]	Hauteur [mm]	Poids [kg]
Boitier Ø 218 mm - Grille caillebotis antidérapante électropolie							
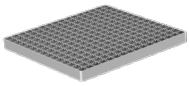	305768	L15	110	5,0	50	201	7,4
Boitier Ø 218 mm - Grille perforée électropolie							
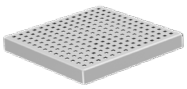	305868	L15	110	5,0	50	201	6,8
Boitier Ø 218 mm - Grille à barreaux antidérapante électropolie							
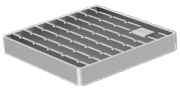	305884	R50	110	5,0	50	201	8,5

Siphons monolithiques ACO Epur HygieneFirst

Débit de 2,6 l/s à 4,4 l/s

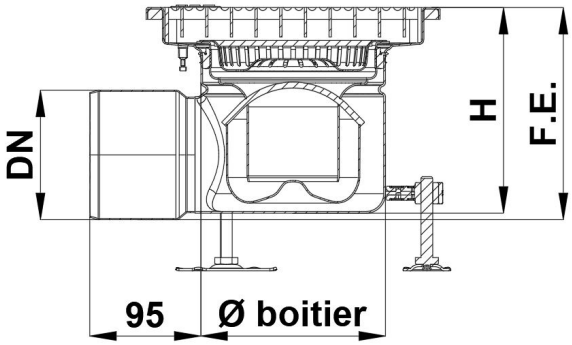

Siphons monolithiques 200 x 200 mm - sortie horizontale

Type	Article N°	Résistance à la charge	DN [mm]	Débit [l/s]	Garde d'eau [mm]	FE* [mm]	Poids [kg]
Boitier Ø 157 mm - Grille caillebotis antidérapante électropolie							
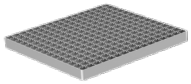	305777	L15	75	2,6	50	170	4,1
	305765		110	2,8		175	4,1
Boitier Ø 157 mm - Grille perforée électropolie							
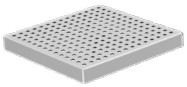	305877	L15	75	2,6	50	170	4,0
	305865		110	2,8		175	4,2
Boitier Ø 157 mm - Grille à barreaux antidérapante électropolie							
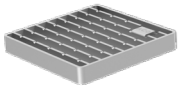	305893	R50	75	2,6	50	170	4,8
	305881		110	2,8		175	4,8

Siphons monolithiques 250 x 250 mm - sortie horizontale

Type	Article N°	Résistance à la charge	DN [mm]	Débit [l/s]	Garde d'eau [mm]	FE* [mm]	Poids [kg]
Boitier Ø 157 mm - Grille caillebotis antidérapante électropolie							
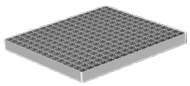	305767	L15	110	2,8	50	180	5,2
Boitier Ø 157 mm - Grille perforée électropolie							
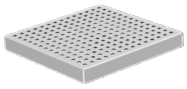	305867	L15	110	2,8	50	180	5,0
Boitier Ø 157 mm - Grille à barreaux antidérapante électropolie							
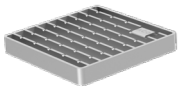	305883	R50	110	2,8	50	180	5,6

Siphons monolithiques 300 x 300 mm - sortie horizontale

Type	Article N°	Résistance à la charge	DN [mm]	Débit [l/s]	Garde d'eau [mm]	FE* [mm]	Poids [kg]
Boitier Ø 218 mm - Grille caillebotis antidérapante électropolie							
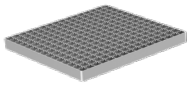	305769	L15	110	4,4	50	183	7,1
Boitier Ø 218 mm - Grille perforée électropolie							
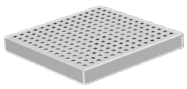	305869	L15	110	4,4	50	183	6,5
Boitier Ø 218 mm - Grille à barreaux antidérapante électropolie							
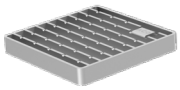	305885	R50	110	4,4	50	183	8,2

* Fil d'eau min/max : pour les sorties horizontales uniquement

Siphons télescopiques ACO Epur HygieneFirst

pour sols carrelés et résine

Informations produit Epur

- Acier inoxydable AISI 304 décapé, passivé, finition brossée
- Entièrement testé et certifié selon la norme NF EN 1253
- Conception "HygieneFirst" conforme à la norme NF EN 14159 et aux recommandations de l'EHEDG
- Absence totale de zone morte pour une évacuation complète afin d'éviter les eaux stagnantes, les mauvaises odeurs, la prolifération bactérienne
- Système télescopique avec cuve emboutie sans soudure
- Feuillure de cuve avec remplissage sous bordure en EPDM posé en usine et évitant tout risque d'écrasement ou de déformation du cadre
- Fond de cuve conçu avec 4 pentes et rayons internes > à 3 mm pour une évacuation efficace
- Cloche siphoïde inversée ACO EasyCare et son panier amovible pour un entretien aisé
- Anneau de drainage et de désaccouplement phonique
- Boitier siphon diamètre 157 mm ou 218 mm avec platine fixe de reprise d'étanchéité sur dalle
- Débit de 2,9 l/s à 5,5 l/s environ
- Couverture inox antidérapante, anti-coupure, conforme à la norme NF EN 1253 et à la réglementation PMR
- 3 design de grilles électropolies au choix : caillebotis avec crantage double à maille sécurité 19x19 mm (L15), perforée (L15), à barreaux (R50)
- Siphon livré complet avec protection chantier bois, accessoires de pose
- Pour applications sols carrelés et sols en résine

En plus des dimensions standards présentées, ACO réalise des solutions sur-mesure répondant aux projets spécifiques. Contactez notre équipe de technico-commerciaux au 02.32.51.30.55 !

Siphons télescopiques ACO Epur HygieneFirst

1. Grille caillebotis crantée
2. Panier amovible
3. Cloche siphoïde inversée
4. Support de couverture
5. Anneau de drainage
6. Boitier siphon vertical ou horizontal

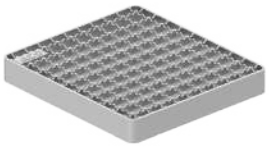

1

2

3

4

5

6

2

Siphons télescopiques ACO Epur HygieneFirst

Débit de 3,0 l/s à 5,5 l/s

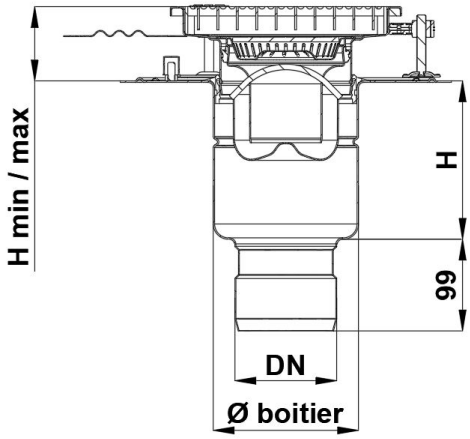

Siphons télescopiques 200 x 200 mm - sortie verticale

Type	Article N°	Résistance à la charge	DN [mm]	Débit [l/s]	Garde d'eau [mm]	Hauteur [mm]	Hauteur de réglage mini/ maxi [mm]	Poids [kg]
Boitier Ø 157 mm - Grille caillebotis antidérapante électropolie								
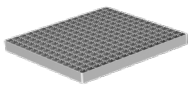	305778	L15	75	3,0	50	170	45/75	5,7
	305770		110	4,0		170		
Boitier Ø 157 mm - Grille perforée électropolie								
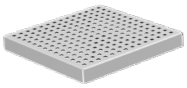	305878	L15	75	3,0	50	170	45/75	5,6
	305870		110	4,0		170		
Boitier Ø 157 mm - Grille à barreaux antidérapante électropolie								
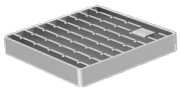	305894	R50	75	3,0	50	170	45/75	6,4
	305886		110	4,0		170		

Siphons télescopiques 250 x 250 mm - sortie verticale

Type	Article N°	Résistance à la charge	DN [mm]	Débit [l/s]	Garde d'eau [mm]	Hauteur [mm]	Hauteur de réglage mini/ maxi [mm]	Poids [kg]
Boitier Ø 157 mm - Grille caillebotis antidérapante électropolie								
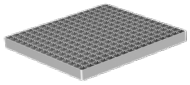	305772	L15	110	4,0	50	170	45/75	6,7
Boitier Ø 157 mm - Grille perforée électropolie								
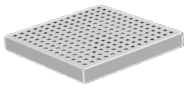	305872	L15	110	4,0	50	170	45/75	6,5
Boitier Ø 157 mm - Grille à barreaux antidérapante électropolie								
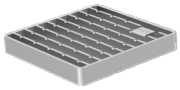	305888	R50	110	4,0	50	170	45/75	7,6

Siphons télescopiques 300 x 300 mm - sortie verticale

Type	Article N°	Résistance à la charge	DN [mm]	Débit [l/s]	Garde d'eau [mm]	Hauteur [mm]	Hauteur de réglage mini/ maxi [mm]	Poids [kg]
Boitier Ø 218 mm - Grille caillebotis antidérapante électropolie								
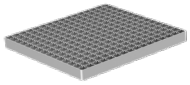	305774	L15	110	5,5	50	170	50/80	9,3
Boitier Ø 218 mm - Grille perforée électropolie								
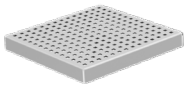	305874	L15	110	5,5	50	170	50/80	8,7
Boitier Ø 218 mm - Grille à barreaux antidérapante électropolie								
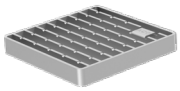	305890	R50	110	5,5	50	170	50/80	10,4

Siphons télescopiques ACO Epur HygieneFirst

Débit de 2,9 l/s à 4,6 l/s

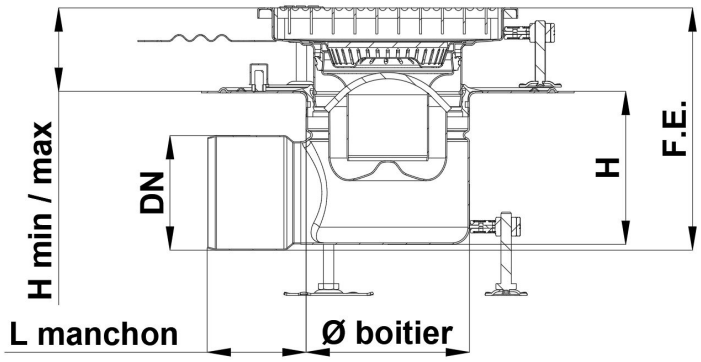

Siphons télescopiques 200 x 200 mm - sortie horizontale

Type	Article N°	Résistance à la charge	DN [mm]	Débit [l/s]	Garde d'eau [mm]	FE* [mm]	Hauteur de réglage mini/ maxi [mm]	Poids [kg]
Boitier Ø 157 mm - Grille caillebotis antidérapante électropolie								
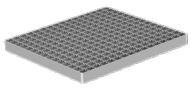	305779	L15	75	2,9	50	189/221	42/74	5,5
	305771		110	3,3		195/227		5,6
Boitier Ø 157 mm - Grille perforée électropolie								
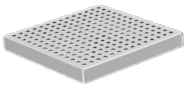	305879	L15	75	2,9	50	189/221	42/74	5,5
	305871		110	3,3		195/227		5,5
Boitier Ø 157 mm - Grille à barreaux antidérapante électropolie								
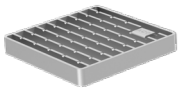	305895	R50	75	2,9	50	189/221	42/74	6,2
	305887		110	3,3		195/227		6,3

Longueur du manchon en DN 75 = 90 mm / DN 110 = 95 mm

Siphons télescopiques 250 x 250 mm - sortie horizontale

Type	Article N°	Résistance à la charge	DN [mm]	Débit [l/s]	Garde d'eau [mm]	FE* [mm]	Hauteur de réglage mini/ maxi [mm]	Poids [kg]
Boitier Ø 157 mm - Grille caillebotis antidérapante électropolie								
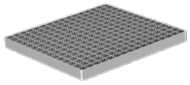	305773	L15	110	3,3	50	198/233	45/80	6,6
Boitier Ø 157 mm - Grille perforée électropolie								
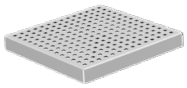	305873	L15	110	3,3	50	198/233	45/80	6,5
Boitier Ø 157 mm - Grille à barreaux antidérapante électropolie								
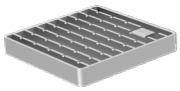	305889	R50	110	3,3	50	198/233	45/80	7,6

Siphons télescopiques 300 x 300 mm - sortie horizontale

Type	Article N°	Résistance à la charge	DN [mm]	Débit [l/s]	Garde d'eau [mm]	FE* [mm]	Hauteur de réglage mini/ maxi [mm]	Poids [kg]
Boitier Ø 218 mm - Grille caillebotis antidérapante électropolie								
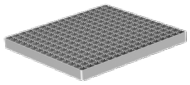	305775	L15	110	4,6	50	198/233	45/80	8,9
Boitier Ø 218 mm - Avec grille perforée électropolie								
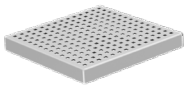	305875	L15	110	4,6	50	198/233	45/80	8,4
Boitier Ø 218 mm - Grille à barreaux antidérapante électropolie								
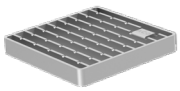	305891	R50	110	4,6	50	198/233	45/80	10,1

* Fil d'eau min/max : pour les sorties horizontales uniquement

Accessoires siphons monolithiques et télescopiques ACO Epur HygieneFirst

Type	Article N°	Diamètre à l'entrée [mm]	DN [mm]	Pour siphons [mm]	Poids [kg]
Cône de récupération avec verrouillage et panier H 250 mm + cadre H 30 mm					
	415821	250	100	300	2,7
Cône de récupération fixe H 200 mm + cadre H 25 mm					
	415918	223	100	200	1,59
Raccord à joint pour manchon de sortie (en PVC à coller)					
	304312	75	75	-	0,04
	304313	75	100	-	0,04
	304314	110	100	-	0,04
Kit système Protect sortie verticale ou horizontale					
	304371	-	75	-	1,1
	304372	-	110	-	1,2
	307634	Sortie horizontale pour boitier Ø 157 mm			0,37
	307635	Sortie horizontale pour boitier Ø 218 mm			0,46
Kit coupe-feu					
				Pour boitiers Ø [mm]	
CSTB EI 180	416932	-	75	157	3,6
EI 120	416933	-	110	157	3,5
EI 180	416934	-	110	218	6,0

Rehausses

	Article N°	Platine	Pour boitiers Ø [mm]	Hauteur additionnelle [mm]	Poids [kg]
	408206	Avec	157	5 à 45	3,6
	408226		218	5 à 45	2,4
	408249	Sans	157	5 à 45	0,6
	408209		218	5 à 45	1,4

Nápoje
steakyWok
Gril minutky

Caniveaux télescopiques ACO Epur HygieneFirst avec grille caillebotis

pour sols carrelés et résine

Informations produit Epur

- Acier inoxydable AISI 304 décapé, passivé, finition brossée
- Entièrement testé et certifié selon la norme NF EN 1253
- Conception "HygieneFirst" conforme à la norme NF EN 14159 et aux recommandations de l'EHEDG
- Absence totale de zone morte pour une évacuation complète afin d'éviter les eaux stagnantes, les mauvaises odeurs, la prolifération bactérienne
- Système télescopique avec cuve emboutie sans soudure
- Feuillure de cuve avec remplissage sous bordure en EPDM posé en usine et évitant tout risque d'écrasement ou de déformation du cadre
- Fond de cuve conçu avec 4 pentes et rayons internes > à 3 mm pour une évacuation efficace
- Cloche siphoïde inversée ACO EasyCare et son panier amovible pour un entretien aisé
- Anneau de drainage et de désaccouplement phonique
- Boitier siphon diamètre 218 mm avec platine fixe de reprise d'étanchéité sur dalle
- Débit de 4,6 l/s à 5,5 l/s environ
- Couverture caillebotis électropolie antidérapante, anti-coupure avec crantage double à maille sécurité 19x19 mm et conforme réglementation PMR
- Classe L15 conformément à la norme NF EN 1253
- Caniveau livré complet avec protection chantier bois, accessoires de pose
- Pour applications sols carrelés et sols en résine

En plus des dimensions standards présentées, ACO réalise des solutions sur-mesure répondant aux projets spécifiques. Contactez notre équipe de technico-commerciaux au 02.32.51.30.55 !

Caniveaux télescopiques ACO Epur avec grille caillebotis électropolie

1. Grille caillebotis crantée électropolie
2. Panier amovible
3. Cloche siphoïde inversée
4. Cuve télescopique
5. Anneau de drainage
6. Boitier siphon vertical ou horizontal

2

Caniveaux télescopiques ACO Epur

Débit de 4,6 l/s à 5,5 l/s

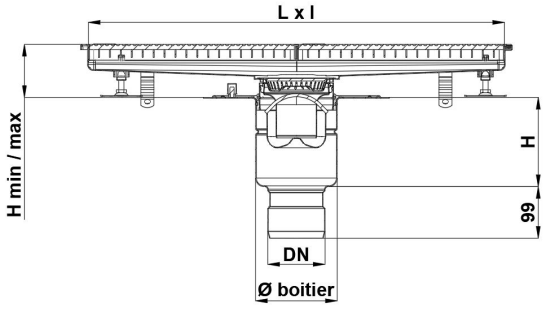

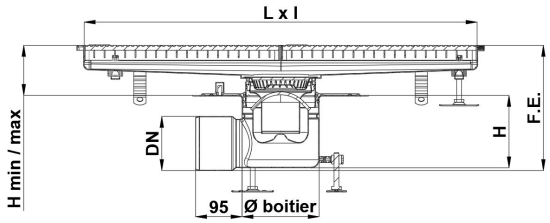

Caniveaux télescopiques - Sortie centrée

Type	Article N°	Résistance à la charge	DN [mm]	Débit [l/s]	Garde d'eau [mm]	Longueur [mm]	Largeur [mm]	Hauteur [mm]	Hauteur de réglage mini/maxi [mm]	Poids [kg]
400 x 400 mm - Boitier Ø 218 mm - Grille caillebotis antidérapante électropolie										
Vertical	305740	L15	110	5,5	50	400	370	170	67/103	13,0
Horizontal	305748	L15	110	4,6	50	400	370	FE* 220/256	67/103	12,7
500 x 500 mm - Boitier Ø 218 mm - Grille caillebotis antidérapante électropolie										
Vertical	305743	L15	110	5,5	50	500	470	170	69/104	16,9
Horizontal	305751	L15	110	4,6	50	500	470	FE* 222/257	69/104	16,6
1200 x 600 - Boitier Ø 218 mm - Grille caillebotis antidérapante électropolie										
Vertical	305746	L15	110	5,5	50	1200	570	170	78/113	36,0
Horizontal	305754	L15	110	4,6	50	1200	570	FE* 231/266	78/113	35,7
800 x 400 mm - Boitier Ø 218 mm - Grille caillebotis antidérapante électropolie										
Vertical	305741	L15	110	5,5	50	800	370	170	69/105	19,3
Horizontal	305749	L15	110	4,6	50	800	370	FE* 222/258	69/105	19,0
800 x 800 mm - Boitier Ø 218 mm - Grille caillebotis antidérapante électropolie										
Vertical	305756	L15	110	5,5	50	800	770	170	79/114	39,9
Horizontal	305757	L15	110	4,6	50	800	770	FE* 232/267	79/114	39,6
1000 x 300 mm - Boitier Ø 218 mm - Grille caillebotis antidérapante électropolie										
Vertical	305758	L15	110	5,5	50	1000	270	170	67/105	19,9
Horizontal	305759	L15	110	4,6	50	1000	270	FE* 220/258	67/105	18,2
1000 x 500 mm - Boitier Ø 218 mm - Grille caillebotis antidérapante électropolie										
Vertical	305744	L15	110	5,5	50	1000	470	170	74/109	26,9
Horizontal	305752	L15	110	4,6	50	1000	470	FE* 227/262	74/109	26,5

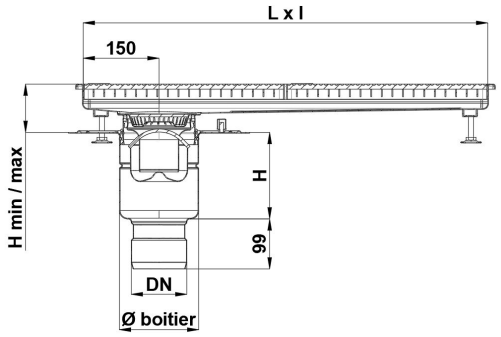

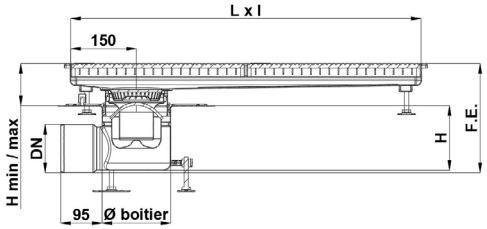

Caniveaux télescopiques - Sortie en bout

Type	Article N°	Résistance à la charge	DN [mm]	Débit [l/s]	Garde d'eau [mm]	Longueur [mm]	Largeur [mm]	Hauteur [mm]	Hauteur de réglage mini/maxi [mm]	Poids [kg]
600 x 300 mm - Boitier Ø 218 mm - Grille caillebotis antidérapante électropolie										
Vertical	305762	L15	110	5,5	50	600	270	170	67/105	13,4
Horizontal	305763	L15	110	4,6	50	600	200	FE* 220/258	67/105	13,7
800 x 400 mm - Boitier Ø 218 mm - Grille caillebotis antidérapante électropolie										
Vertical	305742	L15	110	5,5	50	800	370	170	69/105	19,9
Horizontal	305750	L15	110	4,6	50	800	370	FE* 222/258	69/105	19,6
1200 x 600 - Boitier Ø 218 mm - Grille caillebotis antidérapante électropolie										
Vertical	305747	L15	110	5,5	50	1200	570	170	78/113	36,0
Horizontal	305755	L15	110	4,6	50	1200	570	FE* 231/266	78/113	35,7
1000 x 300 mm - Boitier Ø 218 mm - Grille caillebotis antidérapante électropolie										
Vertical	305760	L15	110	5,5	50	1000	270	170	67/105	18,5
Horizontal	305761	L15	110	4,6	50	1000	270	FE* 220/258	67/105	18,2
1000 x 500 mm - Boitier Ø 218 mm - Grille caillebotis antidérapante électropolie										
Vertical	305745	L15	110	5,5	50	1000	470	170	71/106	26,8
Horizontal	305753	L15	110	4,6	50	1000	470	FE* 224/259	71/106	26,5

* Fil d'eau min/max : pour les sorties horizontales uniquement

Caniveaux télescopiques ACO Epur HygieneFirst avec grille à barreaux

pour sols carrelés et résine

Informations produit Epur

- Acier inoxydable AISI 304 décapé, passivé, finition brossée
- Entièrement testé et certifié selon la norme NF EN 1253
- Conception "HygieneFirst" conforme à la norme NF EN 14159 et aux recommandations de l'EHEDG
- Absence totale de zone morte pour une évacuation complète afin d'éviter les eaux stagnantes, les mauvaises odeurs, la prolifération bactérienne
- Système télescopique avec cuve emboutie sans soudure
- Feuillure de cuve avec remplissage sous bordure en EPDM posé en usine et évitant tout risque d'écrasement ou de déformation du cadre
- Fond de cuve conçu avec 4 pentes et rayons internes > à 3 mm pour une évacuation efficace
- Cloche siphoïde inversée ACO EasyCare et son panier amovible pour un entretien aisé
- Anneau de drainage et de désaccouplement phonique
- Boitier siphon diamètre 218 mm avec platine fixe de reprise d'étanchéité sur dalle
- Débit de 4,6 l/s à 5,5 l/s environ
- Couverture à barreaux anti-coupure conforme réglementation PMR
- Classe R50 conformément à la norme NF EN 1253
- Caniveau livré complet avec protection chantier bois, accessoires de pose
- Pour applications sols carrelés et sols en résine

En plus des dimensions standards présentées, ACO réalise des solutions sur-mesure répondant aux projets spécifiques. Contactez notre équipe de technico-commerciaux au 02.32.51.30.55 !

Caniveaux télescopiques ACO Epur avec grille à barreaux électropolie

1. Grille à barreaux électropolie
2. Panier amovible
3. Cloche siphoïde inversée
4. Cuve télescopique
5. Anneau de drainage
6. Boitier siphon vertical ou horizontal

2

Caniveaux télescopiques ACO Epur

Débit de 4,6 l/s à 5,5 l/s

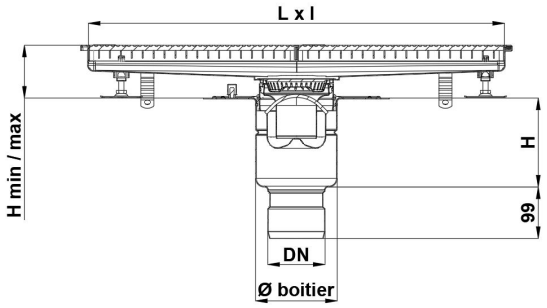

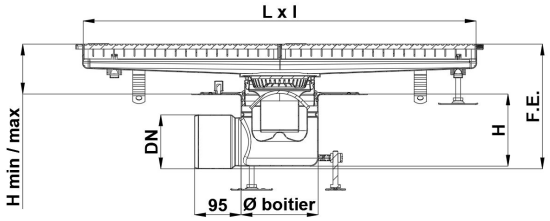

Caniveaux télescopiques - Sortie centrée

Type	Article N°	Résistance à la charge	DN [mm]	Débit [l/s]	Garde d'eau [mm]	Longueur [mm]	Largeur [mm]	Hauteur [mm]	Hauteur de réglage mini/maxi [mm]	Poids [kg]
400 x 400 mm - Boitier Ø 218 mm - Grille à barreaux antidérapante électropolie										
Vertical	305840	R50	110	5,5	50	400	370	170	67/103	15,8
Horizontal	305848	R50	110	4,6	50	400	370	FE* 220/256	67/103	15,5
800 x 400 mm - Boitier Ø 218 mm - Grille à barreaux antidérapante électropolie										
Vertical	305841	R50	110	5,5	50	800	370	170	69/105	25,0
Horizontal	305849	R50	110	4,6	50	800	370	FE* 222/258	69/105	24,7
500 x 500 mm - Boitier Ø 218 mm - Grille à barreaux antidérapante électropolie										
Vertical	305843	R50	110	5,5	50	500	470	170	69/104	23,2
Horizontal	305851	R50	110	4,6	50	500	470	FE* 222/257	69/104	22,9
1000 x 500 mm - Boitier Ø 218 mm - Grille à barreaux antidérapante électropolie										
Vertical	305844	R50	110	5,5	50	1000	470	170	74/109	39,5
Horizontal	305852	R50	110	4,6	50	1000	470	FE* 227/262	74/109	39,3
1200 x 600 mm - Boitier Ø 218 mm - Grille à barreaux antidérapante électropolie										
Vertical	305846	R50	110	5,5	50	1200	570	170	78/113	60,6
Horizontal	305854	R50	110	4,6	50	1200	570	FE* 231/266	78/113	60,3
800 x 800 mm - Boitier Ø 218 mm - Grille à barreaux antidérapante électropolie										
Vertical	305856	R50	110	5,5	50	800	770	170	79/114	58,9
Horizontal	305857	R50	110	4,6	50	800	770	FE* 232/267	79/114	58,6
1000 x 300 mm - Boitier Ø 218 mm - Grille à barreaux antidérapante électropolie										
Vertical	305858	R50	110	5,5	50	1000	270	170	67/105	20,2
Horizontal	305859	R50	110	4,6	50	1000	270	FE* 220/258	67/105	19,8

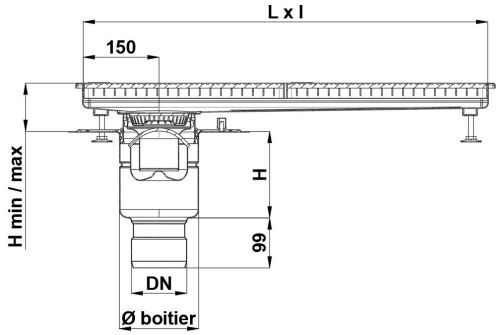

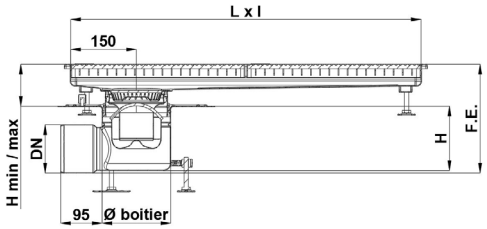

Caniveaux télescopiques - Sortie en bout

Type	Article N°	Résistance à la charge	DN [mm]	Débit [l/s]	Garde d'eau [mm]	Longueur [mm]	Largeur [mm]	Hauteur [mm]	Hauteur de réglage mini/maxi [mm]	Poids [kg]
800 x 400 mm - Boitier Ø 218 mm - Grille à barreaux antidérapante électropolie										
Vertical	305842	R50	110	5,5	50	800	370	170	69/105	25,6
Horizontal	305850	R50	110	4,6	50	800	370	FE* 222/258	69/105	25,3
1000 x 500 mm - Boitier Ø 218 mm - Grille à barreaux antidérapante électropolie										
Vertical	305845	R50	110	5,5	50	1000	470	170	71/106	39,5
Horizontal	305853	R50	110	4,6	50	1000	470	FE* 224/259	71/106	39,2
1200 x 600 mm - Boitier Ø 218 mm - Grille à barreaux antidérapante électropolie										
Vertical	305847	R50	110	5,5	50	1200	570	170	78/113	60,6
Horizontal	305855	R50	110	4,6	50	1200	570	FE* 231/266	78/113	60,3
600 x 300 mm - Boitier Ø 218 mm - Grille à barreaux antidérapante électropolie										
Vertical	305862	R50	110	5,5	50	600	270	170	67/105	14,3
Horizontal	305863	R50	110	4,6	50	600	270	FE* 220/258	67/105	14,6
1000 x 300 mm - Boitier Ø 218 mm - Grille à barreaux antidérapante électropolie										
Vertical	305860	R50	110	5,5	50	1000	270	170	67/105	20,2
Horizontal	305861	R50	110	4,6	50	1000	270	FE* 220/258	67/105	19,9

* Fil d'eau min/max : pour les sorties horizontales uniquement

2

Accessoires caniveaux télescopiques ACO Epur

Type	Article N°	Diamètre à l'entrée [mm]	DN [mm]	Pour siphons [mm]	Poids [kg]
Cône de récupération avec verrouillage et panier H 250 mm + cadre H 30 mm					
	415821	250	100	300	2,7
Cône de récupération fixe H 200 mm + cadre H 25 mm					
	415918	223	100	200	1,59
Raccord à joint pour manchon de sortie (en PVC à coller)					
	304314	110	100	-	0,04
Kit système Protect sortie verticale ou horizontale					
	304372	-	110	-	1,2
	307635	Sortie horizontale pour boitier ∅ 218 mm			0,46
Kit coupe-feu					
				Pour boitiers Ø [mm]	
CSTB EI 180	416934	-	110	218	6,0

Rehausses

	Article N°	Platine	Pour boitiers Ø [mm]	Hauteur additionnelle [mm]	Poids [kg]
	408226	Avec	218	5 à 45	2,4
	408209	Sans	218	5 à 45	1,5

Siphons et caniveaux ACO Epur HygieneFirst

Les cuisines d'hôtels et restaurants traditionnels sont des environnements extrêmement passants avec des sols potentiellement humides et gras en raison de l'abondance de liquides utilisés, tant dans la cuisine que dans les processus de nettoyage.
Le type de complexe de sol, l'épaisseur des couches et le type de revêtement varient, le système de drainage des sols doit s'adapter à ces contraintes techniques.
ACO propose de plusieurs gammes dédiées à ces sols dits spécifiques.

3

Solutions de drainage pour sols spécifiques

En construction neuve comme en rénovation de cuisine, la réalisation du revêtement de sol nécessite la prise en compte de nombreux facteurs. Ces contraintes techniques jouent un rôle majeur dans le choix et design du système de drainage pour les sols.

Fort de son expérience en matière de gestion du cycle des eaux usées dans les cuisines professionnelles, ACO conçoit des solutions performantes capables d'apporter une réponse technique aux installateurs et ainsi faciliter la pose.

Notre portefeuille de produits prend en compte les besoins spécifiques en matière de reprise d'étanchéité, de complexe de sol chape faible hauteur, voire revêtements de sol spéciaux.

En parallèle de nos gammes polyvalentes Eskis et Epur, nous offrons des solutions de drainage pour les complexes de sols spécifiques :

- ACO Eskis Compakt : Complexe de sol avec chape faible hauteur et reprise d'étanchéité sur dalle
- ACO Easy Thin Bed : Complexe de sol avec chape faible hauteur et reprise d'étanchéité sur chape
- ACO Epur Sols Souples : Complexe de sol avec revêtement de sol en vinyle et reprise d'étanchéité sur dalle

Ce sont des solutions complètes livrées avec protection de chantier bois et accessoires de pose.

RETOUR AU SOMMAIRE

Caniveaux télescopiques ACO ACO Eskis Compakt

pour sols avec chape faible épaisseur

Informations produit Eskis Compakt

- Acier inoxydable AISI 304 décapé, passivé, finition brossée
- Entièrement testé et certifié selon la norme NF EN 1253
- Conception "BOX" cuve avec angles non rayonnés
- Système télescopique composée d'une cuve basse hauteur, idéale rénovation avec faible épaisseur de chape
- Feuillure de cuve avec remplissage sous bordure en EPDM posé en usine et évitant tout risque d'écrasement ou de déformation du cadre
- Fond de cuve conçu avec 4 pentes pour une évacuation efficace
- Cloche siphoïde inversée ACO EasyCare et son panier amovible pour un entretien aisé
- Anneau de drainage et de désaccouplement phonique
- Boitier siphon diamètre 157 mm avec platine fixe de reprise d'étanchéité sur dalle
- Débit de 3,3 l/s à 4,0 l/s environ
- Couverture caillebotis antidérapante, anti-coupure avec crantage double à maille sécurité 19x19 mm et conforme réglementation PMR
- Classe L15 conformément à la norme NF EN 1253
- Caniveau livré complet avec protection chantier bois, accessoires de pose
- Pour applications sols carrelés et sols en résine

Pour les références de siphons, veuillez consulter les produits de la gamme ACO Eskis

En plus des dimensions standards présentées, ACO réalise des solutions sur-mesure répondant aux projets spécifiques. Contactez notre équipe de technico-commerciaux au 02.32.51.30.55 !

Caniveaux télescopiques ACO Eskis Compakt

1. Grille caillebotis crantée
2. Panier amovible
3. Cloche siphoïde inversée
4. Cuve télescopique
5. Anneau de drainage
6. Boîtier siphon vertical ou horizontal

Caniveaux télescopiques ACO Eskis Compakt

Débit de 3,3 l/s à 4,0 l/s

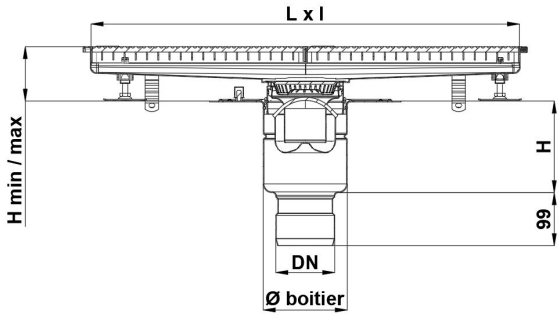

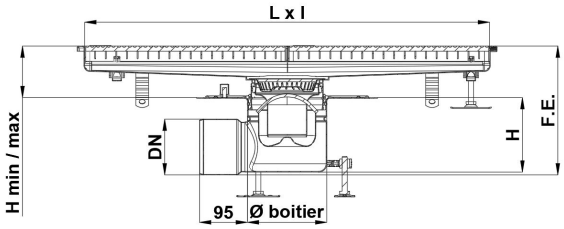

Caniveaux télescopiques - Sortie centrée

Type	Article N°	Résistance à la charge	DN [mm]	Débit [l/s]	Garde d'eau [mm]	Longueur [mm]	Largeur [mm]	Hauteur [mm]	Hauteur de réglage mini/maxi [mm]	Poids [kg]
400 x 400 mm - Boitier Ø 157 mm - Grille caillebotis antidérapante										
Vertical	307572	L15	110	4,0	50	400	370	170	55/95	13,1
Horizontal	307577	L15	110	3,3	50	400	370	FE * 202/242	55/95	12,9
800 x 400 mm - Boitier Ø 157 mm - Grille caillebotis antidérapante										
Vertical	307573	L15	110	4,0	50	800	370	170	55/95	21,1
Horizontal	307578	L15	110	3,3	50	800	370	FE * 202/242	55/95	20,9
500 x 500 mm - Boitier Ø 157 mm - Grille caillebotis antidérapante										
Vertical	307574	L15	110	4,0	50	500	470	170	55/95	17,6
Horizontal	307579	L15	110	3,3	50	500	470	FE * 202/242	55/95	17,4
1000 x 500 mm - Boitier Ø 157 mm - Grille caillebotis antidérapante										
Vertical	307575	L15	110	4,0	50	1000	470	170	55/95	29,9
Horizontal	307580	L15	110	3,3	50	1000	470	FE * 202/242	55/95	29,7
1000 x 300 mm - Boitier Ø 157 mm - Grille caillebotis antidérapante										
Vertical	307582	L15	110	4,0	50	1000	270	170	55/95	20,8
Horizontal	307583	L15	110	3,3	50	1000	270	FE * 202/242	55/95	20,6
1200 x 400 mm - Boitier Ø 157 mm - Grille caillebotis antidérapante										
Vertical	307584	L15	110	4,0	50	1200	370	170	55/95	33,5
Horizontal	307585	L15	110	3,3	50	1200	370	FE * 202/242	55/95	33,3

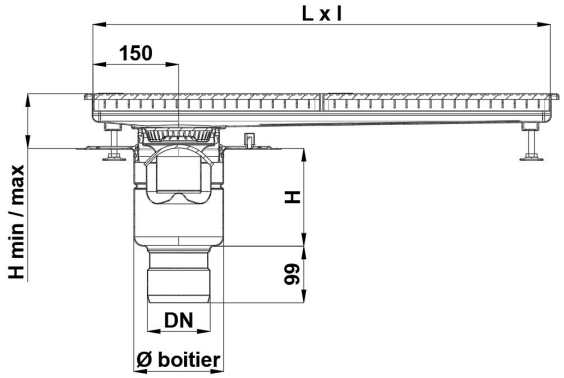

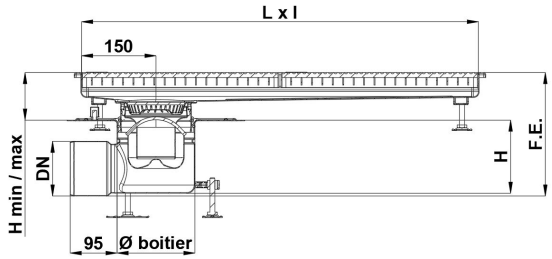

Caniveaux télescopiques - Sortie en bout

Type	Article N°	Résistance à la charge	DN [mm]	Débit [l/s]	Garde d'eau [mm]	Longueur [mm]	Largeur [mm]	Hauteur [mm]	Hauteur de réglage mini/maxi [mm]	Poids [kg]
600 x 300 mm - Boitier Ø 157 mm - Grille caillebotis antidérapante										
Vertical	307576	L15	110	4,0	50	600	270	170	55/95	14,5
Horizontal	307581	L15	110	3,3	50	400	270	FE * 202/242	55/95	14,3
800 x 400 mm - Boitier Ø 157 mm - Grille caillebotis antidérapante										
Vertical	307588	L15	110	4,0	50	800	370	170	55/95	21,1
Horizontal	307590	L15	110	3,3	50	800	370	FE * 202/242	55/95	20,9
1000 x 500 mm - Boitier Ø 157 mm - Grille caillebotis antidérapante										
Vertical	307589	L15	110	4,0	50	1000	470	170	55/95	29,9
Horizontal	307591	L15	110	3,3	50	1000	470	FE * 202/242	55/95	29,7
1000 x 300 mm - Boitier Ø 157 mm - Grille caillebotis antidérapante										
Vertical	307592	L15	110	4,0	50	1000	270	170	55/95	20,8
Horizontal	307593	L15	110	3,3	50	1000	270	FE * 202/242	55/95	20,6
1200 x 400 mm - Boitier Ø 157 mm - Grille caillebotis antidérapante										
Vertical	307586	L15	110	4,0	50	1200	370	170	55/95	33,5
Horizontal	307587	L15	110	3,3	50	1200	370	FE * 202/242	55/95	33,3

* Fil d'eau min/max : pour les sorties horizontales uniquement

Accessoires caniveaux télescopiques ACO Eskis Compakt

Type	Article N°	Diamètre à l'entrée [mm]	DN [mm]	Pour siphons [mm]	Poids [kg]
Cône de récupération avec verrouillage et panier H 250 mm + cadre H 30 mm					
	415821	250	100	300	2,7
Cône de récupération fixe H 200 mm + cadre H 25 mm					
	415918	223	100	200	1,59
Raccord à joint pour manchon de sortie (en PVC à coller)					
	304314	110	100	-	0,04
Kit système Protect sortie verticale ou horizontale					
	304372	-	110	-	1,2
	307634	Sortie horizontale pour boitier Ø 157 mm			
Kit coupe-feu					
				Pour boitiers Ø [mm]	
CSTB EI 120	416933	-	110	157	3,5

Rehausses

	Article N°	Platine	Pour boitiers Ø [mm]	Hauteur additionnelle [mm]	Poids [kg]
	408206	Avec	157	5 à 45	1,9
	408249	Sans	157	5 à 45	0,6

Caniveaux ACO Eskis Compakt

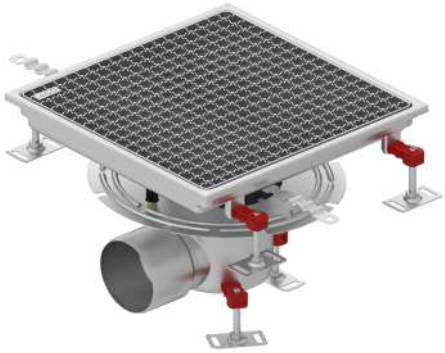

Siphons monolithiques ACO Easy Thin Bed

pour reprise d'étanchéité sur chape

Informations produit Easy Thin Bed

- Acier inoxydable AISI 304 décapé, passivé, finition brossée
- Entièrement testé et certifié selon la norme NF EN 1253
- Conception conforme à la norme NF EN 14159 et aux recommandations de l'EHEDG
- Absence totale de zone morte pour une évacuation complète afin d'éviter les eaux stagnantes, les mauvaises odeurs, la prolifération bactérienne
- Système monolithique* composé d'une une cuve soudée au boitier siphon diamètre 142 mm et DN 110 mm, le diamètre de carottage est < 150 mm
- Cuve basse hauteur dotée d'une platine fixe de reprise d'étanchéité largeur 64 mm pour une mise en oeuvre optimale du SEPI. Idéal pour les installations nécessitant une reprise d'étanchéité sur chape
- Feuillure de cuve avec remplissage sous bordure en EPDM posé en usine et évitant tout risque d'écrasement ou de déformation du cadre
- Fond de cuve conçu avec 4 pentes et rayons internes > à 3 mm pour une évacuation efficace
- Cloche siphoïde inversée ACO EasyCare et son panier amovible pour un entretien aisé
- Débit de 2,0 à 2,5 l/s environ
- Système ACO protect directement soudé dans les évacuations horizontales
- Couverture caillebotis antidérapante, anti-coupure avec crantage double à maille sécurité 19x19 mm et conforme réglementation PMR
- Classe L15 conformément à la norme NF EN 1253
- Caniveau livré complet avec protection chantier bois, accessoires de pose
- Pour applications sols carrelés et sols en résine

* Système télescopique disponible sur demande pour les installations dont l'épaisseur du sol fini est supérieure à 20 mm.

Siphons monolithiques ACO Easy Thin Bed

1. Grille caillebotis crantée
2. Panier amovible
3. Cloche siphoïde inversée
4. Boitier soudé avec platine fixe
   sortie verticale ou horizontale

* Note :
Système Protect directement soudé
dans les boitiers siphons
en sortie horizontale

Siphons monolithiques ACO Easy Thin Bed

Débit de 2,0 l/s à 3,0 l/s

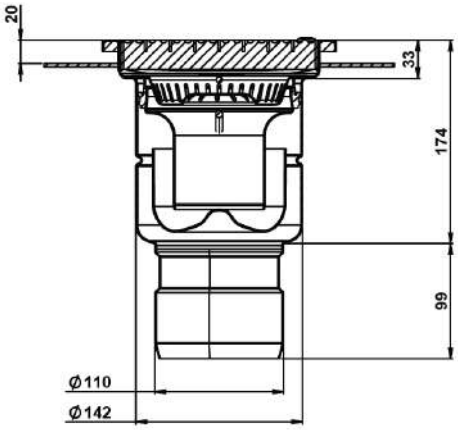

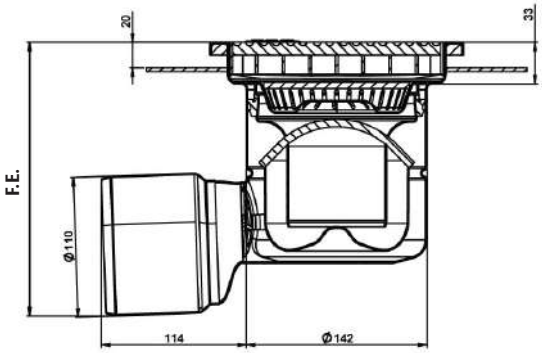

3

Siphons monolithiques - Sortie centrée

Type		Article N°	Résistance à la charge	DN [mm]	Débit [l/s]	Garde d'eau [mm]	Hauteur [mm]	Poids [kg]
200 x 200 mm - Boitier Ø 142 mm - Grille caillebotis antidérapante								
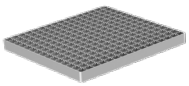	Sortie verticale	307548	L15	110	2,5	50	173	5,0
	Sortie horizontale	307560			2,0		FE * 215	5,2
250 x 250 mm - Boitier Ø 142 mm - Grille caillebotis antidérapante								
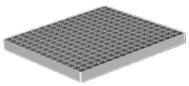	Sortie verticale	307549	L15	110	3,0	50	178	6,6
	Sortie horizontale	307561			2,7		FE * 221	6,7
300 x 300 mm - Boitier Ø 142 mm - Grille caillebotis antidérapante								
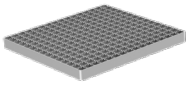	Sortie verticale	307550	L15	110	3,0	50	182	8,6
	Sortie horizontale	307562			2,7		FE * 225	8,8

* Fil d'eau pour sorties horizontales uniquement

Siphons ACO Easy Thin Bed

Caniveaux télescopiques ACO Easy Thin Bed

pour reprise d'étanchéité sur chape

Informations produit Easy Thin Bed

- Acier inoxydable AISI 304 décapé, passivé, finition brossée
- Entièrement testé et certifié selon la norme NF EN 1253
- Conception conforme à la norme NF EN 14159 et aux recommandations de l'EHEDG
- Absence totale de zone morte pour une évacuation complète afin d'éviter les eaux stagnantes, les mauvaises odeurs, la prolifération bactérienne
- Système télescopique composé d'un support de couverture et d'une cuve soudée au boitier siphon. Le boitier siphon a un diamètre de 142mm et DN 110 mm
- Cuve basse hauteur dotée d'une platine fixe de reprise d'étanchéité sur chape largeur 64 mm pour une mise en oeuvre optimale du SEPI. Idéal pour les installations nécessitant une reprise d'étanchéité sur chape
- Feuillure de cuve avec remplissage sous bordure en EPDM posé en usine et évitant tout risque d'écrasement ou de déformation du cadre
- Fond de cuve conçu avec 4 pentes et rayons internes > à 3 mm pour une évacuation efficace
- Cadre rehausse HT 30 mm prévu pour la pose de l'enduit de scellement pour sol carrelés (en option)
- Cloche siphoïde inversée ACO EasyCare et son panier amovible pour un entretien aisé
- Débit de 3,2 à 3,5 l/s environ
- Système ACO protect directement soudé dans les évacuations horizontales
- Fil d'eau des évacuations horizontales = 234/250 mm
- Couverture caillebotis antidérapante, anti-coupure avec crantage double à maille sécurité 19x19 mm et conforme réglementation PMR
- Classe L15 conformément à la norme NF EN 1253
- Caniveau livré complet avec protection chantier bois, accessoires de pose
- Pour applications sols carrelés et sols en résine

EN 1253 ISO 14159

En plus des dimensions standards présentées, ACO réalise des solutions sur-mesure répondant aux projets spécifiques. Contactez notre équipe de technico-commerciaux au 02.32.51.30.55 !

Caniveaux télescopiques ACO Easy Thin Bed

1. Grille caillebotis crantée
2. Panier amovible
3. Cloche siphoïde inversée
4. Support de couverture télescopique
5. Cuve soudée avec platine fixe sortie verticale ou horizontale

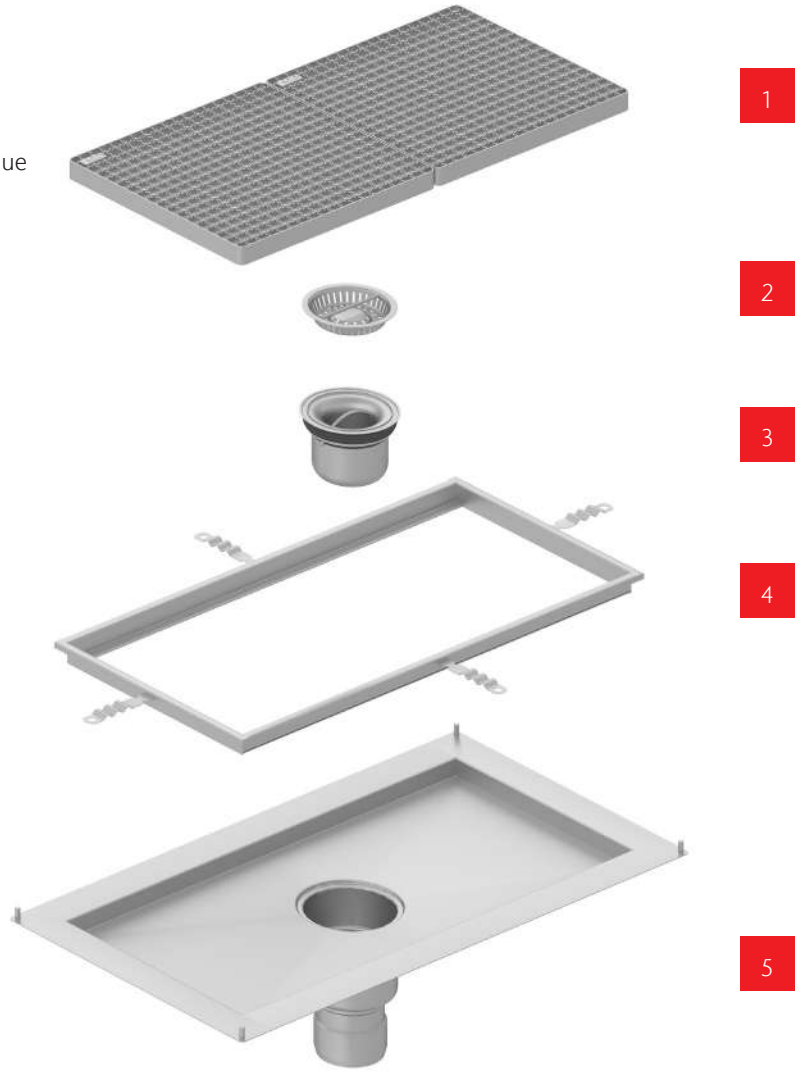

* Note :
Système Protect directement soudé dans les boitiers siphons en sortie horizontale

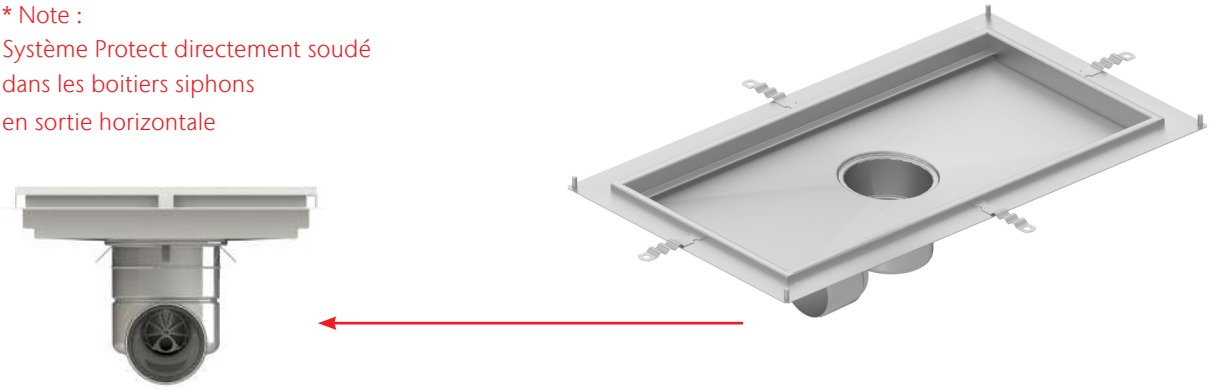

Caniveaux télescopiques ACO Easy Thin Bed

Débit de 3,2 l/s à 3,5 l/s

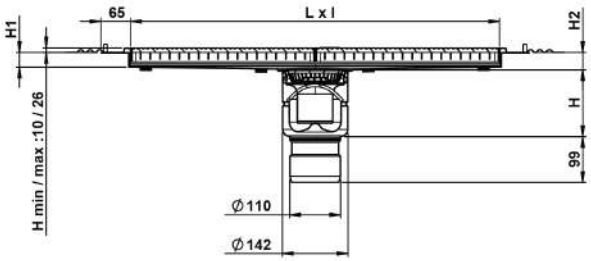

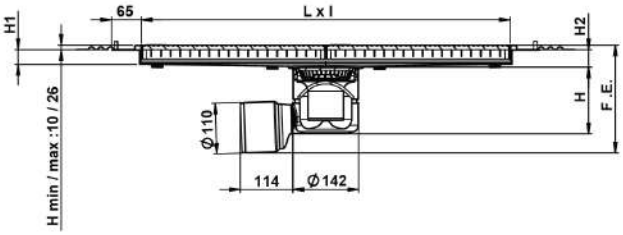

Caniveaux télescopiques – Sortie centrée

Type	Article N°	N°article cadre ** rehausse en option	Résis-tance à la charge	DN [mm]	Débit [l/s]	Garde d'eau [mm]	Longueur [mm]	Largeur [mm]	Hauteur [mm]	Hauteur de réglage mini/maxi [mm]	Poids [kg]
400 x 400 mm - Boitier Ø 142 mm - Grille caillebotis antidérapante											
Vertical	307551	300029	L15	110	3,5	50	400	370	147	10/26	11,4
Horizontal	307563		L15	110	3,2	50	400	370	FE * 234/250	10/26	11,6
800 x 400 mm - Boitier Ø 142 mm - Grille caillebotis antidérapante											
Vertical	307552	300030	L15	110	3,5	50	800	370	147	10/26	19,4
Horizontal	307564		L15	110	3,2	50	800	370	FE * 234/250	10/26	19,5
500 x 500 mm - Boitier Ø 142 mm - Grille caillebotis antidérapante											
Vertical	307553	300031	L15	110	3,5	50	500	470	147	10/26	14,7
Horizontal	307565		L15	110	3,2	50	500	470	FE * 234/250	10/26	14,9
1000 x 300 mm - Boitier Ø 142 mm - Grille caillebotis antidérapante											
Vertical	307555	300033	L15	110	3,5	50	1000	270	147	10/26	18,5
Horizontal	307567		L15	110	3,2	50	1000	270	FE * 234/250	10/26	18,6
1000 x 500 mm - Boitier Ø 142 mm - Grille caillebotis antidérapante											
Vertical	307554	300034	L15	110	3,5	50	1000	470	147	10/26	25,7
Horizontal	307566		L15	110	3,2	50	1000	470	FE * 234/250	10/26	25,8

** Cadre rehausse hauteur 30 mm en option et préconisé pour les installations sur sols carrelés P4/P4S

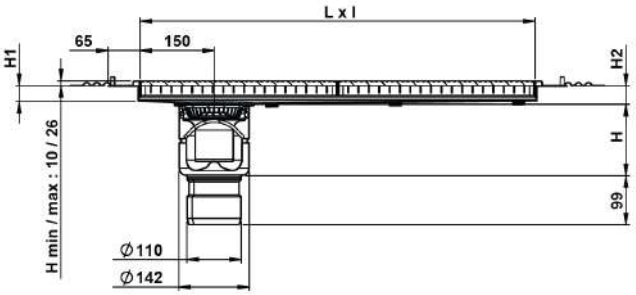

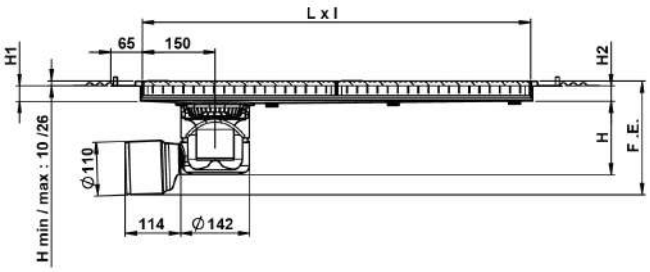

Caniveaux télescopiques – Sortie en bout

Type	Article N°	N°article cadre ** rehausse en option	Résistance à la charge	DN [mm]	Débit [l/s]	Garde d'eau [mm]	Longueur [mm]	Largeur [mm]	Hauteur [mm]	Hauteur de réglage mini/maxi [mm]	Poids [kg]
600 x 300 mm - Boitier Ø 142 mm - Grille caillebotis antidérapante											
Vertical	307556	300032	L15	110	3,5	50	600	270	147	10/26	11,4
Horizontal	307568		L15	110	3,2	50	600	270	FE * 234/250	10/26	11,6
800 x 400 mm - Boitier Ø 142 mm - Grille caillebotis antidérapante											
Vertical	307558	300030	L15	110	3,5	50	800	370	147	10/26	19,4
Horizontal	307570		L15	110	3,2	50	800	370	FE * 234/250	10/26	19,5
1000 x 300 mm - Boitier Ø 142 mm - Grille caillebotis antidérapante											
Vertical	307557	300034	L15	110	3,5	50	1000	270	147	10/26	14,7
Horizontal	307569		L15	110	3,2	50	1000	270	FE * 234/250	10/26	14,9
1000 x 500 mm - Boitier Ø 142 mm - Grille caillebotis antidérapante											
Vertical	307559	300033	L15	110	3,5	50	1000	470	147	10/26	18,5
Horizontal	307571		L15	110	3,2	50	1000	470	FE * 234/250	10/26	18,6

* Fil d'eau pour sorties horizontales uniquement
** Cadre rehausse hauteur 30 mm en option et préconisé pour les installations sur sols carrelés P4/P4S

Accessoires pour siphons et caniveaux ACO Easy Thin Bed

Type	Article N°	Diamètre à l'entrée [mm]	DN [mm]	Pour siphons [mm]	Poids [kg]
Cône de récupération avec verrouillage et panier H 250 mm + cadre H 30 mm					
	415821	250	100	300	2,7
Cône de récupération fixe H 200 mm + cadre H 25 mm					
	415918	223	100	200	1,59
Raccord à joint pour manchon de sortie (en PVC à coller)					
	304314	110	100	-	0,04
Kit système Protect sortie verticale					
	304372	-	110	-	1,2

Cadres rehausses ACO Easy Thin Bed - AISI 304

	Article N°	Pour cuve Longueur [mm]	Hauteur additionnelle [mm]	Poids [kg]
	300029	400x400	30	2,7
	300030	400x800	30	4,0
	300031	500x500	30	3,3
	300032	300x600	30	3,0
	300033	500x1000	30	4,9
	300034	300x1000	30	4,3

Le cadre rehausse est préconisé pour la pose de l'enduit de scellement pour carrelage en zone P4/P4S

Siphons et caniveaux ACO Easy Thin Bed

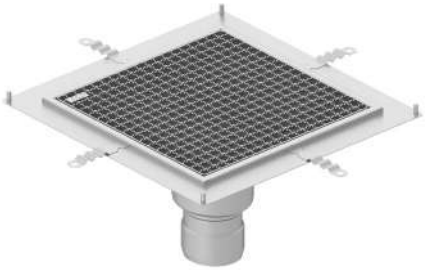

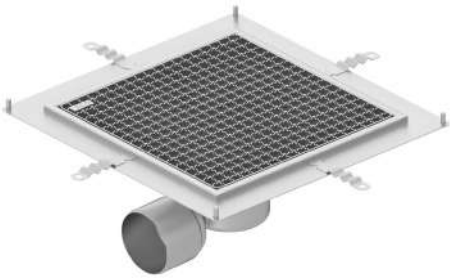

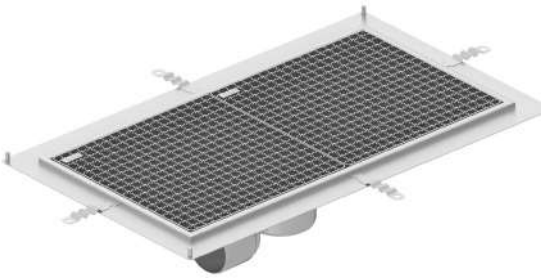

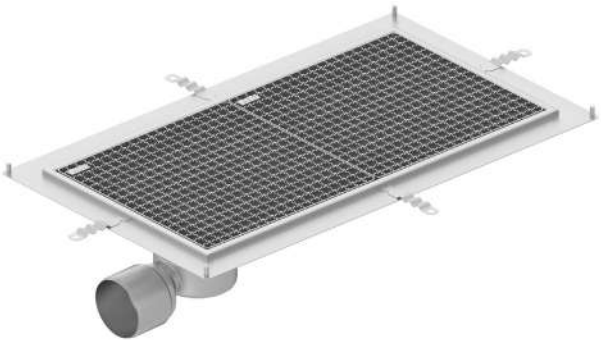

Siphons télescopiques ACO Epur

pour sols souples

Informations produit Epur Sols souples

- Acier inoxydable AISI 304 décapé, passivé, finition brossée
- Entièrement testé et certifié selon la norme NF EN 1253
- Conception "HygieneFirst" conforme à la norme NF EN 14159 et aux recommandations de l'EHEDG
- Absence totale de zone morte pour une évacuation complète afin d'éviter les eaux stagnantes, les mauvaises odeurs, la prolifération bactérienne
- Système télescopique composé d'une cuve ronde avec contre collerette de pincement pour une installation optimale sur sol souple, et d'un boitier siphon
- Couverture inox de diamètre 170 mm (boitier siphon Ø 157mm) ou 222 mm (boitier siphon Ø 218 mm)
- Cloche siphoïde inversée ACO EasyCare et son panier amovible pour un entretien aisé
- Anneau de drainage et de désaccouplement phonique
- Boitier siphon diamètre 157 mm ou 218 mm sans platine fixe
- Débit de 2,6 l/s à 5,5 l/s environ
- Deux design de couvertures électropolies : caillebotis antidérapante, anti-coupure avec crantage double à maille sécurité 19x19 mm ou perforé, accès PMR
- Classe L15 conformément à la norme NF EN 1253
- Siphon livré complet avec protection chantier bois, accessoires de pose
- Pour applications sols souples

Siphons télescopiques ACO Epur pour sols souples

1. Grille inox électropolie
2. Panier amovible
3. Cloche siphoïde inversée
4. Contre collerette de pincement
5. Support de couverture
6. Anneau de drainage
7. Boitier siphon vertical ou horizontal

Siphons télescopiques ACO Epur pour sols souples

Débit de 2,6 à 5,5 l/s

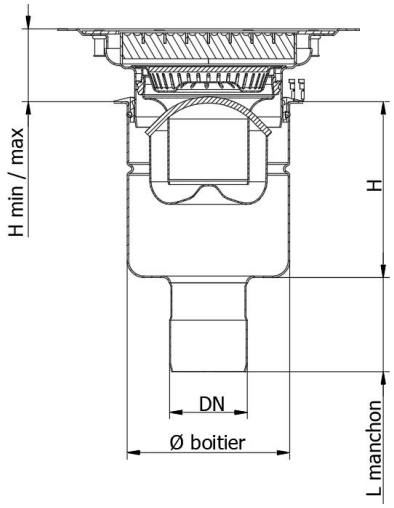

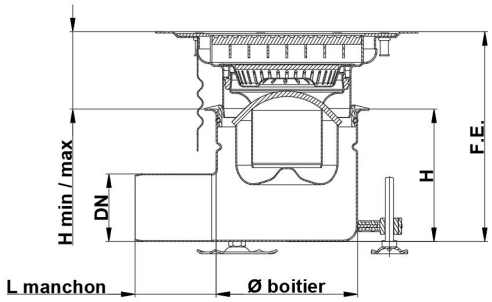

3

Siphons télescopiques - Sortie centrée

	Type	Article N°	Résistance à la charge	DN [mm]	Débit [l/s]	Garde d'eau [mm]	Hauteur réglage mini/maxi [mm]	Hauteur [mm]	Poids [kg]
Boitier Ø 157 mm - Grille caillebotis antidérapante électroplie									
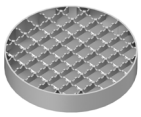	Sortie verticale	304607	L15	75	2,7	50	57/90	171	5,3
	Sortie horizontale	304620			2,6		57/90	FE* 207/240	5,2
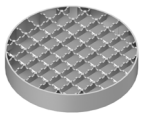	Sortie verticale	304675	L15	110	3,5	50	57/90	171	5,3
	Sortie horizontale	304676			2,8		57/90	FE* 212/245	5,2
Boitier Ø 157 mm - Grille perforée électroplie									
	Sortie verticale	304579	L15	75	2,7	50	57/90	171	5,2
	Sortie horizontale	304593			2,6		57/90	FE* 207/240	5,1
	Sortie verticale	304671	L15	110	3,5	50	57/90	171	5,2
	Sortie horizontale	304672			2,8		57/90	FE* 212/245	5,1
Boitier Ø 218 mm - Grille caillebotis antidérapante électroplie									
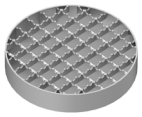	Sortie verticale	304608	L15	110	5,5	50	53/90	170	7,2
	Sortie horizontale	304621			4,6		53/90	FE* 208/245	6,9

* Fil d'eau pour sorties horizontales uniquement

NOTES

Caniveaux télescopiques ACO Epur

pour sols souples

Informations produit Epur

- Acier inoxydable AISI 304 décapé, passivé, finition brossée
- Entièrement testé et certifié selon la norme NF EN 1253
- Conception "HygieneFirst" conforme à la norme NF EN 14159 et aux recommandations de l'EHEDG
- Absence totale de zone morte pour une évacuation complète afin d'éviter les eaux stagnantes, les mauvaises odeurs, la prolifération bactérienne
- Système télescopique composé d'une cuve avec contre collerette de pincement pour une installation optimale sur sol souple
- Cloche siphoïde inversée ACO EasyCare et son panier amovible pour un entretien aisé
- Anneau de drainage et de désaccouplement phonique
- Boitier siphon diamètre 218 mm sans platine fixe
- Débit de 4,6 l/s à 5,5 l/s environ
- Couverture caillebotis électropolie antidérapante, anti-coupure avec crantage double à maille sécurité 19x19 mm et conforme réglementation PMR
- Classe L15 conformément à la norme NF EN 1253
- Caniveau livré complet avec protection chantier bois, accessoires de pose
- Pour applications sols souples

En plus des dimensions standards présentées, ACO réalise des solutions sur-mesure répondant aux projets spécifiques. Contactez notre équipe de technico-commerciaux au 02.32.51.30.55 !

Caniveaux télescopiques ACO Epur pour sols souples

1. Grille inox électropolie
2. Panier amovible
3. Cloche siphoïde inversée
4. Contre collerette de pincement
5. Cuve télescopique
6. Anneau de drainage
7. Boitier siphon vertical ou horizontal

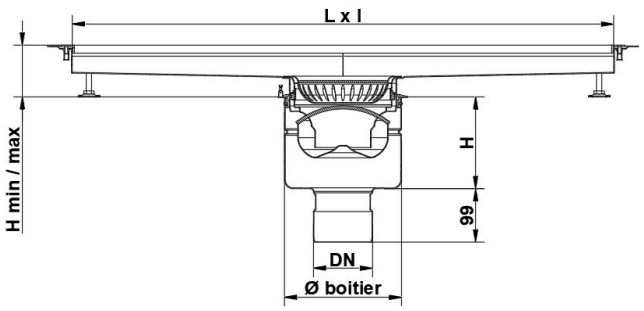

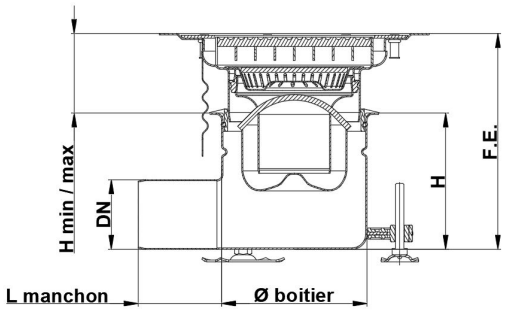

Caniveaux télescopiques - Sortie centrée

Type	Article N°	Résistance à la charge	DN [mm]	Débit [l/s]	Garde d'eau [mm]	Longueur [mm]	Largeur [mm]	Hauteur [mm]	Hauteur de réglage mini/maxi [mm]	Poids [kg]
400 x 400 mm – Boitier Ø 218 mm - Grille caillebotis antidérapante électroplie										
Vertical	305790	L15	110	5,5	50	400	370	170	80/115	14,2
Horizontal	305801	L15	110	4,6	50	400	370	FE* 235/270	80/115	13,9
800 x 400 mm – Boitier Ø 218 mm - Grille caillebotis antidérapante électroplie										
Vertical	305791	L15	110	5,5	50	800	370	170	80/115	22,0
Horizontal	305802	L15	110	4,6	50	800	370	FE* 235/270	80/115	21,8
800 x 800 mm – Boitier Ø 218 mm - Grille caillebotis antidérapante électroplie										
Vertical	305798	L15	110	5,5	50	800	770	170	100/135	38,2
Horizontal	305809	L15	110	4,6	50	800	770	FE* 255/290	100/135	37,9
500 x 500 mm – Boitier Ø 218 mm - Grille caillebotis antidérapante électroplie										
Vertical	305793	L15	110	5,5	50	500	470	170	86/121	18,4
Horizontal	305804	L15	110	4,6	50	500	470	FE* 241/276	86/121	18,7
1000 x 500 mm – Boitier Ø 218 mm - Grille caillebotis antidérapante électroplie										
Vertical	305794	L15	110	5,5	50	1000	470	170	86/121	30,5
Horizontal	305805	L15	110	4,6	50	1000	470	FE* 241/276	86/121	30,2
1000 x 300 mm – Boitier Ø 218 mm - Grille caillebotis antidérapante électroplie										
Vertical	305799	L15	110	5,5	50	1000	270	170	69/108	27,6
Horizontal	305810	L15	110	4,6	50	1000	270	FE* 224/263	69/108	27,3
1200 x 600 mm – Boitier Ø 218 mm - Grille caillebotis antidérapante électroplie										
Vertical	305796	L15	110	5,5	50	1200	570	170	91/126	30,0
Horizontal	305807	L15	110	4,6	50	1200	570	FE* 246/281	91/126	37,8

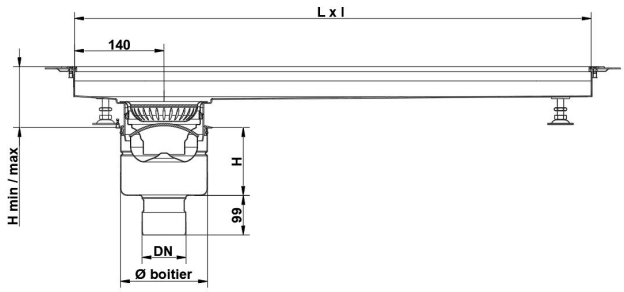

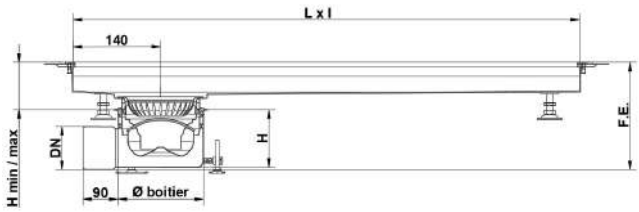

Caniveaux télescopiques - Sortie en bout

Type	Article N°	Résistance à la charge	DN [mm]	Débit [l/s]	Garde d'eau [mm]	Longueur [mm]	Largeur [mm]	Hauteur [mm]	Hauteur de réglage mini/maxi [mm]	Poids [kg]
800 x 400 mm - Boitier Ø 218 mm - Grille caillebotis antidérapante										
Vertical	305792	L15	110	5,5	50	800	370	170	71/100	22,0
Horizontal	305803	L15	110	4,6	50	800	370	FE* 227/262	85/100	21,8
1000 x 500 mm - Boitier Ø 218 mm - Grille caillebotis antidérapante										
Vertical	305795	L15	110	5,5	50	1000	470	170	71/100	30,5
Horizontal	305806	L15	110	4,6	50	1000	470	FE* 230/265	85/100	30,2
600 x 300 mm - Boitier Ø 218 mm - Grille caillebotis antidérapante										
Vertical	305812	L15	110	5,5	50	600	270	170	71/100	18,8
Horizontal	305813	L15	110	4,6	50	600	270	FE* 229/266	85/100	18,5
1000 x 300 mm - Boitier Ø 218 mm - Grille caillebotis antidérapante										
Vertical	305800	L15	110	5,5	50	1000	370	170	71/100	18,8
Horizontal	305811	L15	110	4,6	50	1000	370	FE* 229/266	85/100	18,5
1200 x 600 mm - Boitier Ø 218 mm - Grille caillebotis antidérapante										
Vertical	305797	L15	110	5,5	50	1200	570	170	71/100	38,1
Horizontal	305808	L15	110	4,6	50	1200	570	FE* 232/267	85/100	37,8

* Fil d'eau pour sorties horizontales uniquement

Accessoires siphons et caniveaux télescopiques ACO Epur sols souples

Type	Article N°	Diamètre à l'entrée [mm]	DN [mm]	Pour siphons [mm]	Poids [kg]
Cône de récupération avec verrouillage et panier H 250 mm + cadre H 30 mm					
	415821	250	100	300	2,7
Cône de récupération fixe H 200 mm + cadre H 25 mm					
	415918	223	100	200	1,59
Raccord à joint pour manchon de sortie (en PVC à coller)					
	304314	110	100	-	0,04
Kit système Protect sortie verticale ou horizontale					
	304372	-	110	-	1,2
	307635	Sortie horizontale pour boitier ∅ 218 mm			0,46
Kit coupe-feu					
				Pour boitiers Ø [mm]	
CSTB EI 180	416934	-	110	218	6,0

Rehausses

	Article N°	Platine	Pour boitiers Ø [mm]	Hauteur additionnelle [mm]	Poids [kg]
	408226	Avec	218	5 à 45	2,4
	408209	Sans	218	5 à 45	1,5

ACO Modul est une solution de drainage modulaire qui permet de proposer à partir de composants standards, des configurations à l'infinie.
Elle se compose de caniveaux standards mais aussi de caniveaux sur-mesure pour répondre à des besoins d'implantations spécifiques.

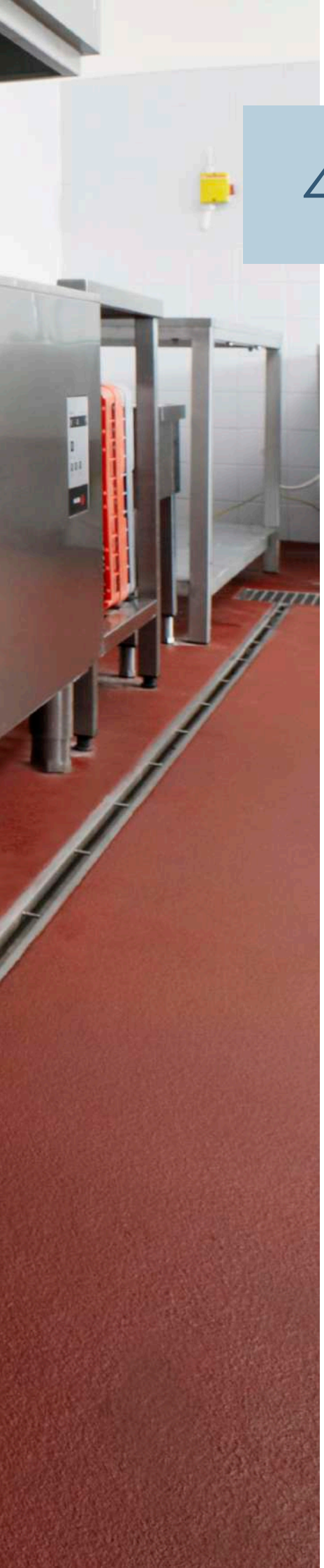

4 Solutions de drainage linéaires modulaires

La gamme de caniveaux à fente ou à grille en acier inoxydable ACO Modul est destinée aux cuisines collectives et cuisines commerciales.

Ce système modulaire est composé de :
- Caniveaux à fente permettant de réaliser une délimitation entre zones sèches et zones humides sur les sols où le débit de nettoyage est faible
- Caniveaux à grille permettant de drainer les eaux usées pour des applications à débit modéré jusqu'à élevé.

La cuve ACO Modul est conçue avec des pentes assurant une évacuation efficace des eaux usées vers le boitier siphon. Elle est également dotée d'un remplissage sous bordure en EPDM évitant tout écrasement sous la charge d'équipement roulant.

ACO Modul est livré complet : plaque bois de protection chantier, bride de liaison, joint nitrile, boulonnerie inox A2, pieds de réglage, mise à la terre incluse.

Plusieurs design de couvertures sont proposés : caillebotis, à barreaux. Les classes de charge sont comprises entre L15 et N250 selon les grilles et conformément à la norme NF EN 1253 et à la réglementation PMR.

De nombreux accessoires sont disponibles en option : protection des canalisations, rehausse, kit coupe feu...

RETOUR AU SOMMAIRE

En plus des dimensions standards présentées,
ACO réalise des solutions sur-mesure répondant aux projets spécifiques.
Contactez notre équipe de technico-commerciaux au 02.32.51.30.55
ou par courriel au technicocom-bd@aco.fr

Caniveaux à fente ACO Modul 20

pour sols carrelés et résine

Informations produit Modul 20

- Acier inoxydable AISI 304 décapé, passivé, finition brossée
- Entièrement testé et certifié selon la norme NF EN 1253
- Conception "HygieneFirst" conforme à la norme NF EN 14159 et aux recommandations de l'EHEDG
- Absence totale de zone morte pour une évacuation complète afin d'éviter les eaux stagnantes, les mauvaises odeurs, la prolifération bactérienne
- Caniveau de sol à fente de 19 mm recommandé pour délimiter les zones sèches des zones humides avec nettoyage à faible débit
- Système modulaire comprenant : bride boulonnée, joint en nitrile, grille inox et pieds de réglage
- Cloche siphoïde inversée ACO EasyCare et son panier amovible pour un entretien aisé
- Anneau de drainage et de désaccouplement phonique
- Sortie sur manchon DN 110 mm ou sur boitier siphon avec platine de reprise de l'étanchéité sur dalle, diamètre 157 mm et DN 110 mm
- Débit de 1,2 l/s à 3,9 l/s environ
- Deux design de couvertures électropolies : caillebotis antidérapante, anti-coupure avec crantage double à maille sécurité 19x19 mm ou à barreaux (R50), accès PMR. Pour boitier siphon de sortie
- Classes L15 à R50 conformément à la norme NF EN 1253
- Caniveau livré complet avec protection chantier bois, accessoires de pose
- Pour applications sols carrelés et sols en résine

ACO s'engage à vous livrer le kit complet ACO Modul dans les 48 h maxi pour toute commande passée avant midi !

- ACO Modul de 6 mètres linéaires maximum
- Produit complet : Kit ACO Modul + grille (la grille peut être envoyée ultérieurement)
- Couvertures en inox au choix conformes à la norme NF EN 1253
- Emballage carton renforcé comprenant une fiche technique, 1 plan de calepinage (Livraison en France métropolitaine, excepté en Corse et dans la limite des stocks disponibles).

Système ACO Modul 20

1 Grille caillebotis crantée
2 Panier amovible
3 Cloche siphoïde inversée
4 Elément de sortie
5 Anneau de drainage
6 Boitier siphon vertical
7 Elément droit
8 Plaque d'extrémité

Caniveaux à fente ACO Modul 20

Débit de 1,2 l/s

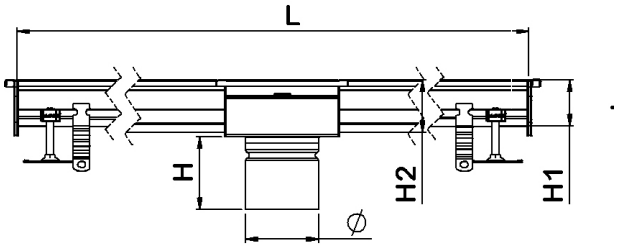

Sortie centrée sur manchon DN110
Support 200x200 mm - Couverture 168x168 mm

Longueur [mm]	Article N°	Débit [l/s]	Garde d'eau [mm]	Largeur [mm]	Hauteur entrée/sortie H1/H2 [mm]	Hauteur H [mm]	Poids [kg]
1000	306130	1,2	50	20	70/70	120	5,9
1500	306131	1,2	50	20	70/75	120	9,0
2000	306132	1,2	50	20	75/80	120	11,0
2500	306133	1,2	50	20	70/75	120	12,0
3000	306134	1,2	50	20	70/75	120	13,6
3500	306135	1,2	50	20	70/80	120	16,9
4000	306136	1,2	50	20	70/80	120	18,6
4500	306137	1,2	50	20	70/80	120	18,4
5000	306138	1,2	50	20	70/80	120	20,0
5500	306139	1,2	50	20	75/90	120	24,4
6000	306140	1,2	50	20	75/90	120	26,3
6500	306141	1,2	50	20	70/80	120	24,9
7000	306142	1,2	50	20	70/80	120	26,6
7500	306143	1,2	50	20	75/90	120	31,6
8000	306144	1,2	50	20	75/90	120	33,5

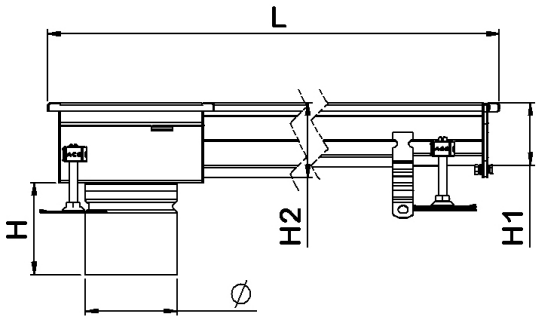

Sortie en bout sur manchon DN110
Support 200x200 mm - Couverture 168x168 mm

Longueur [mm]	Article N°	Débit [l/s]	Garde d'eau [mm]	Largeur [mm]	Hauteur entrée/sortie H1/H2 [mm]	Hauteur H [mm]	Poids [kg]
1000	304281	1,2	50	20	70/75	120	6,6
1500	304282	1,2	50	20	70/75	120	8,1
2000	304283	1,2	50	20	70/80	120	10,7
2500	304284	1,2	50	20	70/80	120	11,3
3000	304285	1,2	50	20	75/90	120	14,4
3500	306145	1,2	50	20	70/80	120	14,6
4000	306146	1,2	50	20	75/90	120	18,0
4500	306147	1,2	50	20	70/90	120	18,8
5000	306148	1,2	50	20	70/90	120	21,7
5500	306149	1,2	50	20	70/90	120	22,4
6000	306150	1,2	50	20	75/100	120	26,2
6500	306151	1,2	50	20	70/90	120	25,7
7000	306152	1,2	50	20	75/100	120	29,8
7500	306153	1,2	50	20	75/100	120	31,3
8000	306154	1,2	50	20	70/100	120	33,5

Caniveaux à fente télescopiques ACO Modul 20

Débit de 3,9 l/s

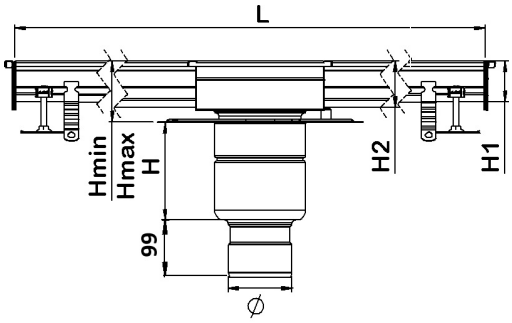

Sortie verticale centrée - Boitier Ø 157 mm - DN 110
Support 250x250 mm - Couverture 218x218 mm

Longueur [mm]	Article N°	Débit [l/s]	Garde d'eau [mm]	Largeur [mm]	Hauteur entrée/sortie H1/H2 [mm]	Hauteur H [mm]	Hauteur de réglage mini/maxi [mm]	Poids [kg]
1000	306155	3,9	50	20	70/70	171	90/125	8,9
1500	306156	3,9	50	20	70/75	171	95/130	11,9
2000	306157	3,9	50	20	70/75	171	95/130	13,6
2500	306158	3,9	50	20	70/75	171	95/130	14,9
3000	306159	3,9	50	20	70/75	171	95/130	16,6
3500	306160	3,9	50	20	70/80	171	100/135	19,9
4000	306161	3,9	50	20	70/80	171	100/135	21,6
4500	306162	3,9	50	20	70/80	171	100/135	21,4
5000	306163	3,9	50	20	70/80	171	100/135	23,0
5500	306164	3,9	50	20	75/90	171	110/145	27,4
6000	306165	3,9	50	20	75/90	171	110/145	29,2
6500	306166	3,9	50	20	70/80	171	100/135	27,9
7000	306167	3,9	50	20	70/80	171	100/135	29,6
7500	306168	3,9	50	20	75/90	171	110/145	34,6
8000	306169	3,9	50	20	75/90	171	110/145	36,4

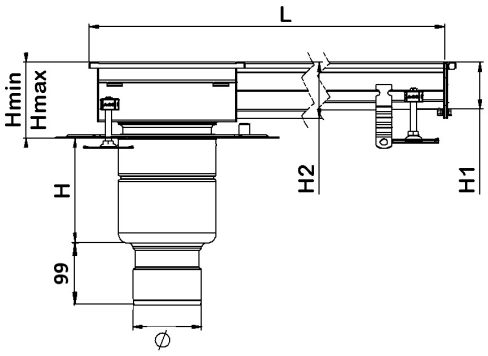

Sortie verticale en bout - Boitier Ø 157 mm - DN 110
Support 250x250 mm - Couverture 218x218 mm

Longueur [mm]	Article N°	Débit [l/s]	Garde d'eau [mm]	Largeur [mm]	Hauteur entrée/sortie H1/H2 [mm]	Hauteur H [mm]	Hauteur de réglage mini/maxi [mm]	Poids [kg]
1000	306170	3,9	50	20	70/75	171	95/130	9,6
1500	306171	3,9	50	20	70/75	171	95/130	11,1
2000	306172	3,9	50	20	70/80	171	100/135	13,6
2500	306173	3,9	50	20	70/80	171	100/135	14,3
3000	306174	3,9	50	20	75/90	171	110/145	17,4
3500	306175	3,9	50	20	70/80	171	100/135	17,6
4000	306176	3,9	50	20	75/90	171	110/145	21,0
4500	306177	3,9	50	20	70/90	171	110/145	21,8
5000	306178	3,9	50	20	70/90	171	110/145	24,7
5500	306179	3,9	50	20	70/90	171	110/145	25,4
6000	306180	3,9	50	20	75/100	171	120/155	29,4
6500	306181	3,9	50	20	70/90	171	110/145	28,7
7000	306182	3,9	50	20	75/100	171	120/155	33,0
7500	306183	3,9	50	20	75/100	171	120/155	34,5
8000	306184	3,9	50	20	70/100	171	120/155	36,7

Caniveaux à fente télescopiques ACO Modul 20

Débit de 3,2 l/s

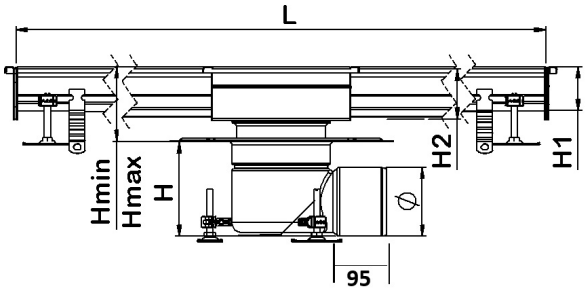

Sortie horizontale centrée - Boitier Ø 157 mm - DN 110
Support 250x250 mm - Couverture 218x218 mm

Longueur [mm]	Article N°	Débit [l/s]	Garde d'eau [mm]	Largeur [mm]	Hauteur entrée/sortie H1/H2 [mm]	FE* [mm]	Hauteur de réglage mini/maxi [mm]	Poids [kg]
1000	306255	3,2	50	20	70/70	237/272	90/125	8,8
1500	306256	3,2	50	20	70/75	242/277	95/130	11,8
2000	306257	3,2	50	20	70/75	242/277	95/130	13,9
2500	306258	3,2	50	20	70/75	242/277	95/130	14,8
3000	306259	3,2	50	20	70/75	242/277	95/130	16,5
3500	306260	3,2	50	20	70/80	247/282	100/135	19,8
4000	306261	3,2	50	20	70/80	247/282	100/135	21,5
4500	306262	3,2	50	20	70/80	247/282	100/135	21,3
5000	306263	3,2	50	20	70/80	247/282	100/135	22,9
5500	306264	3,2	50	20	75/90	257/292	110/145	27,3
6000	306265	3,2	50	20	75/90	257/292	110/145	29,1
6500	306266	3,2	50	20	70/80	247/282	100/135	27,8
7000	306267	3,2	50	20	70/80	247/282	100/135	29,5
7500	306268	3,2	50	20	75/90	257/292	110/145	34,5
8000	306269	3,2	50	20	75/90	257/292	110/145	36,3

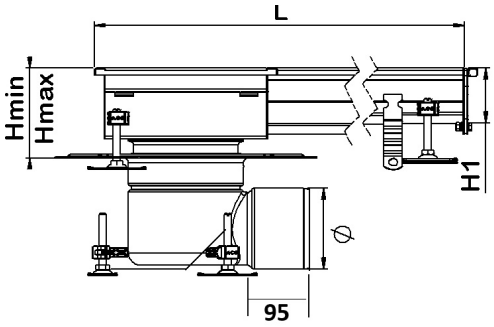

Sortie horizontale en bout - Boitier Ø 157 mm - DN 110
Support 250x250 mm - Couverture 218x218 mm

Longueur [mm]	Article N°	Débit [l/s]	Garde d'eau [mm]	Largeur [mm]	Hauteur entrée/sortie H1/H2 [mm]	FE* [mm]	Hauteur de réglage mini/maxi [mm]	Poids [kg]
1000	306270	3,2	50	20	70/75	242/277	95/130	9,5
1500	306271	3,2	50	20	70/75	242/277	95/130	11,0
2000	306272	3,2	50	20	70/80	247/282	100/135	13,5
2500	306273	3,2	50	20	70/80	247/282	100/135	14,2
3000	306274	3,2	50	20	75/90	257/292	110/145	17,2
3500	306275	3,2	50	20	70/80	247/282	100/135	17,5
4000	306276	3,2	50	20	75/90	257/292	110/145	20,9
4500	306277	3,2	50	20	70/90	257/292	110/145	21,7
5000	306278	3,2	50	20	70/90	257/292	110/145	24,6
5500	306279	3,2	50	20	70/90	257/292	110/145	25,3
6000	306280	3,2	50	20	75/100	267/302	120/155	29,3
6500	306281	3,2	50	20	70/90	257/292	110/145	28,6
7000	306282	3,2	50	20	75/100	267/302	120/155	32,9
7500	306283	3,2	50	20	75/100	267/302	120/155	34,4
8000	306284	3,2	50	20	70/100	267/302	120/155	36,6

* Fil d'eau pour sorties horizontales uniquement

Couvertures ACO Modul 20 - acier inoxydable

Type	Désignation	Article N°	Dimensions [mm]	Résistance [mm]	Poids [kg]
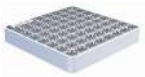	Caillebotis antidérapant Double crantage Passivée	304348	168x168	L15	0,9
		304345	218x218		1,5
	Caillebotis antidérapant Double crantage Electropolie	304347	168x168	L15	0,9
		304343	218x218		1,5
	A barreaux antidérapant Passivée	416912	168x168	R50	1,6
		416914	218x218		2,4

Accessoires ACO Modul 20

Type	Article N°	Pour siphon [mm]	
Cône de récupération inox avec verrouillage DN 100 pour Modul 20			
	415821	300x300	Adaptable aux caniveaux à grille caillebotis Avec panier amovible de récupération des déchets
	415918	200x200	
Raccord de liaison pour manchon de sortie verticale		**DN [mm]**	
	304314	D1=110 D2= 100	Avec joint en élastomère double lèvre et anneau de maintien Pour collage sur tube PVC DN100
Kit Système Protect pour ACO Modul 20 télescopique Ø 157/DN 110			
	304372	110	Avec tamis déverrouillable Système anti-déchets volumineux
	304634		Sortie horizontale pour boitier Ø 157 mm
Kit coupe-feu pour ACO Modul 20 télescopique Ø 157/DN 110			
CSTB EI 120	416933	110	Corps de diamètre 157 A installer avant la pose des boîtiers
Rehausse de support pour Modul 20 Télescopique			
	408206	110	Avec platine Hauteur additionnelle = 5 à 45 mm
	408249	110	Sans platine Hauteur additionnelle = 5 à 45 mm
Platine de reprise d'étanchéité pour Modul 20			
	304302	110	pour évacuation verticale en DN110
Avaloir vertical diamètre 157 mm			
	408056	110	Hauteur 170 mm Garde d'eau de 50 mm
Avaloir horizontal diamètre 157 mm			
	408080	110	Hauteur 147 mm Garde d'eau de 50 mm

4

Caniveaux à grille ACO Modul 125

pour sols carrelés et résine

Informations produit Modul 125

- Acier inoxydable AISI 304 décapé, passivé, finition brossée
- Entièrement testé et certifié selon la norme NF EN 1253
- Conception "HygieneFirst" conforme à la norme NF EN 14159 et aux recommandations de l'EHEDG
- Absence totale de zone morte pour une évacuation complète afin d'éviter les eaux stagnantes, les mauvaises odeurs, la prolifération bactérienne
- Caniveau de sol à grille de largeur 125 mm recommandé pour drainage des eaux usées à débit modéré en configuration linéaire
- Système modulaire comprenant : bride boulonnée, joint en nitrile, grille inox et pieds de réglage
- Cloche siphoïde inversée (sortie manchon) ou cloche champignon (sortie sur boitier) et son panier amovible pour un entretien aisé
- Anneau de drainage et de désaccouplement phonique
- Sortie sur manchon DN 110mm ou sur boitier siphon avec platine de reprise de l'étanchéité sur dalle, diamètre 157mm et DN 110 mm
- Débit de 1,2 l/s à 3,9 l/s environ
- Deux design de couvertures électropolies : caillebotis antidérapante, anti-coupure avec crantage double à maille sécurité 19x19 mm ou à barreaux (R50), accès PMR
- Classes L15 à R50 conformément à la norme NF EN 1253
- Caniveau livré complet avec protection chantier bois, accessoires de pose
- Pour applications sols carrelés et sols en résine

ACO MODUL EXPRESS Livraison en 48h garantie

ACO s'engage à vous livrer le kit complet ACO Modul dans les 48 h maxi pour toute commande passée avant midi !

- ACO Modul de 6 mètres linéaires maximum
- Produit complet : Kit ACO Modul + grille (la grille peut être envoyée ultérieurement)
- Couvertures en inox au choix conformes à la norme NF EN 1253
- Emballage carton renforcé comprenant une fiche technique, 1 plan de calepinage (Livraison en France métropolitaine, excepté en Corse et dans la limite des stocks disponibles).

Système ACO Modul 125

1 Grille caillebotis crantée

2 Panier amovible

3 Cloche champignon

4 Anneau de drainage

5 Boitier siphon vertical ou horizontal

6 Elément droit

7 Plaque d'extrémité

Caniveaux à grille télescopiques ACO Modul 125

Débit de 1,2 l/s

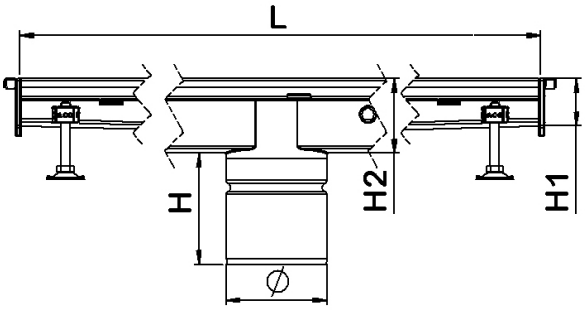

Sortie verticale centrée sur manchon DN 110

Longueur [mm]	Article N°	Débit [l/s]	Garde d'eau [mm]	Largeur [mm]	Hauteur entrée/sortie H1/H2 [mm]	Hauteur H [mm]	Poids [kg]
1000	304276	1,2	50	125	50/50	120	5,4
1500	304277	1,2	50	125	50/65	120	8,9
2000	304278	1,2	50	125	50/65	120	11,5
2500	304279	1,2	50	125	50/65	120	13,1
3000	304280	1,2	50	125	50/65	120	15,7
3500	306185	1,2	50	125	50/80	120	17,9
4000	306186	1,2	50	125	50/80	120	19,9
4500	306187	1,2	50	125	50/65	120	19,1
5000	306188	1,2	50	125	50/65	120	21,7
5500	306189	1,2	50	125	50/80	120	25,5
6000	306190	1,2	50	125	50/80	120	27,5
6500	306191	1,2	50	125	50/65	120	25,5
7000	306192	1,2	50	125	50/65	120	28,1
7500	306193	1,2	50	125	50/80	120	37,2
8000	306194	1,2	50	125	50/80	120	39,2

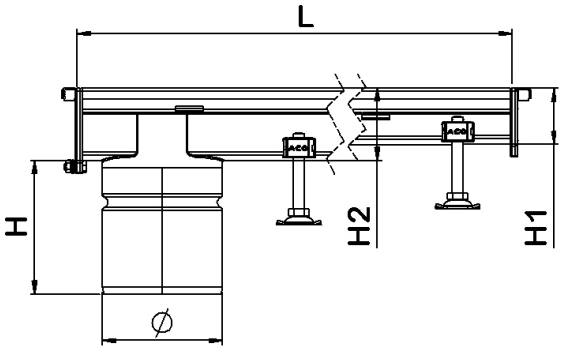

Sortie verticale en bout sur manchon DN 110

Longueur [mm]	Article N°	Débit [l/s]	Garde d'eau [mm]	Largeur [mm]	Hauteur entrée/sortie H1/H2 [mm]	Hauteur H [mm]	Poids [kg]
1000	304271	1,2	50	125	50/50	120	5,4
1500	304272	1,2	50	125	50/65	120	8,5
2000	304273	1,2	50	125	50/65	120	10,3
2500	304274	1,2	50	125	50/65	120	11,5
3000	304275	1,2	50	125	50/65	120	13,3
3500	306195	1,2	50	125	50/65	120	14,7
4000	306196	1,2	50	125	50/65	120	16,5
4500	306197	1,2	50	125	50/80	120	20,0
5000	306198	1,2	50	125	50/80	120	21,9
5500	306199	1,2	50	125	50/80	120	25,8
6000	306200	1,2	50	125	50/80	120	27,7
6500	306201	1,2	50	125	50/80	120	28,3
7000	306202	1,2	50	125	50/80	120	30,9
7500	306203	1,2	50	125	50/95	120	35,0
8000	306204	1,2	50	125	50/95	120	37,1

Caniveaux à grille télescopiques ACO Modul 125

Débit de 3,9 l/s

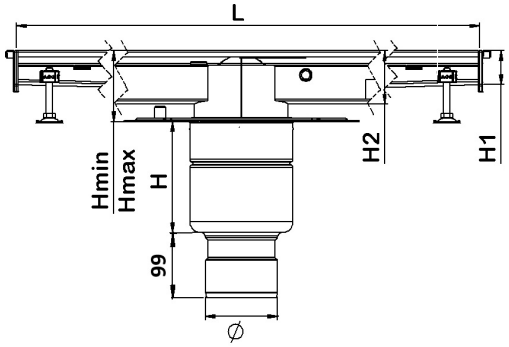

Sortie verticale centrée - Boîtier Ø 157 mm - DN 110

Longueur [mm]	Article N°	Débit [l/s]	Garde d'eau [mm]	Largeur [mm]	Hauteur entrée/sortie H1/H2 [mm]	Hauteur H [mm]	Hauteur de réglage mini/maxi [mm]	Poids [kg]
1000	306205	3,9	50	125	50/50	171	57/91	7,36
1500	306206	3,9	50	125	50/65	171	72/106	10,8
2000	306207	3,9	50	125	50/65	171	72/106	13,5
2500	306208	3,9	50	125	50/65	171	72/106	15,0
3000	306209	3,9	50	125	50/65	171	72/106	17,7
3500	306210	3,9	50	125	50/80	171	87/121	20,8
4000	306211	3,9	50	125	50/80	171	87/121	22,6
4500	306212	3,9	50	125	50/65	171	72/106	21,0
5000	306213	3,9	50	125	50/65	171	72/106	23,7
5500	306214	3,9	50	125	50/80	171	87/121	28,4
6000	306215	3,9	50	125	50/80	171	87/121	30,2
6500	306216	3,9	50	125	50/65	171	72/106	27,4
7000	306217	3,9	50	125	50/65	171	72/106	30,1
7500	306218	3,9	50	125	50/80	171	87/121	40,1
8000	306219	3,9	50	125	50/80	171	87/121	41,9

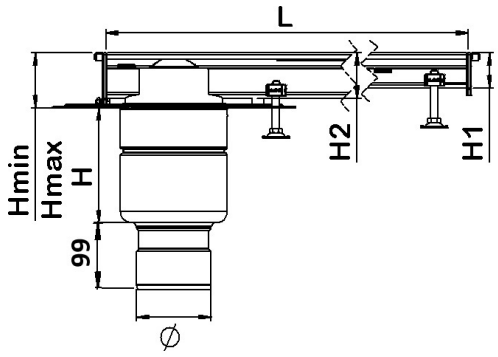

Sortie verticale en bout - Boîtier Ø 157 mm - DN 110

Longueur [mm]	Article N°	Débit [l/s]	Garde d'eau [mm]	Largeur [mm]	Hauteur entrée/sortie H1/H2 [mm]	Hauteur H [mm]	Hauteur de réglage mini/maxi [mm]	Poids [kg]
1000	306220	3,9	50	125	50/50	171	57/91	8,2
1500	306221	3,9	50	125	50/65	171	72/106	10,5
2000	306222	3,9	50	125	50/65	171	72/106	13,2
2500	306223	3,9	50	125	50/65	171	72/106	13,5
3000	306224	3,9	50	125	50/65	171	72/106	16,2
3500	306225	3,9	50	125	50/65	171	72/106	16,7
4000	306226	3,9	50	125	50/65	171	72/106	19,4
4500	306227	3,9	50	125	50/80	171	87/121	22,9
5000	306228	3,9	50	125	50/80	171	87/121	24,7
5500	306229	3,9	50	125	50/80	171	87/121	28,8
6000	306230	3,9	50	125	50/80	171	87/121	30,6
6500	306231	3,9	50	125	50/80	171	87/121	31,2
7000	306232	3,9	50	125	50/80	171	87/121	33,8
7500	306233	3,9	50	125	50/95	171	102/136	36,9
8000	306234	3,9	50	125	50/95	171	102/136	40,1

Caniveaux à grille télescopiques ACO Modul 125

Débit de 3,2 l/s

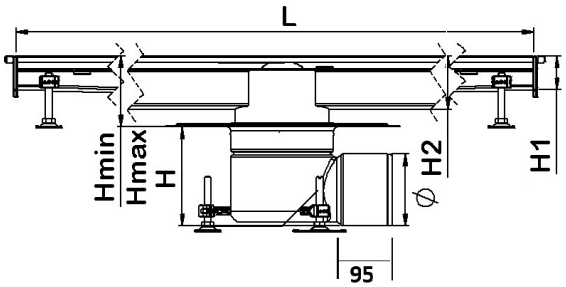

Sortie horizontale centrée - Boîtier Ø 157 mm - DN 110

Longueur [mm]	Article N°	Débit [l/s]	Garde d'eau [mm]	Largeur [mm]	Hauteur entrée/sortie H1/H2 [mm]	FE* [mm]	Hauteur de réglage mini/maxi [mm]	Poids [kg]
1000	306285	3,2	50	125	50/50	210/244	57/91	7,2
1500	306286	3,2	50	125	50/65	225/259	72/106	10,7
2000	306287	3,2	50	125	50/65	225/259	72/106	13,4
2500	306288	3,2	50	125	50/65	225/259	72/106	14,9
3000	306289	3,2	50	125	50/65	225/259	72/106	17,6
3500	306290	3,2	50	125	50/80	240/274	87/121	20,7
4000	306291	3,2	50	125	50/80	240/274	87/121	22,5
4500	306292	3,2	50	125	50/65	225/259	72/106	20,9
5000	306293	3,2	50	125	50/65	225/259	72/106	23,6
5500	306294	3,2	50	125	50/80	240/274	87/121	28,3
6000	306295	3,2	50	125	50/80	240/274	87/121	30,1
6500	306296	3,2	50	125	50/65	225/259	72/106	27,3
7000	306297	3,2	50	125	50/65	225/259	72/106	30,06
7500	306298	3,2	50	125	50/80	240/274	87/121	40,0
8000	306299	3,2	50	125	50/80	240/274	87/121	41,8

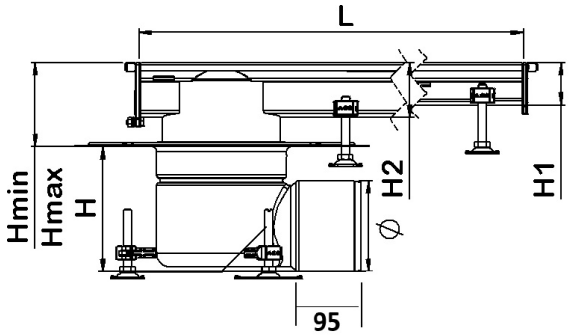

Sortie horizontale en bout - Boîtier Ø 157 mm - DN 110

Longueur [mm]	Article N°	Débit [l/s]	Garde d'eau [mm]	Largeur [mm]	Hauteur entrée/sortie H1/H2 [mm]	FE* [mm]	Hauteur de réglage mini/maxi [mm]	Poids [kg]
1000	306300	3,2	50	125	50/50	210/244	57/91	8,1
1500	306301	3,2	50	125	50/65	225/259	72/106	10,4
2000	306302	3,2	50	125	50/65	225/259	72/106	13,1
2500	306303	3,2	50	125	50/65	225/259	72/106	13,4
3000	306304	3,2	50	125	50/65	225/259	72/106	16,1
3500	306305	3,2	50	125	50/65	225/259	72/106	16,6
4000	306306	3,2	50	125	50/65	225/259	72/106	19,3
4500	306307	3,2	50	125	50/80	240/274	87/121	22,8
5000	306308	3,2	50	125	50/80	240/274	87/121	24,6
5500	306309	3,2	50	125	50/80	240/274	87/121	28,7
6000	306310	3,2	50	125	50/80	240/274	87/121	30,5
6500	306311	3,2	50	125	50/80	240/274	87/121	31,1
7000	306312	3,2	50	125	50/80	240/274	87/121	33,7
7500	306313	3,2	50	125	50/95	255/289	102/136	36,8
8000	306314	3,2	50	125	50/95	255/289	102/136	40,0

* Fil d'eau pour sorties horizontales uniquement

Couvertures ACO Modul 125 - acier inoxydable

Type	Désignation	Article N°	Dimensions [mm]	Résistance [mm]	Poids [kg]
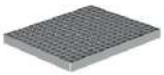	Caillebotis antidérapant Double crantage Passivée	304365	125x500	L15	1,6
		304364	125x1000		3,0
	Caillebotis antidérapant Double crantage Electropolie	304368	125x500		1,6
		304367	125x1000		3,0
	A barreaux antidérapant Passivée	413327	125x500	R50	2,2
		413329	125x1000		4,4

4

Accessoires ACO Modul 125

Type		Article N°	DN [mm]	
Raccord de liaison pour manchon de sortie verticale DN 110 et 157/DN 110				
		304314	110	Avec joint en élastomère double lèvre et anneau de maintien Pour collage sur tube PVC DN100
Panier				
		414339	-	0,6 L Pour boîtier 157 - Hauteur 50 mm
Kit Système Protect pour ACO Modul 125 télescopique Ø 157/DN 110				
		304372	110	Avec tamis déverrouillable Système anti-déchets volumineux
		304634	Sortie horizontale pour boitier Ø 157 mm	
Kit coupe-feu pour sortie verticale 157/DN 110				
CSTB	EI 120	416933	110	Corps de diamètre 157 A installer avant la pose des boîtiers
Rehausse de support pour Modul 20 Télescopique				
		408206	110	Avec platine Pour toutes sorties 157 Hauteur additionnelle = 5 à 45 mm
		408249	110	Sans platine Hauteur additionnelle = 5 à 45 mm
Platine de reprise d'étanchéité pour Modul 125				
		304302	110	pour évacuation verticale en DN110
Boitier siphon vertical diamètre 157 mm*				
		446484	110	Hauteur 170 mm Garde d'eau de 50 mm
Boitier siphon horizontal diamètre 157 mm*				
		408081_F	110	Hauteur 147 mm Garde d'eau de 50 mm

* Boitier siphon avec cloche siphoïde

4

Caniveaux à grille ACO Modul 200

pour sols carrelés et résine

Informations produit Modul 200

- Acier inoxydable AISI 304 décapé, passivé, finition brossée
- Entièrement testé et certifié selon la norme NF EN 1253
- Conception "HygieneFirst" conforme à la norme NF EN 14159 et aux recommandations de l'EHEDG
- Absence totale de zone morte pour une évacuation complète afin d'éviter les eaux stagnantes, les mauvaises odeurs, la prolifération bactérienne
- Caniveau de sol à grille de largeur 200 mm recommandé pour drainage des eaux usées à débit modéré à élevé en configuration linéaire
- Système modulaire comprenant : bride boulonnée, joint en nitrile, grille inox et pieds de réglage
- Cloche siphoïde inversée ACO EasyCare et son panier amovible pour un entretien aisé
- Anneau de drainage et de désaccouplement phonique
- Sortie sur boitier siphon avec platine de reprise de l'étanchéité sur dalle, diamètre 157 mm et DN 110 mm
- Débit de 3,2 l/s à 3,9 l/s environ
- Deux design de couvertures électropolies : caillebotis antidérapante, anti-coupure avec crantage double à maille sécurité 19x19 mm ou à barreaux (R50), accès PMR
- Classes L15 à R50 conformément à la norme NF EN 1253
- Caniveau livré complet avec protection chantier bois, accessoires de pose
- Pour applications sols carrelés et sols en résine

ACO s'engage à vous livrer le kit complet ACO Modul dans les 48 h maxi pour toute commande passée avant midi !

- ACO Modul de 6 mètres linéaires maximum
- Produit complet : Kit ACO Modul + grille (la grille peut être envoyée ultérieurement)
- Couvertures en inox au choix conformes à la norme NF EN 1253
- Emballage carton renforcé comprenant une fiche technique, 1 plan de calepinage (Livraison en France métropolitaine, excepté en Corse et dans la limite des stocks disponibles).

Système ACO Modul 200

1 Grille caillebotis crantée

2 Panier amovible

3 Cloche siphoïde inversée

4 Elément droit

5 Plaque d'extrémité

6 Anneau de drainage

7 Boitier siphon vertical ou horizontal

Caniveaux à grille télescopiques ACO Modul 200

Débit de 3,9 l/s

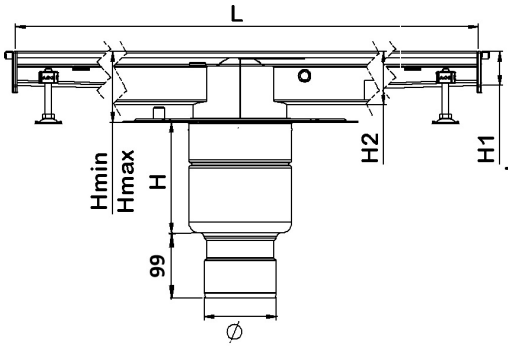

Sortie verticale centrée - Boîtier Ø157 mm - DN 110

Longueur [mm]	Article N°	Débit [l/s]	Garde d'eau [mm]	Largeur [mm]	Hauteur entrée/sortie H1/H2 [mm]	Hauteur H [mm]	Hauteur de réglage mini/maxi [mm]	Poids [kg]
1000	304266	3,9	50	200	60/60	171	81/115	10,0
1500	304267	3,9	50	200	55/60	171	81/115	15,0
2000	304268	3,9	50	200	55/60	171	81/115	17,5
2500	304269	3,9	50	200	60/70	171	91/125	21,6
3000	304270	3,9	50	200	60/70	171	91/125	24,0
3500	306235	3,9	50	200	55/70	171	91/125	29,1
4000	306236	3,9	50	200	55/70	171	91/125	31,5
4500	306237	3,9	50	200	60/70	171	91/125	33,8
5000	306238	3,9	50	200	60/70	171	91/125	36,2
5500	306239	3,9	50	200	55/70	171	91/125	41,2
6000	306240	3,9	50	200	55/70	171	91/125	43,6
6500	306241	3,9	50	200	60/80	171	101/135	45,3
7000	306242	3,9	50	200	60/80	171	101/135	47,7
7500	306243	3,9	50	200	55/80	171	101/135	52,8
8000	306244	3,9	50	200	55/80	171	101/135	55,2

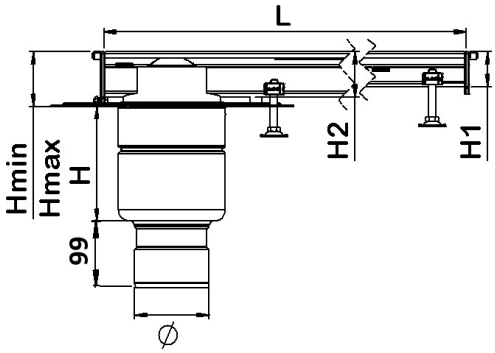

Sortie verticale en bout - Boîtier Ø 157 mm - DN 110

Longueur [mm]	Article N°	Débit [l/s]	Garde d'eau [mm]	Largeur [mm]	Hauteur entrée/sortie H1/H2 [mm]	Hauteur H [mm]	Hauteur de réglage mini/maxi [mm]	Poids [kg]
1000	304261	3,9	50	200	60/60	171	81/115	10,0
1500	304262	3,9	50	200	60/70	171	91/125	14,8
2000	304263	3,9	50	200	60/70	171	91/125	17,2
2500	304264	3,9	50	200	60/70	171	91/125	20,9
3000	304265	3,9	50	200	60/70	171	91/125	23,3
3500	306245	3,9	50	200	60/80	171	101/135	26,8
4000	306246	3,9	50	200	60/80	171	101/135	29,2
4500	306247	3,9	50	200	60/80	171	101/135	34,3
5000	306248	3,9	50	200	60/80	171	101/135	36,7
5500	306249	3,9	50	200	70/100	171	121/155	40,1
6000	306250	3,9	50	200	70/100	171	121/155	42,6
6500	306251	3,9	50	200	60/100	171	121/155	38,8
7000	306252	3,9	50	200	60/100	171	121/155	41,3
7500	306253	3,9	50	200	55/100	171	121/155	45,0
8000	306254	3,9	50	200	55/110	171	131/165	50,4

Caniveaux à grille télescopiques ACO Modul 200

Débit de 3,2 l/s

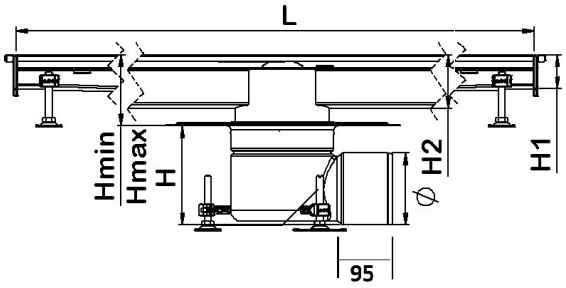

Sortie horizontale centrée - Boîtier Ø 157 mm - DN 110

Longueur [mm]	Article N°	Débit [l/s]	Garde d'eau [mm]	Largeur [mm]	Hauteur entrée/sortie H1/H2 [mm]	FE* [mm]	Hauteur de réglage mini/maxi [mm]	Poids [kg]
1000	306315	3,2	50	200	60/60	234/268	81/115	9,9
1500	306316	3,2	50	200	55/60	234/268	81/115	14,9
2000	306317	3,2	50	200	55/60	234/268	81/115	17,4
2500	306318	3,2	50	200	60/70	244/278	91/125	21,5
3000	306319	3,2	50	200	60/70	244/278	91/125	23,9
3500	306320	3,2	50	200	55/70	244/278	91/125	29,0
4000	306321	3,2	50	200	55/70	244/278	91/125	31,4
4500	306322	3,2	50	200	60/70	244/278	91/125	33,7
5000	306323	3,2	50	200	60/70	244/278	91/125	36,1
5500	306324	3,2	50	200	55/70	244/278	91/125	41,1
6000	306325	3,2	50	200	55/70	244/278	91/125	43,5
6500	306326	3,2	50	200	60/80	254/288	101/135	45,2
7000	306327	3,2	50	200	60/80	254/288	101/135	47,6
7500	306328	3,2	50	200	55/80	254/288	101/135	52,7
8000	306329	3,2	50	200	55/80	254/288	101/135	55,1

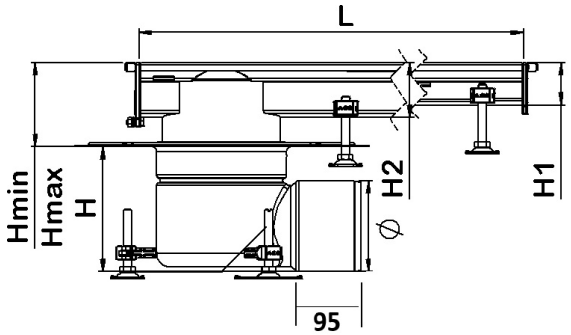

Sortie horizontale en bout - Boîtier Ø 157 mm - DN 110

Longueur [mm]	Article N°	Débit [l/s]	Garde d'eau [mm]	Largeur [mm]	Hauteur entrée/sortie H1/H2 [mm]	FE* [mm]	Hauteur de réglage mini/maxi [mm]	Poids [kg]
1000	306330	3,2	50	200	60/60	234/268	81/115	9,9
1500	306331	3,2	50	200	60/70	244/278	91/125	14,7
2000	306332	3,2	50	200	60/70	244/278	91/125	17,1
2500	306333	3,2	50	200	60/70	244/278	91/125	20,8
3000	306334	3,2	50	200	60/70	244/278	91/125	23,2
3500	306335	3,2	50	200	60/80	254/288	101/135	26,7
4000	306336	3,2	50	200	60/80	254/288	101/135	29,1
4500	306337	3,2	50	200	60/80	254/288	101/135	34,2
5000	306338	3,2	50	200	60/80	254/288	101/135	36,6
5500	306339	3,2	50	200	70/100	274/308	121/155	40,0
6000	306340	3,2	50	200	70/100	274/308	121/155	42,5
6500	306341	3,2	50	200	60/100	274/308	121/155	38,7
7000	306342	3,2	50	200	60/100	274/308	121/155	41,2
7500	306343	3,2	50	200	55/100	274/308	121/155	44,9
8000	306344	3,2	50	200	55/110	284/318	131/165	50,3

* Fil d'eau pour sorties horizontales uniquement

Couvertures ACO Modul 200 - acier inoxydable

Type	Désignation	Article N°	Dimensions [mm]	Résistance [mm]	Poids [kg]
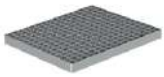	Caillebotis antidérapant Double crantage Passivée	304359	200x500	L15	2,9
		304358	200x1000		5,6
	Caillebotis antidérapant Double crantage Electropolie	304362	200x500		2,9
		304361	200x1000		5,6
	A barreaux antidérapant Passivée	413333	200x500	R50	4,9
		413335	200x1000		9,6

4

Accessoires ACO Modul 200

Type		Article N°	DN [mm]	
Raccord de liaison pour manchon de sortie verticale DN 110				
		304314	D1=110 D2= 100	Avec joint en élastomère double lèvre et anneau de maintien Pour collage sur tube PVC DN100
Kit Système Protect pour ACO Modul 200 télescopique Ø 157/DN 110				
		304372	110	Avec tamis déverrouillable Système anti-déchets volumineux
		304634	Sortie horizontale pour boitier Ø 157 mm	
Kit coupe-feu pour ACO Modul 200 télescopique Ø 157/DN 110				
CSTB	EI 120	416933	110	Corps de diamètre 157 A installer avant la pose des boîtiers
Rehausse de support pour Modul 200 Télescopique				
		408206	110	Avec platine Hauteur additionnelle = 5 à 45 mm
		408249	110	Sans platine Hauteur additionnelle = 5 à 45 mm
Platine de reprise d'étanchéité pour Modul 200				
		304302	110	pour évacuation verticale en DN110
Avaloir vertical diamètre 157 mm				
		408056	110	Hauteur 170 mm Garde d'eau de 50 mm
Avaloir horizontal diamètre 157 mm				
		408080	110	Hauteur 147 mm Garde d'eau de 50 mm

4

Caniveaux linéaires ACO Modul sur-mesure

pour sols carrelés et résine

Une gamme conçue pour les lignes de caniveaux sur-mesure

ACO Modul est un caniveau en acier inoxydable, à fente (largeur 20 mm) ou à grille (largeurs de 125 ou 200 mm), spécialement conçu pour répondre à des implantations spécifiques.

Utilisé pour délimiter les zones sèches des zones humides sur des sols où le nettoyage présente un débit compris entre 1,2 à 4,0 l/s, l'assemblage des modules permet de concevoir une ligne de caniveaux sur-mesure.

Ce système se compose notamment d'une cuve avec ou sans pente intégrée, de brides boulonnées et joints souples en nitrile.

En plus des dimensions standards présentées, ACO vous accompagne dans vos projets spécifiques !
ACO réalise des configurations sur-mesure de caniveaux linéaires ACO Modul.

Veuillez flasher les QR-codes ci-dessous afin de télécharger les formulaires correspondants à votre besoin.

ACO Modul 20

ACO Modul 125

ACO Modul 200

Complétez et adressez ce document par courriel au technicocom-bd@aco.fr ou contactez notre équipe de technico-commerciaux au 02.32.51.30.55.

401855
401855
401855
21/06/2022

5

Raccords de connexion, kits Protect, kits coupe-feu, accessoires pour reprises de condensats

En plus de nos systèmes de drainage, ACO fournit de nombreux accessoires visant à faciliter l'installation de nos siphons et caniveaux ou apporter une réponse technique à un besoin spécifique.

Nos accessoires de connexion se composent de raccords en PVC permettant d'assurer la liaison entre nos produits et le réseau d'évacuation.
Ils sont conformes à la norme NF DTU 60.33.

Dans certaines conditions structurelles, la hauteur du corps de nos siphons et caniveaux est insuffisante par rapport à celle du complexe de sol c'est pourquoi ACO a développé des éléments de rehausses pour prolonger nos solutions de drainage de sol.

Les kits Protec ACO protègent vos canalisations contre toute obstruction pouvant nuire au bon fonctionnement de votre système de drainage.

Le kit coupe-feu ACO empêche les flammes et les fumées de se propager via les évacuations gravitaires en cas d'incendie. Il est conforme aux normes NF EN 1366-2.

Certains équipements de cuisson entraînent des condensat chargés en matières grasses. ACO a conçu des grilles, kits d'évacuation et de connexion dédiés.

RETOUR AU SOMMAIRE

Raccords à joint en PVC ou acier inoxydable pour manchon de sortie

ACO propose des raccords à joint à coller au manchon de sortie permettant de faciliter le raccordement du siphon/caniveau au réseau d'évacuation des eaux pendant la phase de mise en oeuvre.
Le joint à lèvres en élastomère à son extrémité garantit l'étanchéité et la pérennité de la jonction.
Ces composants sont conformes à la norme NF DTU 60.33.

Type	Article N° en PVC	Article N° en inox	DN entrée [mm]	DN sortie [mm]
Raccord de liaison / DN75 vers PVC DN75				
	304312	419222	75	75
Raccord de liaison / DN75 vers PVC DN100				
	304313	419510	75	100
Raccord de liaison / DN110 vers PVC DN100				
	304314	417065	110	100

Systèmes de protection des canalisations ACO Protect

Type	Désignation	Article N°	DN sortie [mm]	Poids [kg]
ACO Protect pour sorties verticales				
	AISI 304	304371	75	1,1
		304372	110	1,2
		Article N°	**Diamètre du boitier [mm]**	**Poids [kg]**
ACO Protect pour sorties horizontales				
	AISI 304	307633	142	0,18
		307634	157	0,37
		307635	218	0,46

Produit installé dans le boitier

Rehausses avec et sans platine

Dans certaines conditions structurelles, la hauteur du corps de nos siphons et caniveaux est insuffisante par rapport à celle du complexe de sol c'est pourquoi ACO à développer des éléments de rehausses pour prolonger nos solutions de drainage de sol. Les rehausses en inox ACO sont destinées aux systèmes télescopiques et se positionne entre la cuve et le boitier siphon.

Type	DN Rehausse [mm]	Article N°	DN Boîtier [mm]	H [mm]	Poids [kg]
Rehausses sans platine pour systèmes télescopiques					
	125	414736	142	75	0,4
	142	408249	157	90	0,6
	200	408209	218	90	1,5
Rehausses allongées sans platine pour systèmes télescopiques					
	125	309960	142	250	0,4
	142	309961	157	250	0,5
	200	309962	218	250	0,6
Rehausses avec platine pour systèmes télescopiques					
	125	414737	142	75	1,3
	142	408206	157	92	1,9
	200	408226	218	90	2,5

Cloches siphoïdes inversées avec panier amovible ACO EasyCare - AISI 304

Type	Article N°	Ø manchon sortie de la cuve [mm]
Cloche siphoïde ACO EasyCare		
	449678	125
	449096	142
	449682	157
	449686	200
	449690	218

Type	Article N°	Pour cloche Easycare Article N°
Panier seul pour la cloche ACO EasyCare		
	449960	449678
	414740	449096
	416906	449682
	449962	449686
	416910	449690

Cloche siphoïde livrée avec notice de pose et sachet de graisse pour l'installation

Avaloirs avec manchon allongé (400mm) à recouper sur site - AISI 304

Type	Article N°	Diamètre Boîtier [mm]	DN manchon [mm]
Avaloir avec manchon à recouper			
	309955	142	75
	309956	142	110
	309957	157	75
	309958	157	110
	309960	218	110

Kits coupe-feu ACO

ACO a développé une solution qui empêche la propagation du feu et des températures élevées dans les différents étages des bâtiments où sont installés les siphons de sol hygiéniques ACO, les caniveaux hygiéniques ACO et les tuyaux ACO Pipe. Cette solution a été éprouvée conformément à la norme EN 1366-2 «Essais de résistance au feu des installations techniques» et classée conformément à la norme NF EN 13501 «Classement au feu des produits et éléments de construction».
Pour des informations détaillées sur la classification, veuillez consulter le tableau ci-après.

Le kit coupe-feu ACO peut être utilisé avec les siphons de sol hygiéniques ACO verticaux télescopiques ou verticaux à hauteur fixe ainsi qu'avec les caniveaux hygiéniques ACO. Il se compose des éléments suivants :

- Protection externe – Insert
- Protection interne
- Piège à odeur coupe-feu
- Support du piège à odeur coupe-feu

Cette solution a été conçue et testée pour une utilisation dans des dalles de plafond en béton ou en béton cellulaire d'une hauteur minimale de 150 mm.
Le siphon de sol et le caniveau hygiéniques ACO installés avec un kit coupe-feu ACO peuvent être raccordés à tout type d'égout via des tuyaux ACO Pipe, quel que soit leur matériau, comme par exemple les tuyaux d'évacuation en fonte incombustible SML, les tuyaux ACO en acier inoxydable (classe de matériau de construction A1) ou les tuyaux d'évacuation en plastique (classe de matériau de construction B1/B2). Tous les composants de protection externe et interne mentionnés doivent être utilisés pour garantir le bon fonctionnement de la protection contre l'incendie.

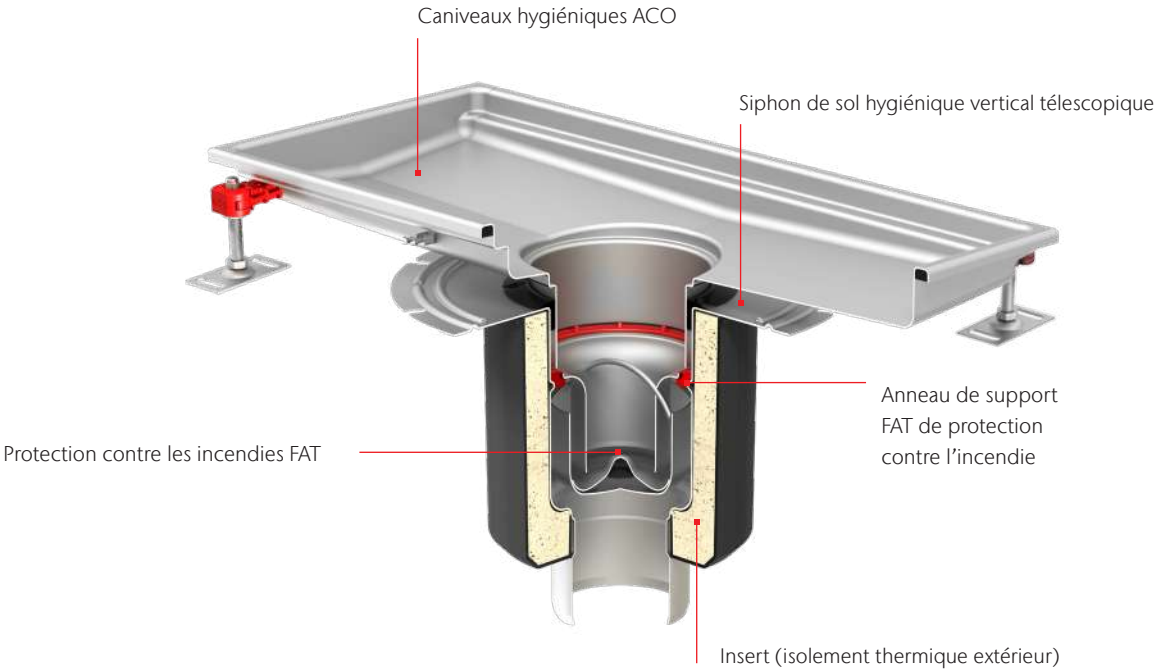

Type de sortie	Diamètre de sortie	Classification
Caniveau hygiénique 142 ACO	75	EI 180
	110	EI 120
Caniveau hygiénique 157 ACO	75	EI 180
	110	EI 120
Caniveau hygiénique 218 ACO	110	EI 180
	160	EI 90

Classification selon la norme EN 13 501, protocole : PK2-11-13-901-C-0

Les kits coupe-feu ACO ont été approuvés par le CSTB

Installation et fonction

Avant l'activation schéma d'installation avec solution de protection contre l'incendie assemblée dans la structure du plafond.

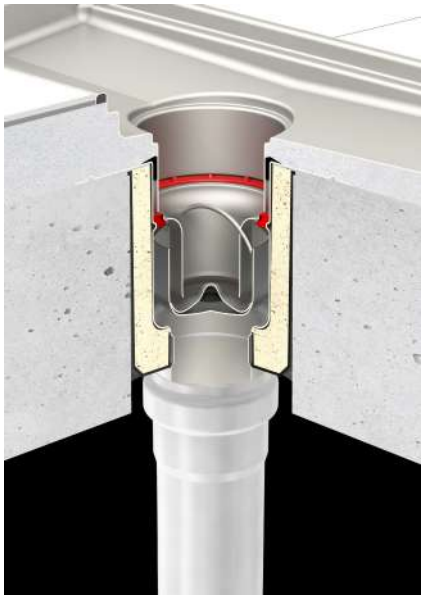

Activation par le feu

Fonction de la solution coupe-feu pour empêcher la propagation de l'incendie dans la structure de l'étage par transmission (siphon de sol ACO).
La prévention de la propagation du feu est limité dans le temps à raison de 90 à 180 minutes.

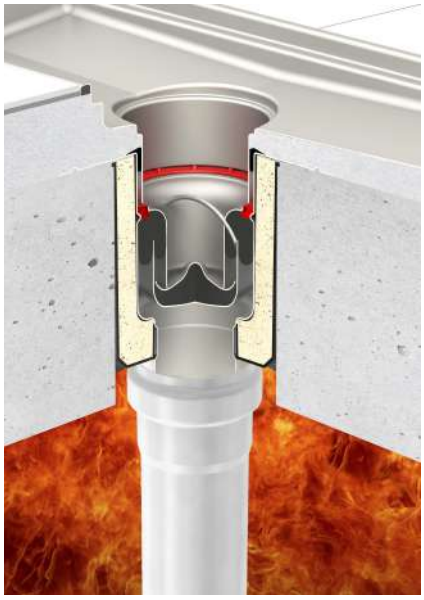

Le système d'emboîtement ACO Pipe est classé et certifié comme un produit non combustible (car fabriqué conformément à la norme EN 1124, parties 1 et 2). Cette norme place les éléments du système ACO Pipe dans la classe de résistance au feu A1 (la plus élevée).
Le système ACO Pipe est également certifié par l'autorité SITAC comme «résistant au feu» (N° de certificat : 0410-01).
Un certificat spécial de résistance au feu pour les tuyaux revêtus (no CSI PK-13-083) est disponible.
Nous tenons également des certificats d'incendie délivrés par les autorités maritimes à votre disposition.

Incombustibilité

- Non combustible
- Aucun collier coupe-feu supplémentaire n'est nécessaire lors de l'installation
- Aucune fumée toxique n'est émise en cas d'incendie

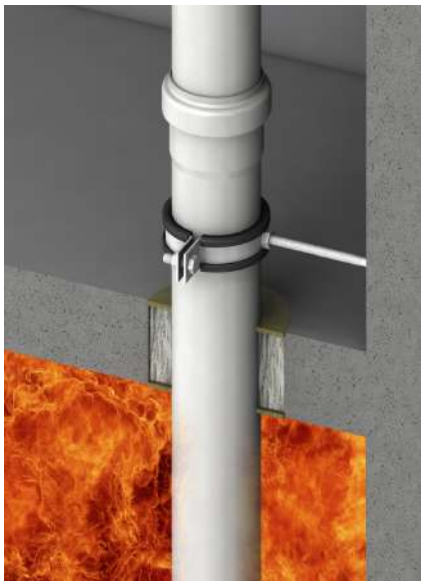

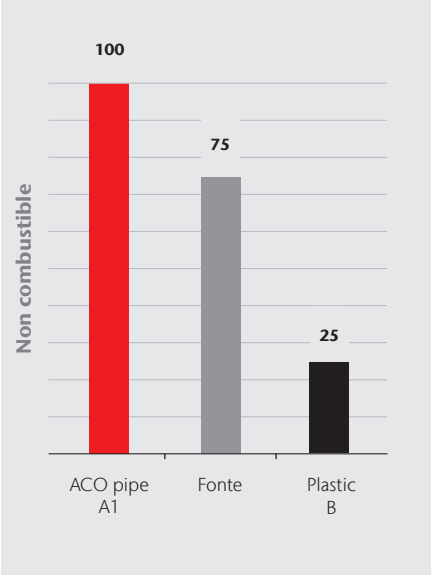

Grilles pour reprises de condensats - AISI 304

Certains équipements de cuisson tels que les rôtissoires génèrent des condensats chargés en matière grasse, il en est de même pour les eaux de vidanges issues du nettoyage de ces appareils. Ces effluents graisseux nécessitent d'être redirigées efficacement vers un point d'évacuation au sol. ACO a des grilles dédiées à la reprise des condensats.

Type	Désignation	Article N°	Dimensions [mm]	Résistance [mm]	Poids [kg]
Grilles caillebotis maille 19x19 mm en acier inoxydable					
	Carrée avec trou Ø 52 mm	Z399695	168 x 168	L15	1,05
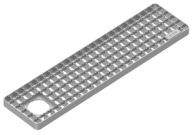	Rectangulaire avec trou Ø 52 mm	Z399691	123 x 499	L15	1,75
Grilles perforées Ø 8 mm en acier inoxydable					
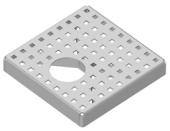	Carrée avec trou Ø 52 mm	Z394879	168x168	L15	0,78
	Rectangulaire avec trou Ø 52 mm	Z394877	123 x 499	L15	1,70

Kits d'évacuation et de connexion pour reprises de condensats - AISI 304

Les kits de d'évacuation et de connexion ACO Pipe permettent l'écoulement optimale de ces eaux usées vers les grilles inox pourvues d'une performation dédiée aux Pipes de condensats.
Nos kits de connexion peuvent être directement raccordés aux bacs à graisses ACO Grease Capture et ACO Grease Trap.

Type	DN [mm]	Article N°	Poids [kg]
Kits d'évacuation pour condensats			
	40	300381	3,15
	50	300382	3,02
Kits de connexion pour condensats			
	40	300383	0,56
	50	300384	0,51

Les kits d'évacuation pour condensats comprennent :
- 3 ACO Pipe longueur 500 mm
- 2 coudes à 90°
- 2 coudes à 45°
- 1 ACO Pipe manchon réparation

Les kits de connexion pour condensats se composent de :
- 1 culotte à 45°
- 1 coude à 45°

Les eaux usées générées par la préparation des plats dans les cuisines professionnelles, sont riches en graisses et peuvent causer de nombreux problèmes si elles sont directement évacuées dans les canalisations.
En effet ces effluents graisseux dégradent les ouvrages, présentent un risque pour le personnel et peuvent gêner le traitement des eaux s'ils sont rejetés directement dans le réseau d'assainissement collectif.

6

Solutions de prétraitement des graisses pour cuisines professionnelles

Un prétraitement des eaux grasses est essentiel pour le bon fonctionnement de l'activité mais aussi du réseau d'assainissement collectif.

L'ambition du groupe ACO est d'offrir aux gérants de restaurants, une solution complète composée de systèmes de drainage des sols et de séparateurs à graisses.

Notre gamme comprend des solutions de prétraitement :

- Enterrées
- Hors sols
- Mobiles

Les solutions mobiles dites «bacs à graisses» sont des appareils simples à transporter et à installer, elles permettent une mise en conformité avec la règlementation.

Hautement performants, les bacs à graisses ACO sont spécifiquement conçus pour prévenir de l'accumulation de graisses dans le système de drainage de la cuisine et finalement empêcher les corps gras d'obstruer les réseaux.

Plusieurs types de séparateurs sont disponibles selon les contraintes techniques rencontrées sur le terrain.
Les solutions ACO sont adaptées à chaque projet spécifique, elles ont été pensées pour offrir un rendement optimal, un entretien aisé et répondre à tous les niveaux de budget.

Les cuisines nécessitent des systèmes performants qui optimisent le nettoyage, la durabilité et le débit afin de minimiser les coûts opérationnels, améliorent la santé et la sécurité alimentaire.

RETOUR AU SOMMAIRE

Cette partie présente les bacs à graisses ACO, pour toute demande de système enterré ou hors sol veuillez consulter la brochure séparateurs à graisses ou nous contacter par courriel : acoservice@aco.fr

Pourquoi est-il essentiel de prétraiter les graisses en cuisine ?

Les eaux usées issues de la préparation des plats ou des équipements (marmites, rôtissoires, lave-vaisselles capots...) sont riches en matières grasses diverses, s'évacuent dans les systèmes de drainage puis se dirigent vers les canalisations et peuvent causer de nombreux dégâts :
risque sanitaire du personnel d'exploitation, dégradation des ouvrages...

En effet les graisses et huiles se solidifient, obstruent ainsi les tuyaux et sont responsables de nuisances olfactives, elles représentent un véritable risque pour les stations d'épuration et pour l'environnement.

La meilleure solution pour prévenir ces risques est d'installer un système de prétraitement à graisses tel que les bacs à graisses ACO.

Afin de se mettre en conformité, plusieurs types de bacs à graisses sont disponibles pour les cuisines à espace limité, aussi bien en restauration rapide qu'en restauration commerciale.

Un équipement intermédiaire entre les canalisations et le réseau d'assainissement collectif

PROTECTION DES CANALISATIONS
A L'INTERIEUR DES BATIMENTS

PRÉSERVATION
DES STATIONS D'ÉPURATION

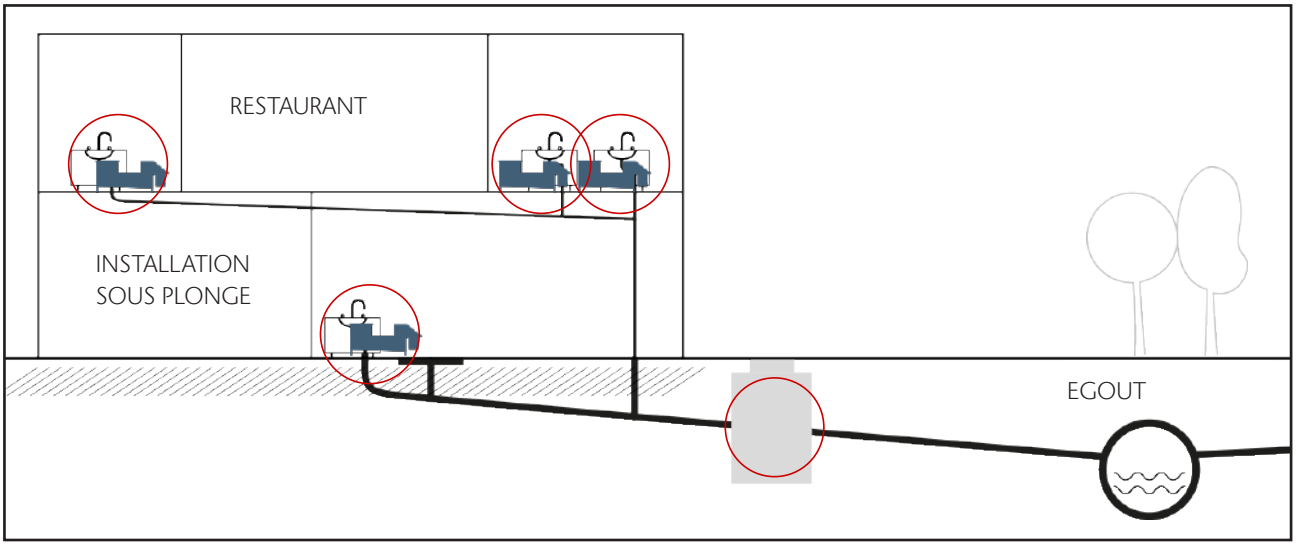

ACO

Bac à graisses ACO Grease Capture

Confort d'entretien et gain de temps

La préparation de plats dans les cuisines professionnelles génèrent plusieurs types de déchets notamment des résidus riches en matières grasses. Ces huiles et graisses produites pendant la cuisson se solidifient et obstruent les canalisations, les eaux usées ne peuvent pas être évacuées de façon normale, ce qui entraîne des odeurs désagréables voire des eaux stagnantes au sol. ACO Grease Capture permet un traitement primaire des eaux usées de restaurants en assurant ainsi la rétention des effluents solides.
Alliant design innovant et confort d'entretien élevé, ACO Grease Capture répond parfaitement aux besoins de prétraitement des graisses des cuisines professionnelles qui recherchent une solution de mise en conformité à la fois performante et peu encombrante.

Informations produit Grease Capture

- Solution mobile 100% acier inoxydable
- 4 tailles disponibles
- Confort d'entretien élevé
- Confort de maintenance
- Appareil ergonomique et installation sous plonge possible
- Installation « plug-in » et mise en route simple
- Robuste

Applications types

En raison de son faible encombrement au sol, ACO Grease Capture est la solution idéale dans les établissements où un système hors sol ne peut être installé et où l'espace en cuisine est limité. Les types de cuisines sont :

- Restaurants traditionnels
- Restauration commerciale
- Hôtels
- Boucheries

Il se connecte à un ou plusieurs appareils

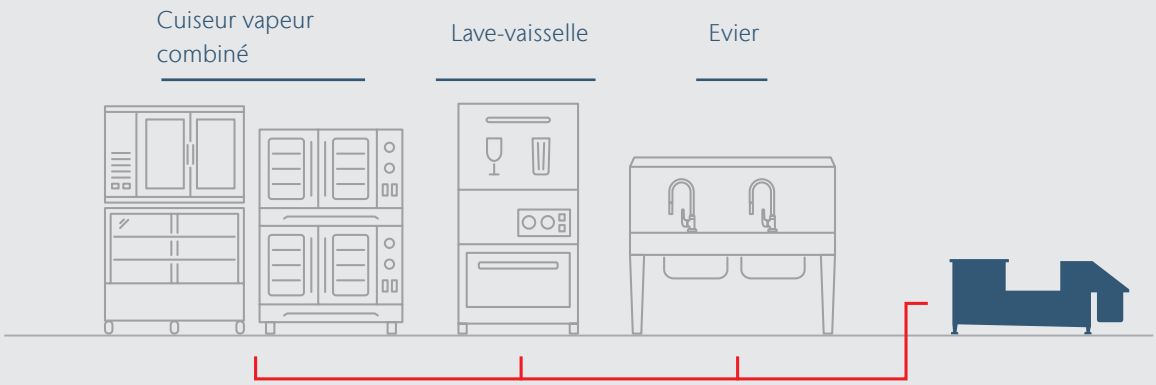

Principe de fonctionnement

ACO Grease Capture est un système innovant au design breveté, son corps entièrement en acier inoxydable comporte deux zones appelées chambres. Ce bac à graisse fonctionne sur le principe de densité gravitaire sans dispositif mécanique dans la phase de séparation des graisses.
La première chambre permet de retirer à l'aide d'un panier, les déchets solides présents dans les effluents. Dans la seconde chambre a lieu la séparation des graisses.
Facile à installer, il dispose d'une entrée et d'une sortie à raccorder au réseau, puis il suffit de le brancher pour la mise en route immédiate.
Au quotidien, 5 min par jour suffisent pour vider les déchets du panier et les graisses du collecteur amovible dans un fût prévu à cet effet.

!
Fiable avec un minimum de maintenance

Système breveté favorisant un gain de temps dans l'entretien

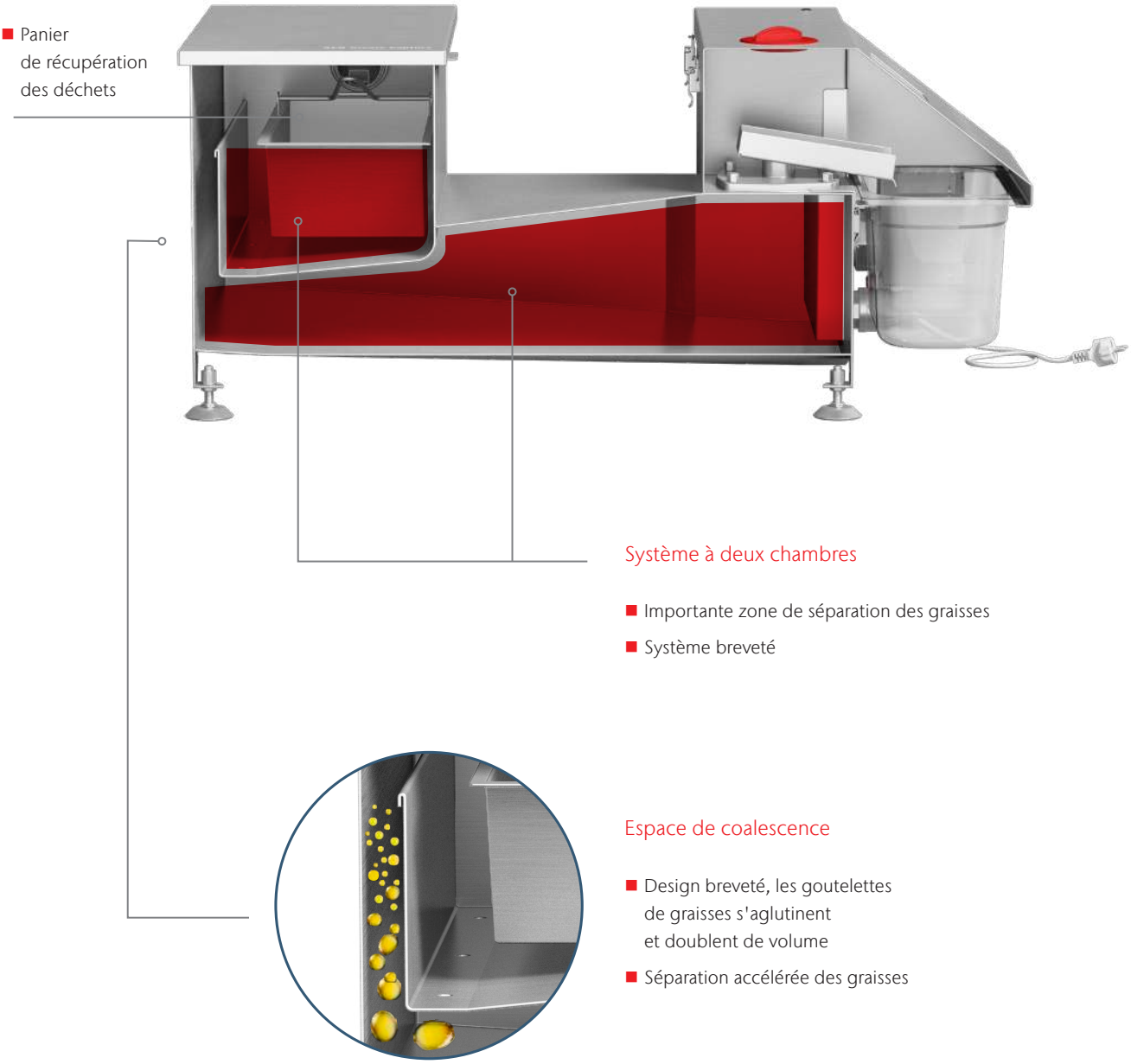

Système robuste et performant

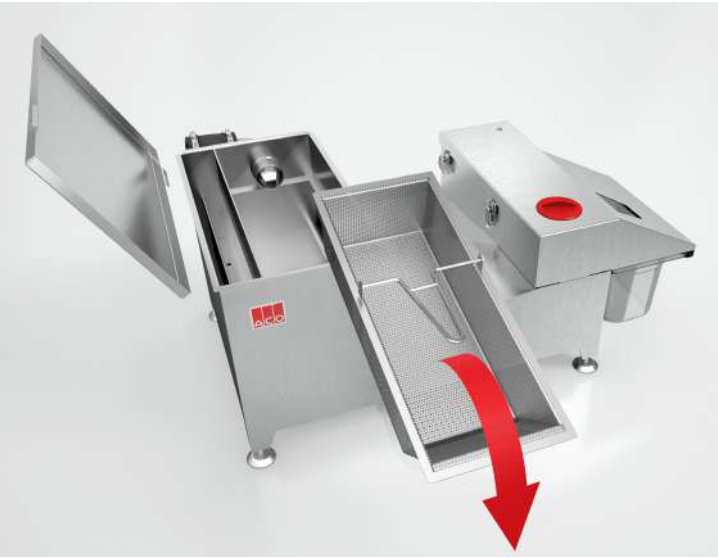

!

Seulement 5 minutes par jour

Entretien

- Entretien journalier simple, 5 minutes par jour
- Panier de récupération des déchets
- Collecteur de graisses amovible

!

Un enjeu écologique important

Gestion des résidus graisseux

Les graisses issues du collecteur de graisses sont à stocker dans un fût.
Il existe à l'échelle nationale de multiples sociétés spécialisées dans la vidange des bacs à graisses.
Ces mêmes sociétés se chargent du transfert des déchets graisseux vers des centres de traitement agréés.

Installation

- Entrée et sortie mobiles
- Réducteur de débit à l'entrée
- Faible encombrement de l'appareil
- Ne nécessite pas de travaux d'aménagement

Données techniques

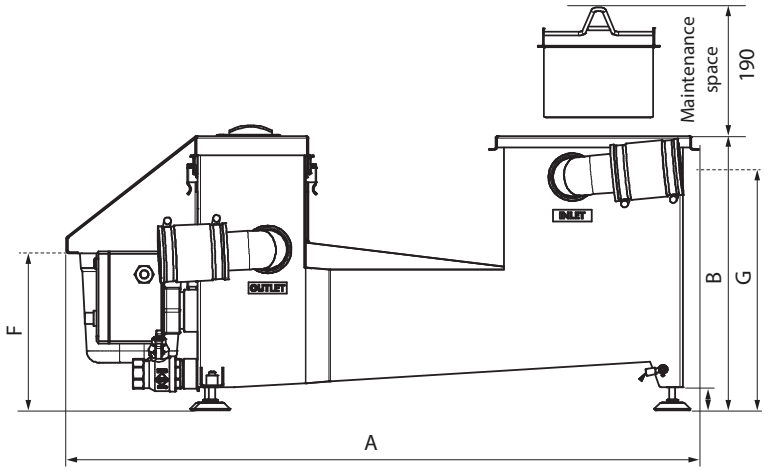

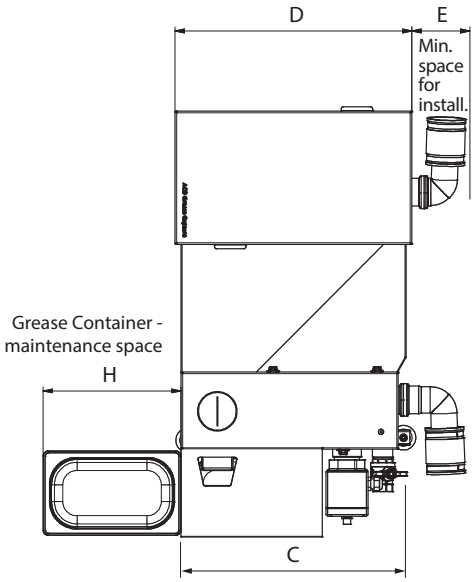

Modèle	A [mm]	B [mm]	C [mm]	D [mm]	E [mm]	F - Sortie [mm]	G - Entrée [mm]	H [mm]
ACO Grease Capture 50	618	357	400	422	130	209	303	176
ACO Grease Capture 100	820	357	430	452	110	209	303	263
ACO Grease Capture 150	1100	370	440	462	110	226	317	263
ACO Grease Capture 220	1450	370	460	482	110	229	317	263

Modèle	**ACO Grease Capture**			
	AGC 50	**AGC 100**	**AGC 150**	**AGC 220**
Poids [kg]	**25**	**31**	**39**	**47**
Matériel	Acier Inoxydable AISI 304 (1.4301), 2 mm d'épaisseur			
Dimensions L x W x H [cm]	66 x 46 x 39	86 x 49 x 39	114 x 50 x 41	149 x 52 x 41
Taille nominale [L/s]	0.5	1	1.5	2.2
Capacité de la crépine [L]	4.8	5.2	8.3	8.8
Voltage / Fréquence	230V/50Hz (120V/60Hz)			
Puissance pour 230V/50Hz	600 W, 2.6 A	600 W, 2.6 A	1000 W, 4.3 A	1000 W, 4.3 A
Puissance pour 120V/60Hz	600 W, 5 A	600 W, 5 A	1000 W, 8.3 A	1000 W, 8.3 A

Dimensionnement

	ACO Grease Capture			
	AGC 50 Débit [l/s] 0,5	**AGC 100 Débit [l/s] 1,0**	**AGC 150 Débit [l/s] 1,5**	**AGC 220 Débit [l/s] 2,2**
1 évier	•	•		
1 évier + four combiné + lave-vaisselle		•	•	
2 éviers + four combiné + lave-vaisselle		•	•	•
3 éviers + four combiné + lave-vaisselle			•	•
4 éviers + four combiné + lave-vaisselle				•

Références ACO Grease Capture pour une installation fixe

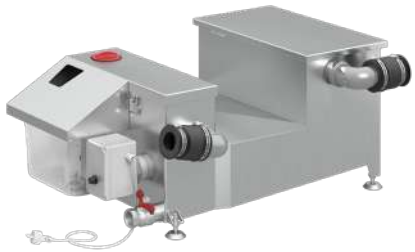

ACO Grease Capture 50 (AGC 50)	418502.05.23.C2
ACO Grease Capture 100 (AGC 100)	418502.10.23.C2
ACO Grease Capture 150 (AGC 150)	418502.15.23.C2
ACO Grease Capture 220 (AGC 220)	418502.22.23.C2

ACO

Bac à graisses ACO Grease Trap

pour une utilisation sous évier dans les cuisines de petite taille

ACO Grease Trap est conçu spécifiquement pour une utilisation sous évier, dans les cuisines et autres établissements de restauration, où l'espace est limité et où un séparateur de graisses plus grand ne peut pas être installé.

Disponible en 40, 80 ou 120 litres, ACO Grease Trap empêche les graisses et les débris alimentaires de pénétrer dans les eaux usées, réduisant ainsi le risque de colmatage des tuyaux, qui non seulement perturbe mais peut également compromettre l'hygiène et la sécurité des employés.
Fabriqué en acier inoxydable, ACO Grease Trap est livré avec des pieds réglables. Des entrées et des sorties accessibles permettent une connexion facile suivant l'infrastructure de la cuisine existante.

Informations produit Grease Trap

- Solution compacte
- Corps 100% acier inoxydable
- 3 tailles disponibles
- Rapport qualité prix
- Installation sous plonge possible
- Installation « plug-in » et mise en route simple

Applications types

IInstallation dans les cuisines professionnelles avec rejet intermittent de petits volumes d'eaux usées.

- Pubs
- Cafés
- Food trucks

Il se connecte à un ou plusieurs appareils

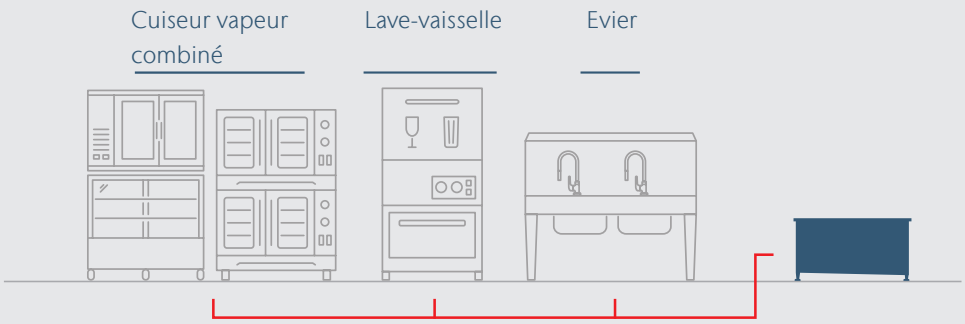

Données techniques

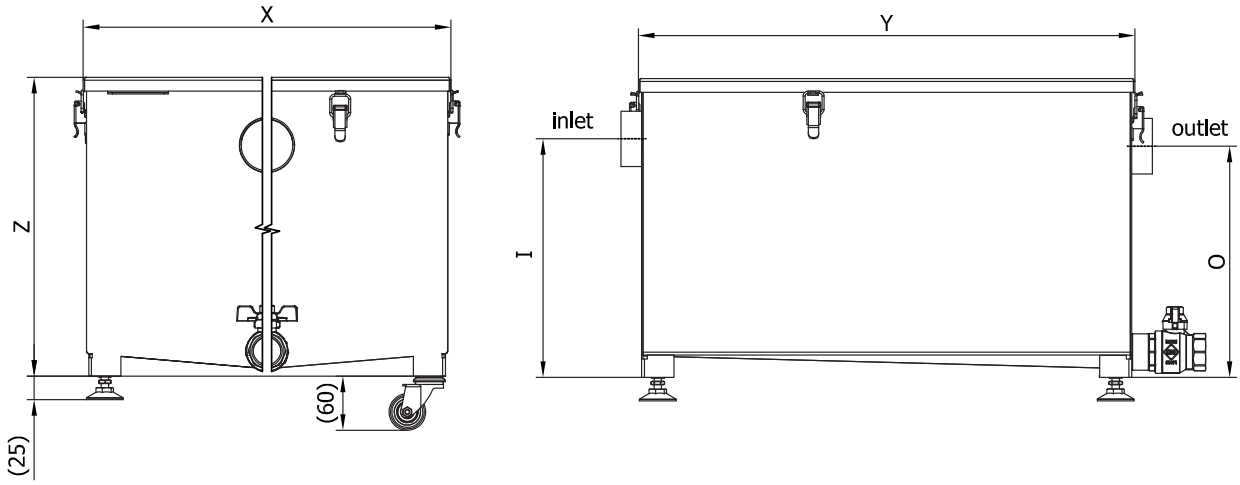

Modèle	X	Y	Z	I (Entrée)	O (Sortie)
AGT 40	400	540	325	259,5	251,5
AGT 80	500	750	360	294	281
AGT 120	500	800	445	378,5	362,5

Modèle		ACO Grease Trap		
		AGT 40	AGT 80	AGT 120
Matériel		1.4301 (AISI 304)	1.4301 (AISI 304)	1.4301 (AISI 304)
Dimensions	Longueur	650 mm	850 mm	900 mm
	Largeur	480 mm	580 mm	580 mm
	Hauteur	360 mm	400 mm	480 mm
Poids d'expédition		16 kg	23 kg	33 kg
Max. débit constant		80 l/heure	160 l/heure	240 l/heure
Max. débit de pointe à court terme		0.6 l/sec	0.6 l/sec	0.6 l/sec
Taux de chargement en surface		0.37 m/heure	0.44 m/heure	0.62 m/heure
Min. temps de rétention		30 min	30 min	30 min
Volume du réservoir (l)		42	82	122
Capacité du panier-filtre (l)		5	10	13

Dimensionnement

	AGT 40	AGT 80	AGT 120
1 évier	•	•	
1 évier + four combiné + lave-vaisselle		•	•
2 éviers + four combiné + lave-vaisselle		•	•
3 éviers + four combiné + lave-vaisselle			•
4 éviers + four combiné + lave-vaisselle			•

Installation Fixe

Connection Entrée/Sortie		Article N°
2“ 48-60 mm	ACO Grease Trap 40 (AGT 40)	411288.01
	ACO Grease Trap 80 (AGT 80)	411290.01
	ACO Grease Trap120 (AGT 120)	411293.01
1 1/2“ 38-50 mm	ACO Grease Trap 40 (AGT 40)	411288.02

Installation Mobile

Connection Entrée/Sortie		Article N°
2“ 48-60 mm	ACO Grease Trap 40 (AGT 40)	411289.01
	ACO Grease Trap 80 (AGT 80)	411291.01
	ACO Grease Trap 120 (AGT 120)	411294.01
1 1/2“ 38-50 mm	ACO Grease Trap 40 (AGT 40)	411289.02

Accessoires ACO Grease Trap

	Désignation	Description		Article N°
	Panier	■ Récupération des déchets organiques ■ Capacité 5, 10, 13 litres ■ Acier Inoxydable 1.4301 (AISI 304)	ACO Grease Trap 40 (AGT 40)	418025
			ACO Grease Trap 80 (AGT 80)	418026
			ACO Grease Trap 120 (AGT 120)	418027

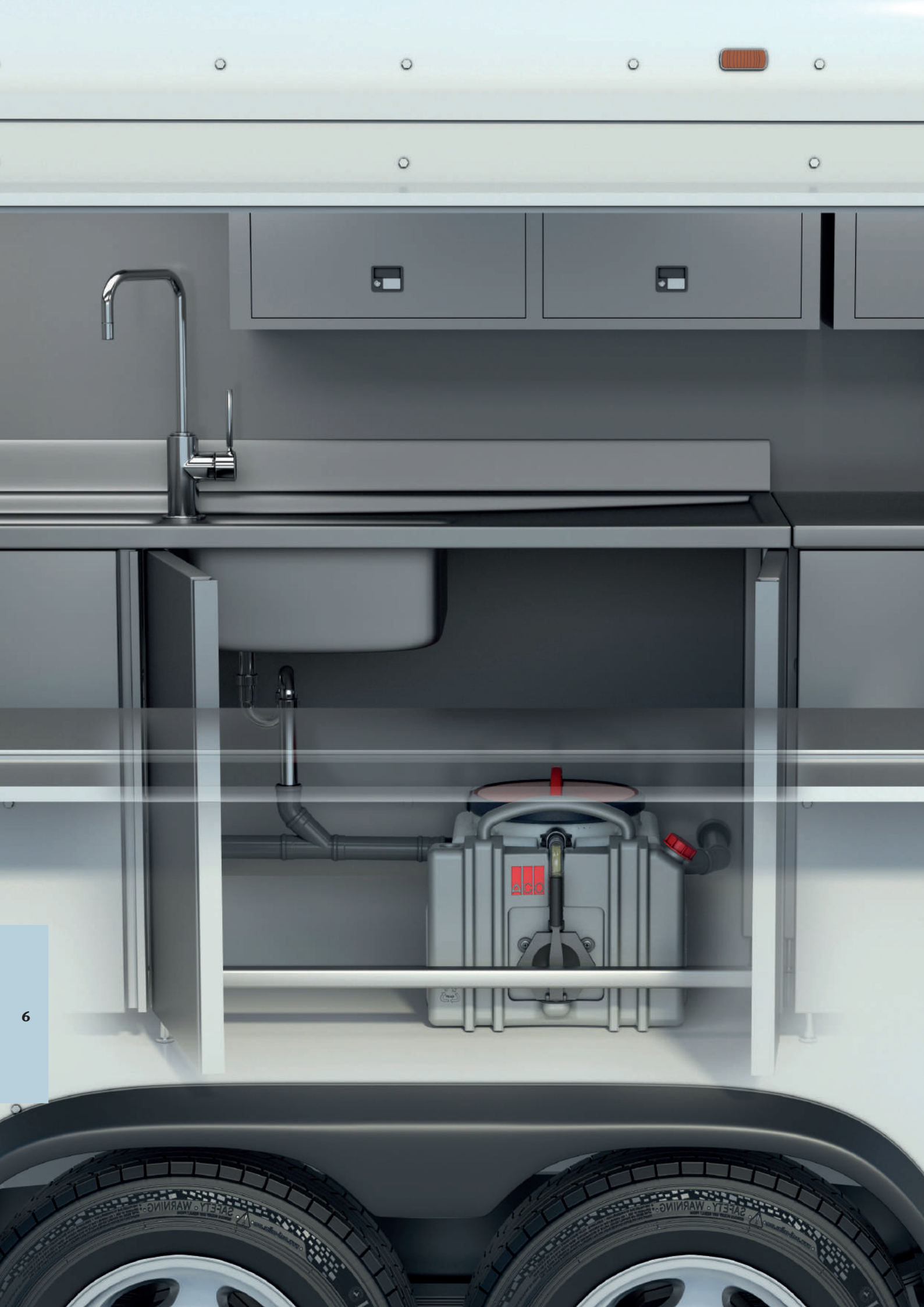

Bac à graisses ACO Lipumobil-P

pour une installation ultra mobile et flexible

Le bac à graisses ACO LipuMobil-P, idéal pour une installation ultra mobile et flexible, propose en option un réservoir externe préinstallé de stockage des graisses.
Le dispositif de vidange manuel, préfixé sur le réservoir de stockage externe, permet d'extraire les graisses du séparateur, sans avoir à ouvrir le couvercle pour extraire la graisse.
Aucun dégagement d'odeurs.

Informations produit Lipumobil

- Pour une installation flexible, idéal food trucks
- Corps en polyéthylène (PE)
- Volume total : 48 litres
- Volume de stockage des graisses : 15 litres
- Volume de stockage des boues : 16 litres
- Avec extraction de graisses par pompe de décharge en option, volume de 10 litres
- Fût de stockage des graisses en option
- Convient pour des débits jusqu'à 0,8 l/s

Applications types

- Très petites cuisines
- Food trucks

- Comme il est équipé de raccords de tuyaux flexibles, le séparateur peut être retiré du système de drainage et transporté facilement vers une zone spéciale d'élimination. Protection des canalisations contre les bouchons
- Si la capacité maximale est atteinte, il est facile de transvaser les graisses dans un fût
- En option, possibilité d'équiper le séparateur de roues qui se fixent sur sa partie inférieure.

Schémas dimentionnels

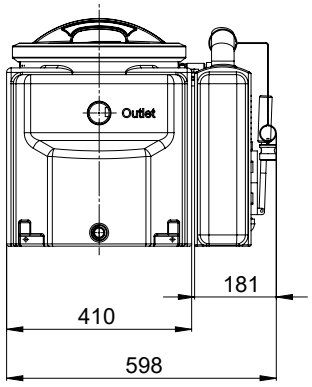

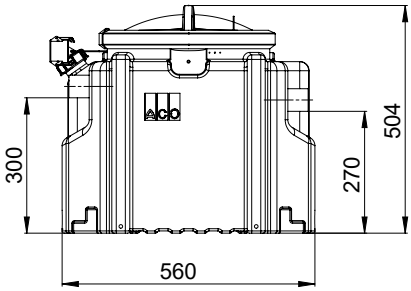

Description	Débit maximum	Volume total [l]	Volume stockage graisses [l]	Article N°
Sans réservoir de stockage	0,8	48	15	3700.04.00
Avec réservoir de stockage, extraction de graisses (côté de service à droite)	0,8	48	15	3700.04.10
Avec réservoir de stockage, extraction de graisses (côté de service à gauche)	0,8	48	15	3700.04.20

Accessoires complémentaires

Illustration	Description	Article N°
	Roues avec système de fixation et verrouillage	3700.04.30
	Robinet de vidange - ACO Lipumobil-P - Type 0,8 l/s	3700.04.40
	Fût de stockage de graisses - 60 litres	7600.00.15
	Vanne DN50 - ACO Lipumobil-P - Type 0,8 l/s	0175.18.33

ACO Service pour les bacs à graisses

Les solutions de la chaîne ACO sont conçues et fabriquées pour vous apporter une solution performante et durable. En complément, ACO propose ses services pour l'aide au choix de la solution, la formation technique, le diagnostic de vos installations existantes, l'aide à l'installation, la mise en service et la maintenance.

Le support technique

Notre conseil pour l'installation, l'exploitation et le dimensionnement de vos bacs à graisses vous permettra de garantir un fonctionnement optimal de vos équipements.

Pour cela, contactez nos équipes par courriel : acoservice@aco.fr
ou téléchargez les fiches techniques, les brochures ou les guides d'installation.
Vous pouvez consulter nos produits sur notre site : www.aco.fr

La mise en service

Pour vous assister dans la mise en service de votre installation, les équipes ACO Service et ses prestataires dédiés assurent la mise en service de votre installation.

Une fois les connexions électriques et hydrauliques réalisées, cette prestation permet de vous assurer de la conformité de votre installation avec les préconisations du constructeur et des normes en vigueur.

Vous évitez ainsi de détériorer votre installation suite à un mauvais branchement électrique ou une mauvaise connaissance des normes et des exigences des réglementations locales.

Le contrat de maintenance

La maintenance préventive est un gage d'optimisation de la disponibilité et du bon fonctionnement de vos équipements.

Le contrat de maintenance vous permet une vérification périodique de toutes les parties sensibles de vos installations. Choisir une maintenance préventive, c'est réduire le risque de désagrément liés à une défaillance des équipements.

7 Approche technique

ACO France est soucieux de satisfaire les installateurs mais aussi les utilisateurs. Le groupe ACO comprend parfaitement le rôle critique que le drainage joue dans une activité de préparation alimentaire.

Nos solutions HygieneFirst sont conçues pour favoriser un drainage efficace et un nettoyage aisé pour une hygiène irréprochable.

La sécurité du personnel, l'hygiène et l'enjeu économique dans une cuisine sont essentiels mais nous sommes aussi conscients que pour beaucoup, le drainage est hors de vue et donc n'est pas considéré comme prioritaire.

Très sensibles à ces problématiques, nous sommes déterminés à faire évoluer les mentalités en faisant connaître les règles du drainage hygiénique dans les cuisines ainsi que les normes appliquées à chaque étape du processus.

Un accompagnement spécifique personnalisé

Les équipes ACO vous aident dans la conduite de votre projet : imaginer des solutions pour une problématique particulière, optimiser le dimensionnement des solutions, proposer un calepinage...

La qualité de service est une valeur forte pour le groupe ACO, ACO France s'engage à accompagner ses clients dans chaque étape du projet jusqu'à la mise en oeuvre de ses produits.

ACO réalise une étude détaillée du projet !

RETOUR AU SOMMAIRE

Notre conseil pour l'installation, le dimensionnement de vos équipements vous permettra de garantir une plus grande longévité de vos équipements.

N'hésitez pas à contacter nos équipes techniques :
technicocom-bd@aco.fr

Pour toute demande concernant les solutions de prétraitement des graisses, veuillez contacter notre équipe ACO Service :
acoservice@aco.fr

Vous pouvez consulter nos produits sur notre site : www.aco.fr et télécharger nos fiches techniques, brochures ou guides d'installation.

Protocoles de nettoyage

Le drainage est un élément essentiel qui affecte les performances hygiéniques des entreprises de préparation des aliments.
Un drainage efficace permet d'atténuer les risques liés à l'environnement extérieur et est essentiel à la sécurité et à l'hygiène des activités internes.

Dans les cuisines professionnelles et établissements de restauration, les liquides de surface représentent un risque potentiel de contamination microbiologique. Ils peuvent faire partie du processus de nettoyage, provenir de points de vidange d'équipements spécifiques ou être simplement le résultat d'un déversement accidentel.
Très souvent, ces liquides contiennent d'autres composants, en particulier des matières organiques.

Les composants de drainage des sols répondent à ces situations grâce à trois fonctions essentielles : la collecte des eaux usées, leur acheminement vers le réseau d'assainissement collectif.
Un nettoyage efficace du système de drainage dans les entreprises de préparation des aliments réduit le risque de contamination et de détérioration des aliments pendant les phases de préparation, transformation et stockage.

!

L'objectif principal du nettoyage est d'éliminer les salissures pour obtenir une surface propre et réduire ainsi le nombre de microorganismes. Une étape de désinfection supplémentaire permet également de réduire ces microorganismes.

Principes de nettoyage

Les principes de nettoyage impliquent d'associer l'énergie thermique, cinétique et chimique.
Les processus de nettoyage sont toujours une combinaison entre ces facteurs et le temps nécessaire pour qu'ils fassent effet. Le point essentiel à souligner est que tous les équipements, y compris les systèmes de drainage, d'un centre de transformation alimentaire doivent être de conception hygiénique et faciles à nettoyer ainsi qu'à désinfecter.

Dans le cas contraire, le processus de nettoyage prend du temps et de l'énergie, et n'est pas rentable.
Toutes les surfaces des drains en acier inoxydable ACO sont conçues de manière hygiénique : pas de coins ni d'arêtes vives, d'espaces morts ni de crevasses. Le système de drainage ACO est facilement accessible à des fins de nettoyage et d'inspection visuelle.

Pour un nettoyage efficace du système de drainage, prendre en compte les facteurs suivants :

- Type et propriétés du sol
- Matériau, conception et surfaces
- Qualité de l'eau
- Détergents
- Procédure de nettoyage
- Autres paramètres : température de l'eau, durée du nettoyage, vitesse d'écoulement....

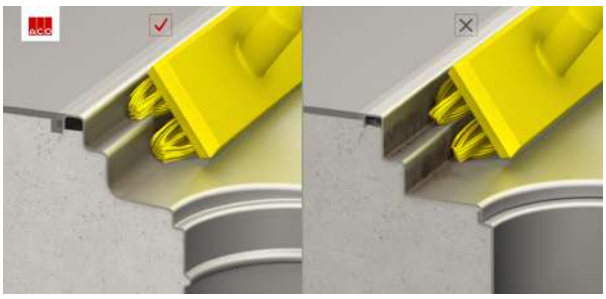

Vue d'ensemble des procédures recommandées pour le drainage

!

Toutes les procédures de nettoyage, y compris celles recommandées par les fournisseurs d'équipement, doivent être correctement validées sur l'équipement, là où elles seront appliquées, ainsi que sur le type de sol auquel on peut s'attendre même après un certain temps d'utilisation.
Vous devez toujours suivre les instructions du fabricant pour éviter d'endommager l'équipement !

Fréquence	Procédures	Agents chimiques
Journalier	Retrait des dépôts organiques (graisses, protéines et glucides)	■ Vapeur ■ Eau à moyenne pression jusqu'à 25 bars maximum ■ Énergie mécanique/cinétique (brosses, NEP à vitesse moyenne)
Hebdomadaire	Retrait des dépôts inorganiques qui pourraient favoriser la formation de biofilms bactériens très résistants	■ Méthodes abrasives mécaniques – polissage
Note	Élimination des résidus d'eau de rinçage	■ Élimination de l'excès d'eau à l'aide d'une raclette

Fréquence	Agents chimiques	Exemples d'agents chimiques de nettoyage adaptés au système de drainage en acier inoxydable ACO
Journalier	■ Produits caustiques (hydroxyde de sodium, hydroxyde de potassium) ■ Détergents/tensioactifs	■ Les agents chimiques standards utilisés pour le nettoyage des sols devraient suffire (et être validés) : Oxofoam, Endorochlor (Diversey)
Hebdomadaire	■ Acide nitrique pour la passivation de l'acier inoxydable dans les situations où une attaque par le chlore est prévisible ■ Acides inorganiques (acide phosphorique) ■ Acides organiques faibles	■ Acifoam (Diversey) ■ Acigel (Diversey) ■ Super Dilac (Diversey)
Note	Alcools (alcool isopropylique, éthanol)	Des comprimés de chlore (Suma Tab D4 de Diversey) sont souvent ajoutés à l'eau dans les pièges à odeurs installés dans les zones de production sensibles aux microbes

Solutions ACO

& hygiène parfaite

Les solutions ACO sont conçues pour faciliter l'installation mais aussi l'entretien quotidien afin de garantir un nettoyage aisé et irréprochable. Les composants de nos systèmes sont démontables.

Grilles inox ACO

Nos grilles inox sont conformes à la norme NF EN 1253 et à la réglementation PMR.
De plus elle sont anti-coupures pour un retrait simple sans outillage ni gants de protection.
Nettoyage quotidien.

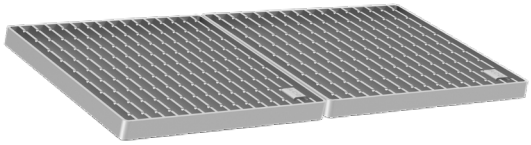

Cuves ACO

La majorité des cuves ACO comportent des pentes intégrées et des bords rayonnés afin de faciliter les protocoles de nettoyage, l'évacuation optimale des eaux et éviter la prolifération bactérienne.

Cloche siphoïde inversée

La cloche siphoïde ACO EasyCare est un système en deux parties :
une cloche garde d'eau 50 mm conformément à la norme,
elle limite les remontées d'odeur.
Nous recommandons de la nettoyer toutes les semaines.
Son panier à déchets amovible se retire en un tour de mains pour un véritable gain de temps, elle nécessite un nettoyage quotidien.

Boitier-siphon

Le boitier-siphon ACO ne comporte pas de zone de rétention, sa forme emboutie assure non seulement une drainage efficace mais aussi un nettoyage facile.

Conseils & nettoyage

des siphons et caniveaux ACO

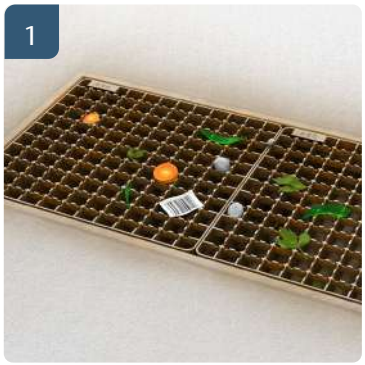

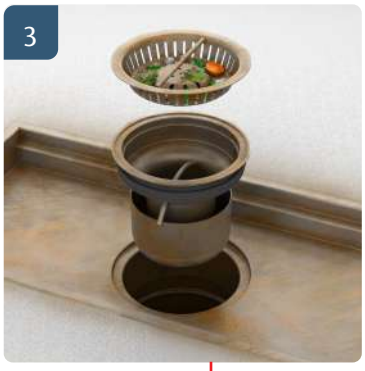

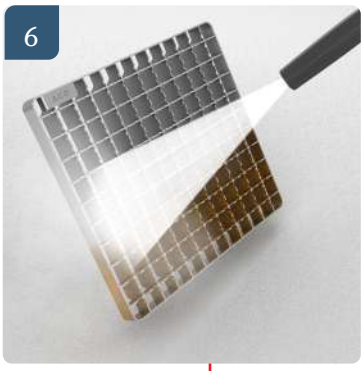

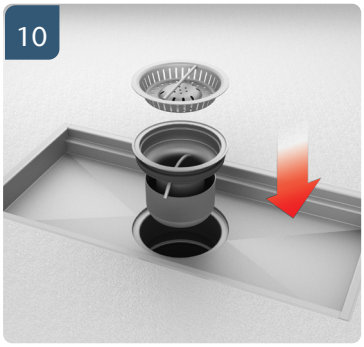

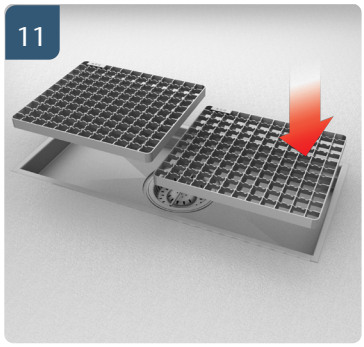

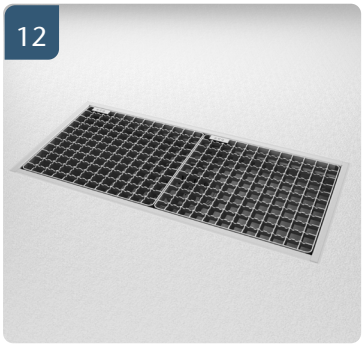

askACO

train I support I design I care

ACO est votre premier interlocuteur lors de chaque phase de réalisation de votre projet

Notre offre de services

Chaque projet est différent, avec ses propres besoins et ses propres défis. En plus de nos produits, nous vous proposons aussi notre savoir-faire et nos services pour élaborer des solutions personnalisées, de leur préparation jusqu'aux services d'assistance une fois le projet terminé.

La formation

Nous proposons des formations conventionnées et adaptées à vos besoins : sur la conception, le dimensionnement, l'installation et l'exploitation des séparateurs et des stations de relevage.
Ces formations peuvent faire l'objet d'un financement. Nous vous invitons à en profiter.

La mise en service

Pour vous assister dans la mise en service de votre installation, les équipes ACO Service et ses prestataires dédiés assurent la mise en service de votre installation. Une fois les raccordements réalisés, cette prestation permet de vous assurer de la conformité de votre installation avec les préconisations du constructeur et des normes en vigueur. Vous évitez ainsi de détériorer votre installation suite à un mauvais branchement électrique ou une mauvaise connaissance des normes et des exigences des réglementations locales.

La maintenance

La maintenance préventive est un gage d'optimisation de la disponibilité et du bon fonctionnement de vos équipements. Le contrat de maintenance vous permet une vérification périodique de tous les composants ou pièces détachées de vos installations.
Choisir une maintenance préventive, c'est réduire le risque de désagrément liés à une défaillance des équipements.

Un support technique personnalisé

Les équipes ACO accompagnent le maître d'ouvrage et sa maîtrise d'oeuvre dans la conduite de son projet d'aménagement : imaginer des solutions pour une problématique particulière et optimiser le dimensionnement des solutions proposées.

Après avoir consulté vos demandes, ACO réalise rapidement un devis personnalisé et plusieurs supports techniques : fiches produits, plans DWG, plans de calepinage...
Egalement soucieux de la qualité de son service, ACO accompagne ses clients dès l'aval d'un projet, de l'étude à la coordination sur site jusqu'à la mise en route effective.

La réactivité faisant partie de notre gage qualité, ACO dispose d'un large stock de produits standards afin d'assurer une livraison de nos solutions dans les meilleurs délais.

Nos équipes techniques sont aussi présentes pour toute demande spécifique de solutions sur-mesure !

Notre conseil pour l'installation, le dimensionnement et l'exploitation de vos équipements vous permettra de garantir une plus grande longévité de vos équipements.
N'hésitez pas à contacter nos équipes techniques : technicocom-bd@aco.fr

Notre équipe ACO Service pour nos séparateurs à graisses : acoservice@aco.fr

Vous avez aussi la possibilité de télécharger les fiches techniques, les brochures ou les guides d'installation et de découvrir les outils de choix et dimensionnement sur notre site : www.aco.fr

Audit

Documentations et plans techniques

Coordination sur site

Maintenance & dépannage

Implantations types de siphons et caniveaux

Acteur incontournable des systèmes de gestion du cycle de l'eau, l'ambition d'ACO est de développer des solutions de drainage innovantes et performantes répondant à toutes les contraintes techniques, complexes de sols et revêtements. Nous concevons des siphons et caniveaux offrant un confort de pose aux installeurs et un entretien aisé afin d'optimiser la durée des protocoles de nettoyage.

Cuve monolithique
Sans reprise d'étanchéité
Sol carrelé

Siphon télescopique
Reprise d'étanchéité sur dalle
Sol carrelé

Caniveau télescopique
Reprise d'étanchéité sur dalle
Sol carrelé

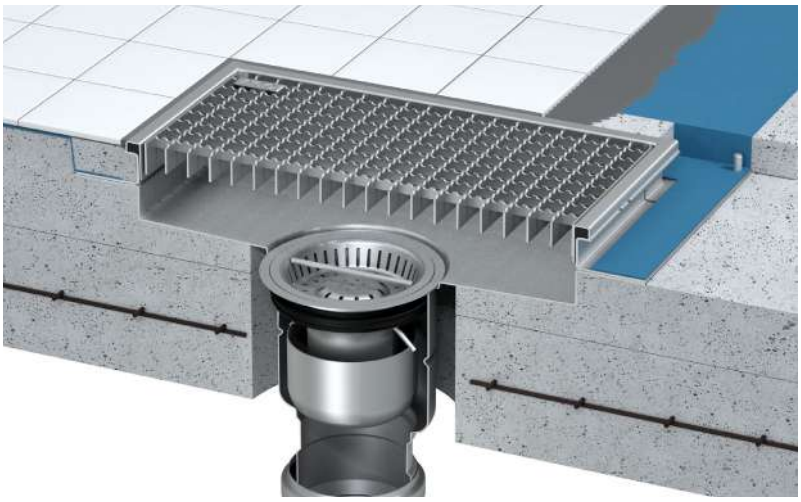

Caniveau télescopique avec cadre rehausse
Reprise d'étanchéité sur chape
Sol carrelé

Caniveau télescopique sans cadre rehausse
Reprise d'étanchéité sur chape
Sol résine

Caniveau télescopique
Reprise d'étanchéité sur sol fini
Sol souple

Implantations types de caniveaux linéaires

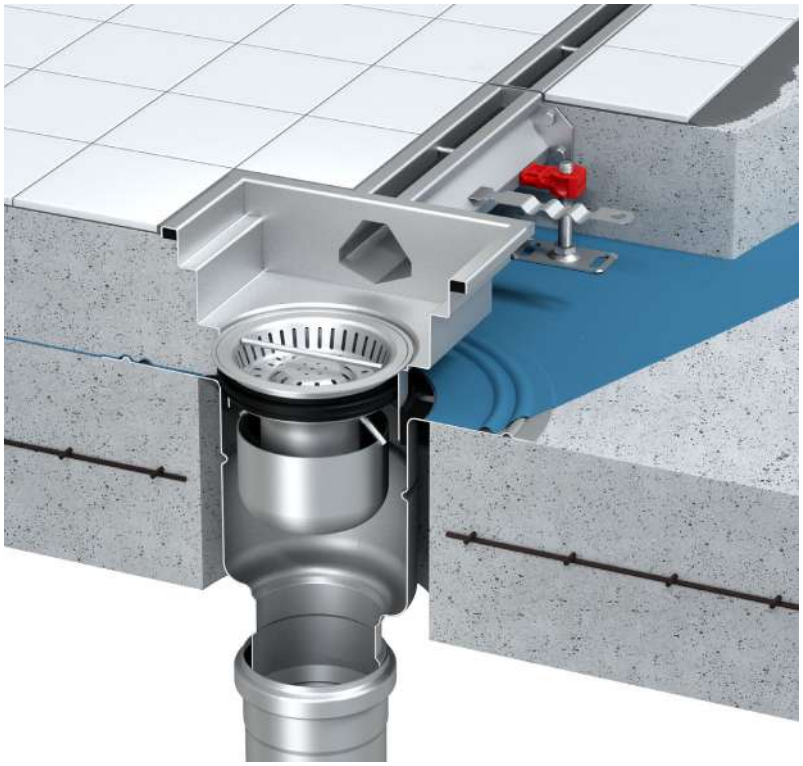

Caniveau Modul à fente
Reprise d'étanchéité sur dalle
Sol carrelé

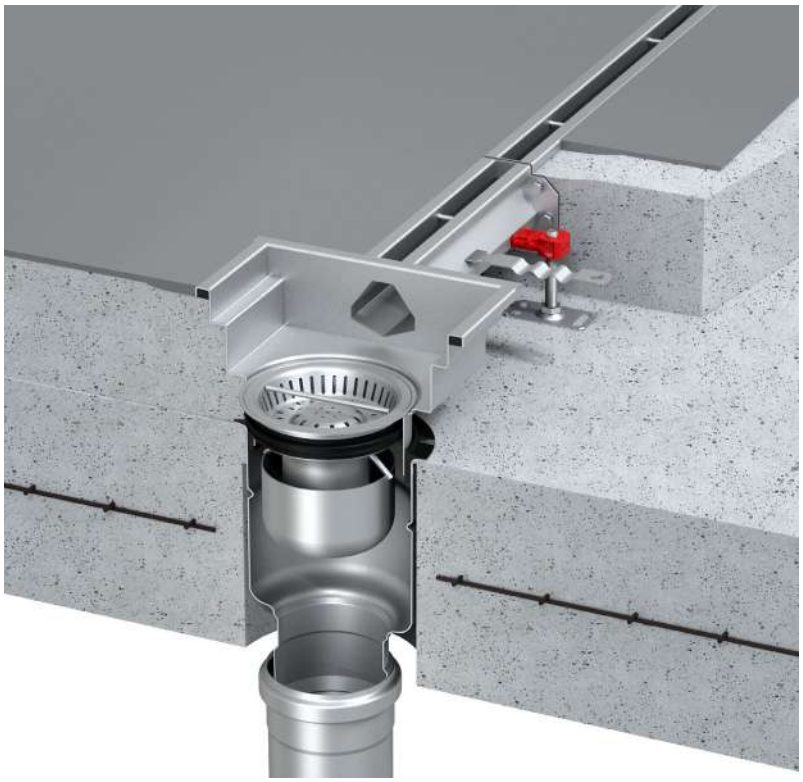

Caniveau Modul à fente
Reprise d'étanchéité sur sol fini
Sol résine

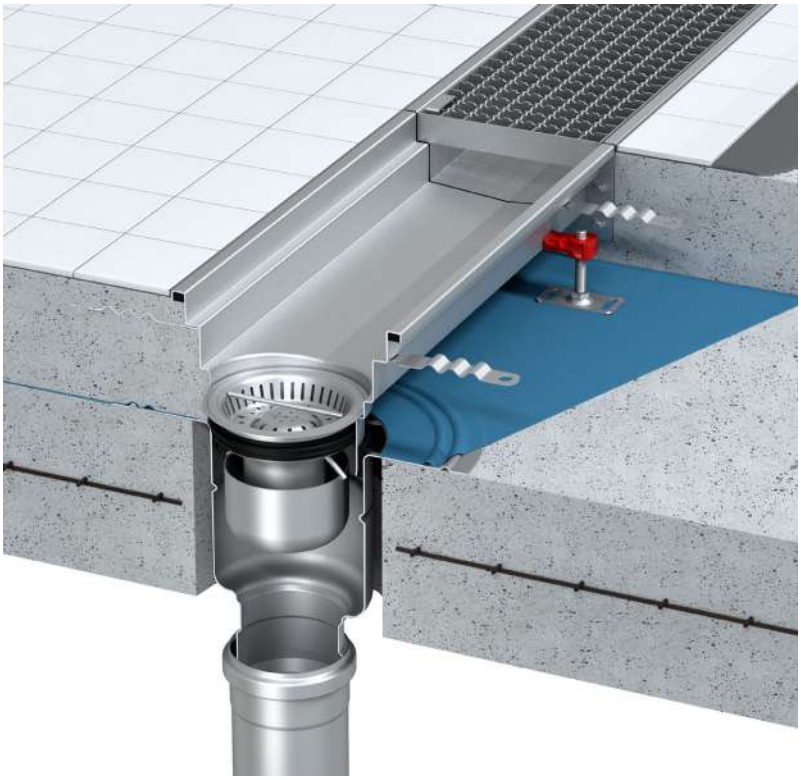

Caniveau Modul à grille
Reprise d'étanchéité sur dalle
Sol carrelé

Aménagements types de cuisines par zones

Un drainage efficace contribue à la gestion des risques : sur le plan opérationnel, il permet d'éviter les accidents. Sur le plan de l'hygiène, il est exigé par la législation européenne (CE 852) et est intégré dans le cadre de la méthodologie HACCP (analyse des risques et maîtrise des points critiques) par le biais des programmes prérequis (PRP).
L'objectif principal de ce chapitre est d'illustrer les principes de conception d'un drainage adéquat.
Ce processus devrait également faire partie de l'analyse des risques de conception pour tout nouveau bâtiment.

1. Un système de drainage optimal comporte :

- Une conception hygiénique pour éviter l'accumulation de bactéries
- Composants aisément démontables afin de faciliter les protocoles de nettoyage
- Cuves avec renforts sous bordures pour une bonne résistance
- Une capacité de drainage parfaitement dimensionnée
- Des grilles en acier inoxydable anti-coupure, antidérapante et PMR faciles à enlever et à nettoyer et assurant pour une sécurité optimale des employés
- Un système de protection des canalisations
- Une solution de prétraitement des graisses avec ou sans sytème de relevage.

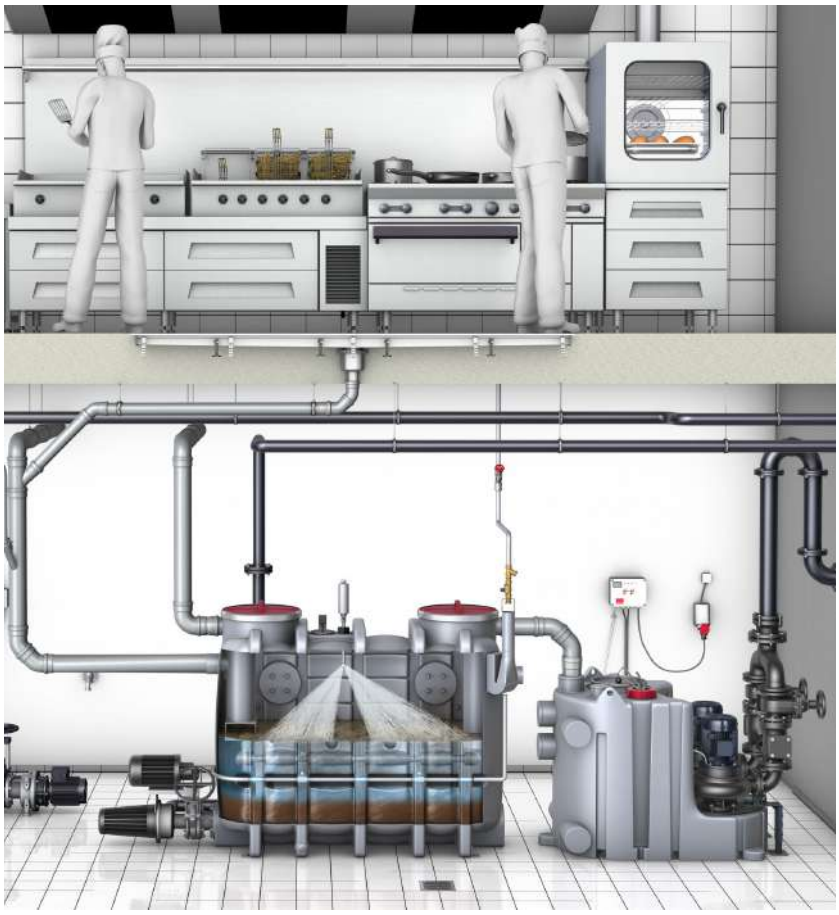

2. Cuisines professionnelles et zonages

Chaque cuisine commerciale comporte trois zones principales :
- Stockage et de préparation
- Production
- Lavage et élimination des déchets.

Dans un tel environnement, chaque zone contribue à des processus différents, avec des exigences propres en matière de gestion des eaux usées. La connaissance de ce zonage, des équipements de cuisine et protocoles de nettoyage est primordial pour concevoir des solutions adaptées et efficaces.

2.1 - La zone de stockage

La zone de réception ou de stockage des marchandises est l'endroit principal de l'établissement de restauration pour la livraison de toutes les marchandises, y compris les produits secs, les huiles, les aliments préemballés, les aliments réfrigérés et congelés, et même les produits de nettoyage et les produits chimiques.

Cette zone sera située à proximité de l'arrière du bâtiment ou de la cour de service, de façon à accueillir les véhicules de livraison et les charges palettisées.
Veillez à bien spécifier la classe de charge du siphon de sol ou du caniveau !

Les zones de stockage des aliments devront être nettoyées régulièrement, dans le cadre d'un programme de nettoyage planifié ou en cas de déversement. Dans la plupart des cas, la capacité du siphon de sol n 'a besoin d'être prévue que pour des débits faibles. Le choix entre siphon de sol et caniveau dépend de la nature des opérations et des attributs fonctionnels requis.

Dans l'idéal, l'unité de drainage sera accessible au centre de la zone ou devant les entrées, à la manière d'un barrage. Elle ne doit pas se trouver sous des équipements immobiles, de façon à permettre un nettoyage et un entretien faciles du drain lui-même.

Les caillebotis doivent être amovibles, mais aussi permettre aux racks mobiles et aux chariots de marchandises de circuler facilement sur le système sans risquer de les déplacer.

Si des chambres froides sont présentes, un drainage local est nécessaire pour évacuer l'eau de condensation de l'évaporateur. La solution idéale consiste en l'installation d'un siphon de sol à proximité immédiate, complété par un cône de récupération pour éviter les éclaboussures et constituer une coupure d'air pour le drainage principal.

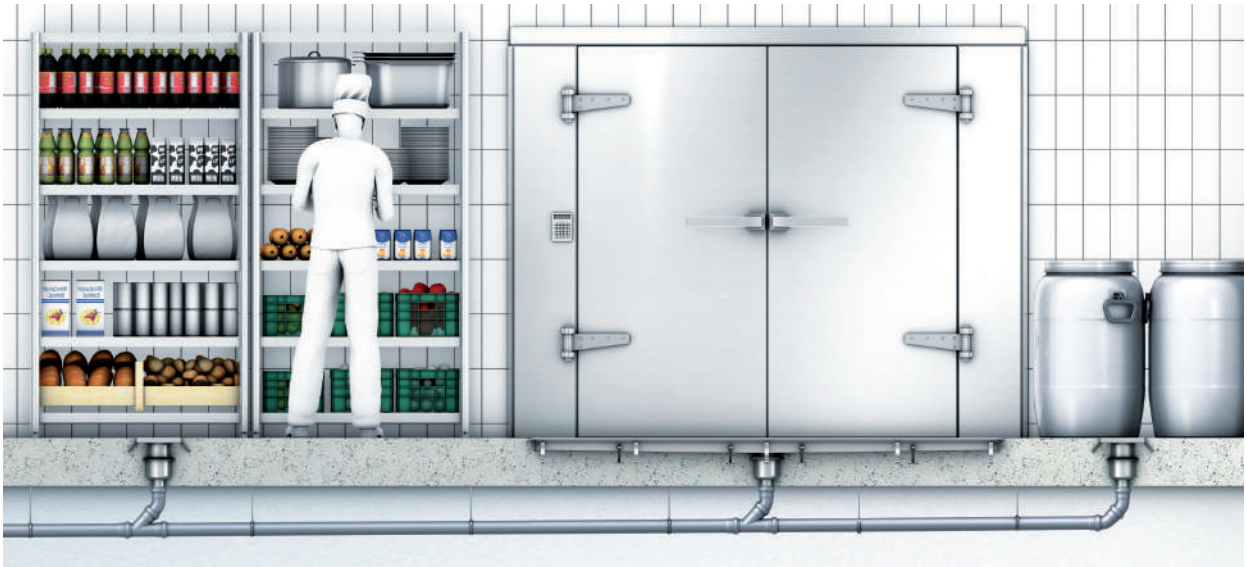

2.1 - La zone de stockage

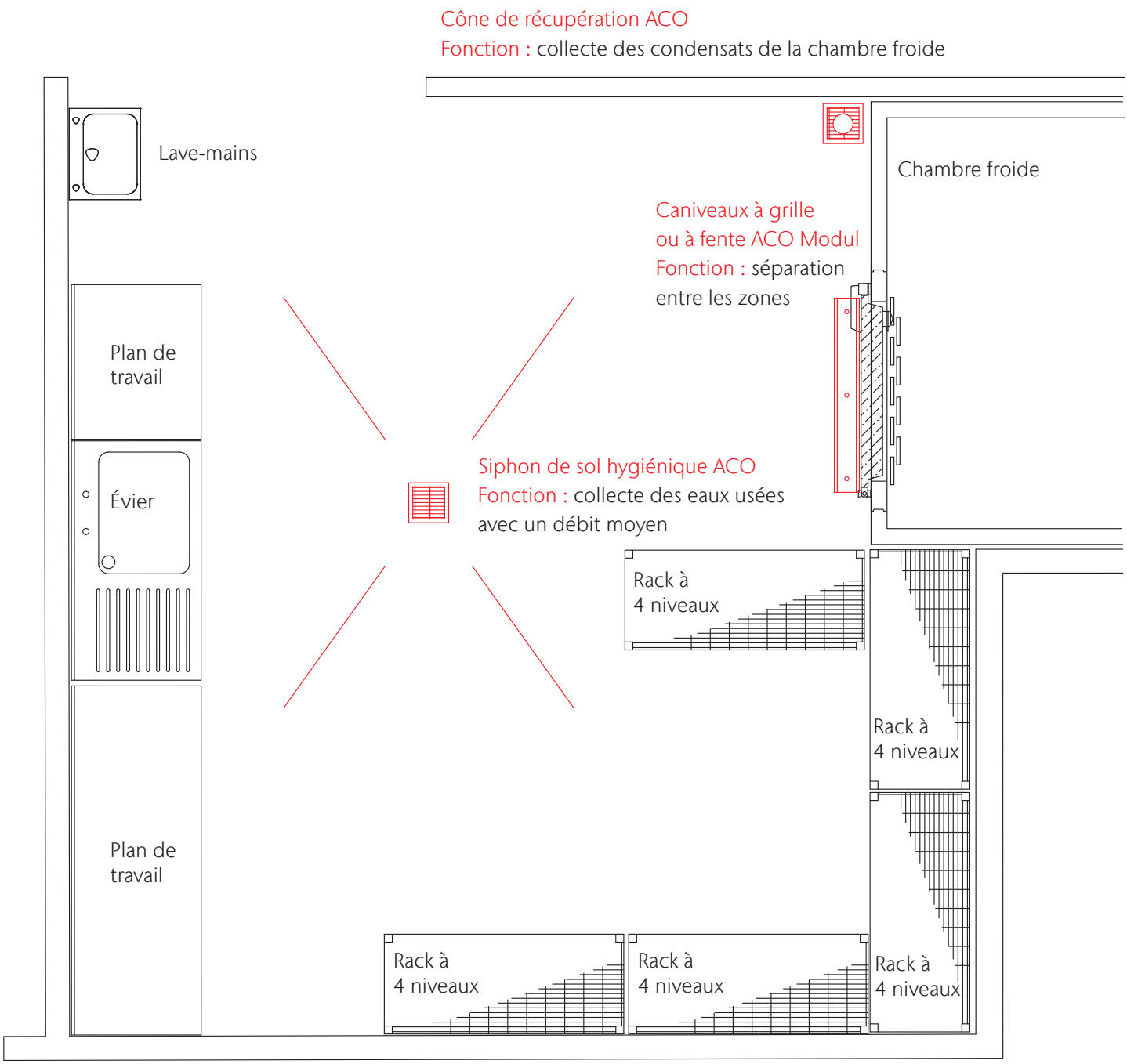

2.1 - La zone de préparation

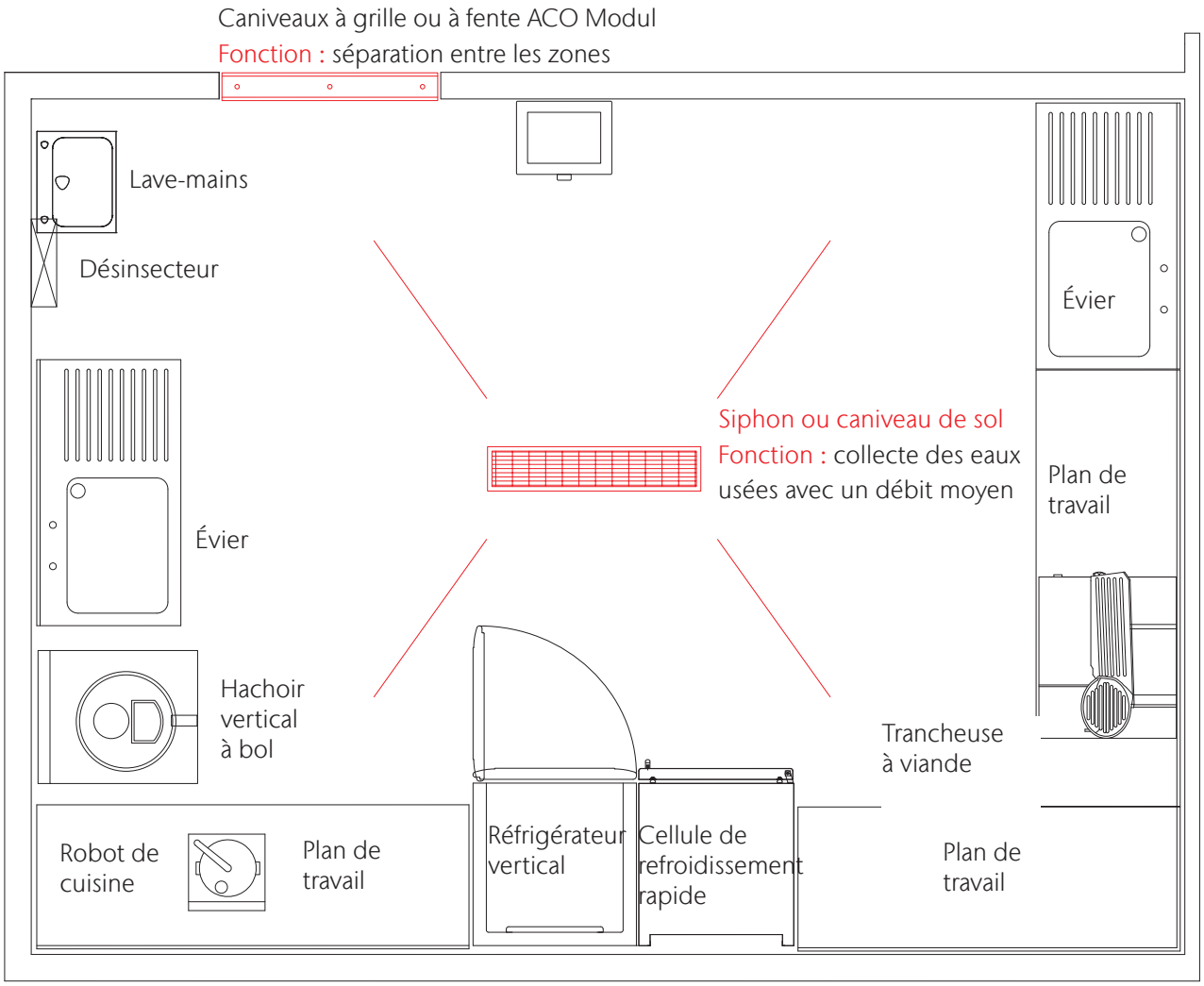

Exemple d'implantation d'une cuisine professionnelle

2.2 - La zone de production

Plaque tournante de l'établissement, la zone de production de la cuisine se trouve souvent au centre de toute l'opération de restauration. Sa fonction première est la cuisson et la finition des aliments.

Les résidus graisseux peuvent s'accumuler régulièrement sur les surfaces, y compris le sol, et, combinés aux aliments qui tombent, cette zone présente un fort potentiel de glissades et de chutes. Le positionnement stratégique de l'évacuation au sol est crucial pour faciliter le nettoyage et l'élimination de l'eau produite ou évacuée par les équipements de cuisson spécialisés, tels que les casseroles, les marmites et les fours mixtes.

Ces appareils peuvent également être utilisés pour verser des produits dans des récipients.

Le dimensionnement et le positionnement des caniveaux et siphons de sols hygiéniques ou des cônes de récupération pour ces appareils doivent être coordonnés avec les concepteurs spécialisés ou les fabricants d'équipements, sinon des éclaboussures peuvent se produire, entraînant la propagation d'eau, de graisse et de débris alimentaires à la surface du sol environnant.

Le périmètre de la zone de cuisson principale peut également bénéficier de l'installation stratégique de siphons de sol ou de canaux hygiéniques plus petits pour faciliter le nettoyage à la fin de la période de cuisson.

Une cuisine plus petite, où les volumes de production ne sont pas aussi élevés, peut utiliser les siphons de sol spécifiques uniquement à cette fin.

Des systèmes d'évacuation bien conçus doivent disposer d'une capacité volumétrique adaptée à l'évacuation de l'appareil, d'un filtre à débris à la sortie, ainsi que de grilles antidérapantes et d'un piège à odeur facilement démontables.

Les grilles à fentes sont idéales pour gérer les charges élevées ponctuelles qui peuvent être nécessaires dans ces zones.

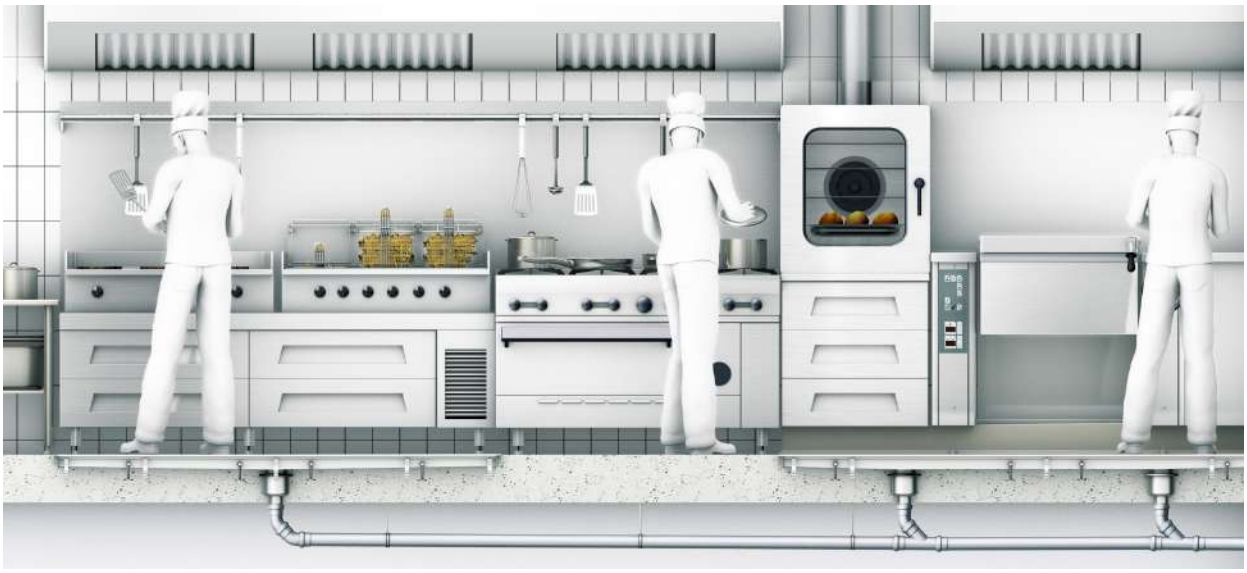

2.2 - La zone de production

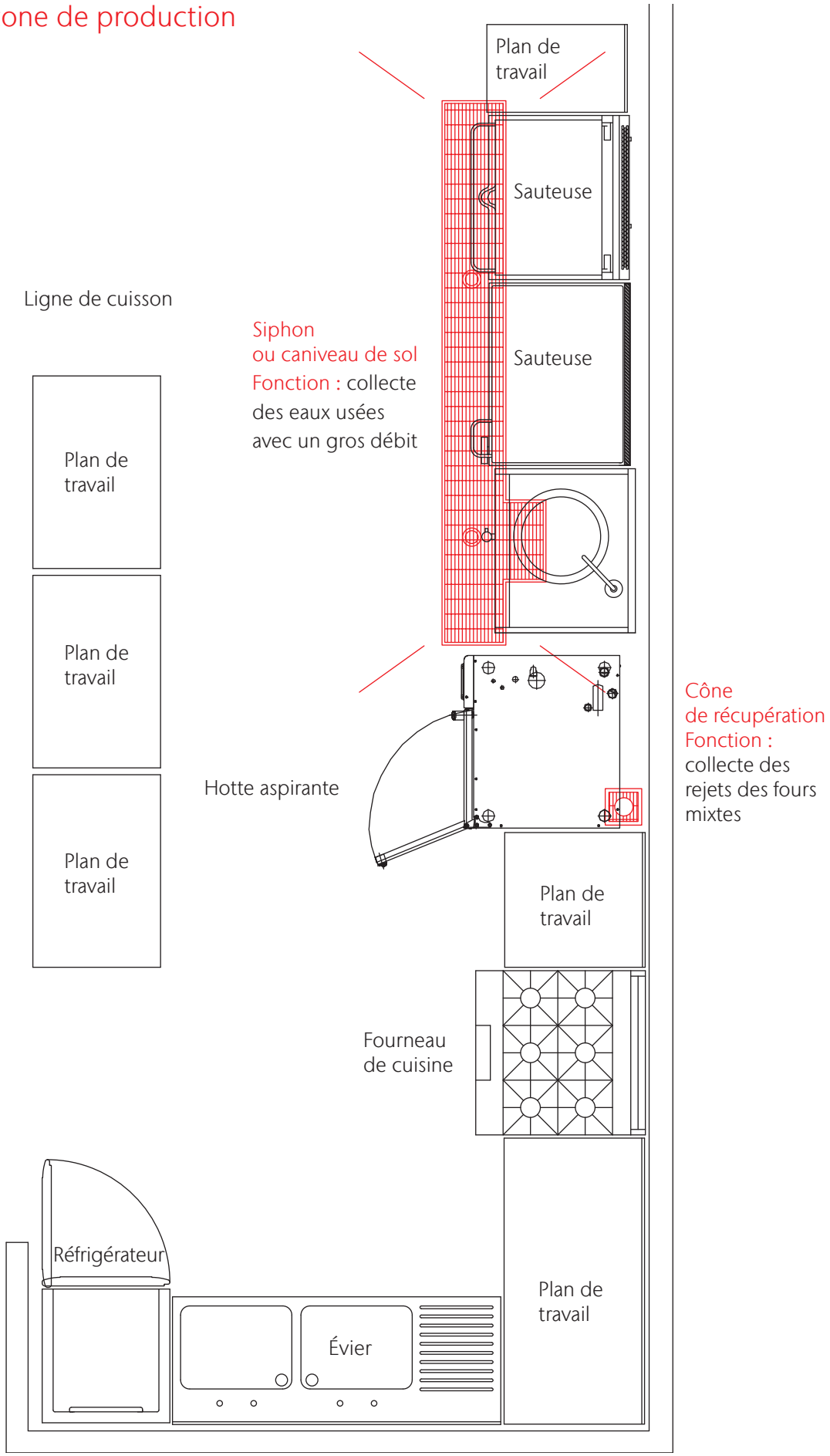

2.2 - La zone de production

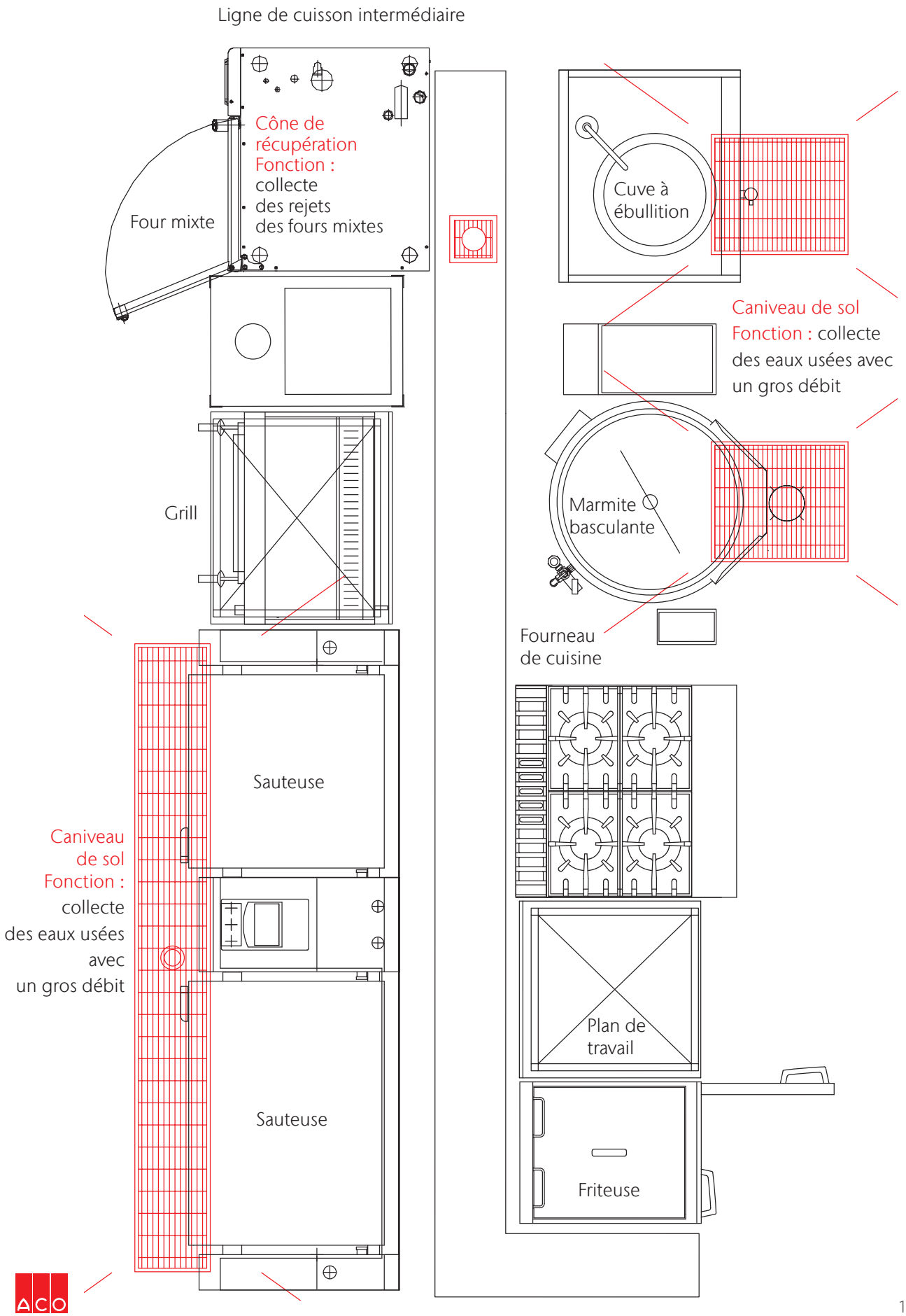

2.3 - La zone de lavage

La zone de plonge est la zone la plus humide de la cuisine. Ce processus comprend l'élimination des résidus alimentaires ainsi que l'espace nécessaire pour les étapes de grattage, de pré-trempage, de rinçage et de lavage.

Il faut veiller à réduire l'accumulation de graisses et d'huiles dans les canalisations d'évacuation (voir traitement des eaux usées).

Bien que les séparateurs de graisses constituent des solutions, se contenter d'essuyer les résidus alimentaires peut avoir un impact considérable sur le bon fonctionnement global du système de drainage.

Toute la tuyauterie d'évacuation doit être acheminée vers un séparateur de graisses.

Le drainage des sols a également une importance prépondérante dans ces zones, en particulier devant les grands lave-vaisselles à convoyeur ou à avancement automatique, ou encore au centre de toute zone de lavage de la vaisselle ou des ustensiles de cuisine.

- Les caniveaux hygiéniques ACO sont utiles devant les lave-vaisselles à convoyeur
- Les eaux usées doivent être traitées de façon à éliminer les graisses et les huiles (les réglementations peuvent varier d'un endroit à l'autre, vérifiez auprès des autorités locales)
- Les eaux usées doivent être traitées pour éliminer les débris alimentaires et, idéalement, des paniers à sédiments ou à débris doivent être utilisés à la sortie de chaque goulotte ou caniveau.

2.3 - La zone de lavage

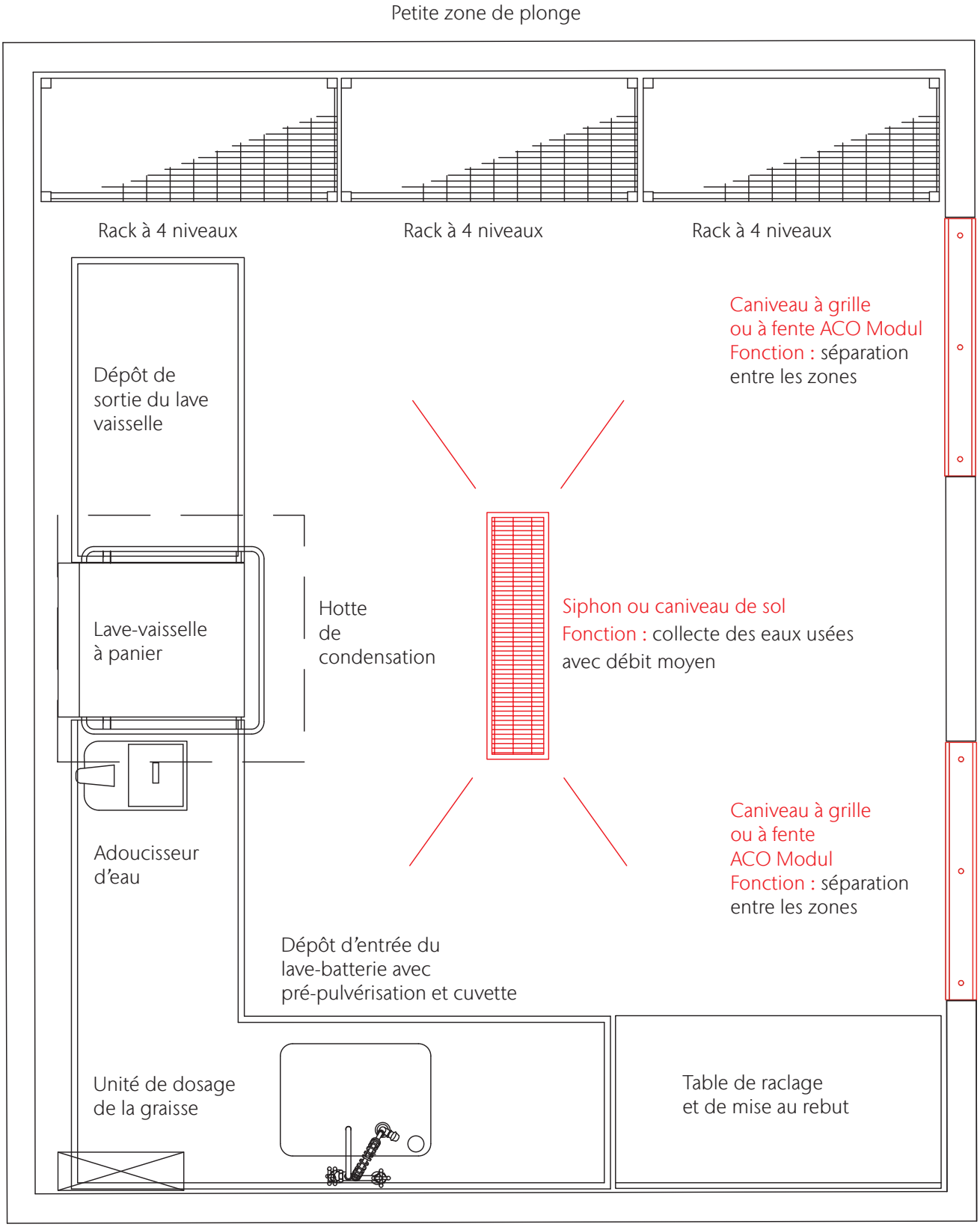

2.3 - La zone d'élimination des déchets

Cette zone (lorsqu'elle est incluse dans une installation) doit être accessible depuis la cuisine, mais aussi directement depuis la cour extérieure de façon à permettre l'enlèvement des déchets sans avoir à pénétrer dans la cuisine.

Dans l'idéal, la zone d'élimination sera séparée des zones de préparation et de stockage. Elle est utilisée pour stocker les déchets pendant de courtes durées avant leur collecte, en vue de leur recyclage ou de leur élimination.

En raison du risque élevé de déversement ou de dépôt de liquides alimentaires et autres substances sur le sol, les zones d'élimination internes et externes ou les dépôts d'ordures doivent être équipés d'un siphon de sol avec des grilles antidérapantes ainsi que de dispositifs de nettoyage.

Les zones extérieures prévues pour les poubelles doivent être spécifiées pour des charges ponctuelles plus importantes, avec des caniveaux et des siphons de sol hygiéniques ACO conformes à la norme EN 1253, classe de charge N250, lorsque des véhicules plus lourds sont susceptibles d'y passer (comme par exemple les camions de collecte des déchets).

Dans tous les cas, un accès à une source d'eau doit être prévu pour le nettoyage des déversements ou des fuites, c'est pourquoi les caniveaux ou les siphons de sol hygiéniques ACO sont essentiels.

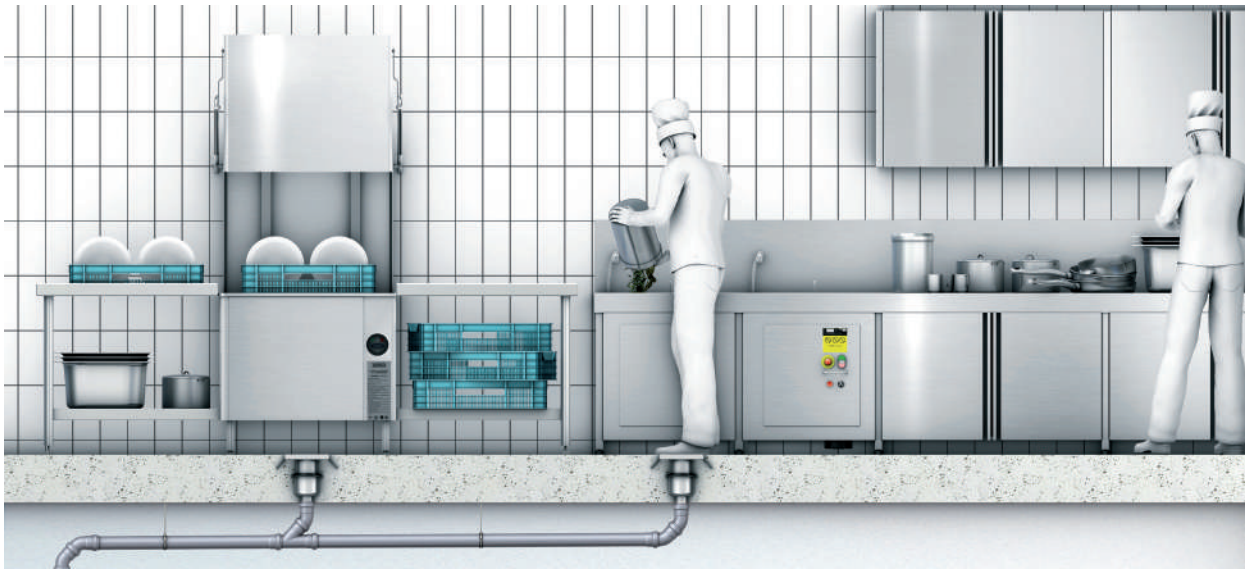

2.3 - La zone d'élimination des déchets

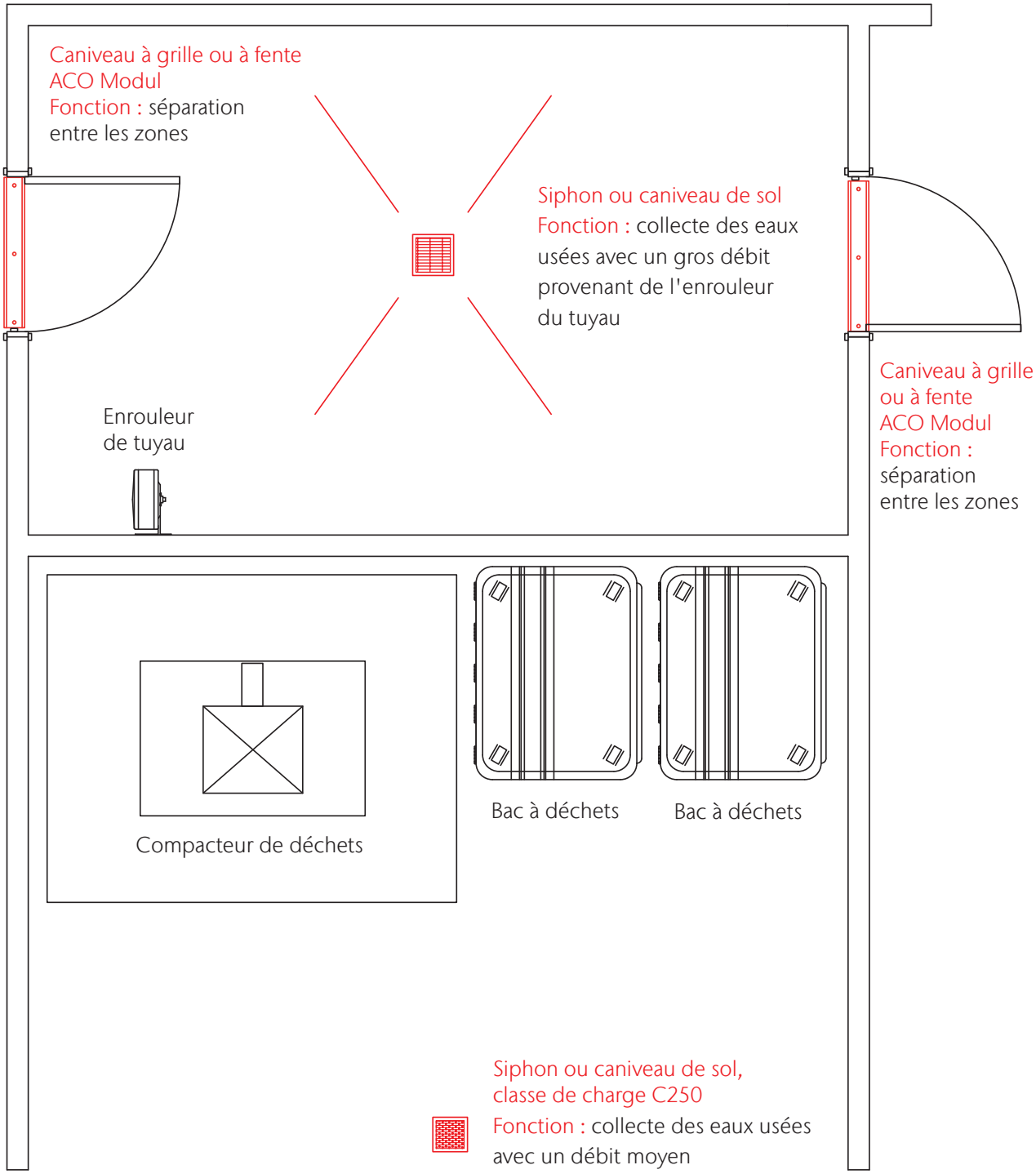

Résistance des matériaux

1 = Très bonne résistance
2 = Résistance modérée
3 = Résistance limitée
4 = Insatisfaisant

	AISI 316 ACIER INOXYDABLE	AISI 304 ACIER INOXYDABLE	EPDM	NBR
Acétone	1	1	1	4
Acide acétique (dilué)30%	1	1	1	2
Acide acétique 100%	1	1	1	3
Acide acétique anhydride	1	1	2	3
Chlorure d'aluminium	4	4	1	1
Sulfate d'aluminium	1	4	1	1
Carbonate d'amonium	1	1	1	4
Chlorure d'amonium	2	3	1	1
Hydroxyde d'ammonium	1	1	1	4
Chlorure d'amyle	1	1	4	4
Aniline	1	1	2	4
Chlorhydrate d'aniline	4	4	2	2
Chlorure de baryum	2	2	1	1
Hydroxyde de baryum	1	1	1	1
Benzaldéhyde	1	1	1	4
Benzène	1	1	4	4
Acide benzoïque	1	1	4	4
Borax	1	1	1	2
Acide borique	1	1	1	1
Brome	4	4	4	4
Acide chlorure de brome	4	4	1	2
Acide bromhydrique	4	4	1	4
Bromoéthylène	1	1	-	-
Butanol	1	1	4	1
Acétate de butyle	1	1	2	2
Acide butyrique	1	1	2	4
Bisulfate de calcium el sulfite	1	1	4	1
Chlorure de calcium	2	2	1	1
Hydroxyde de calcium	1	1	1	1
Hypochlorite de calcium	2	3	1	3
Disulfure de carbone	1	1	4	4
Tétrachlorure de carbone	1	1	4	3
Acide monochloroacétique	4	4	2	4
Chlorure	4	4	-	-

Note :
Les niveaux de concentration et la durée d'exposition à certains produits chimiques ont une influence directe sur la résistance de l'acier inoxydable. Chaque application doit donc être soigneusement examinée pour déterminer si l'acier inoxydable convient.

Hypothèses :
Les données présentées ne sont utilisées qu'à titre indicatif. Pour des informations détaillées, veuillez contacter notre service technique.

1 = Très bonne résistance
2 = Résistance modérée
3 = Résistance limitée
4 = Insatisfaisant

	AISI 316 ACIER INOXYDABLE	AISI 304 ACIER INOXYDABLE	EPDM	NBR
Acide chlorique	4	4	1	4
Chlore	1	1	1	2
Chlorobenzène	1	1	4	4
Chloroforme	2	2	4	4
Acide chlorosulfonique	2	3	4	4
Chlorure de cuivre	2	2	1	1
Nitrate de cuivre	1	1	1	1
Sulfate de cuivre	1	1	1	1
Ether	1	1	3	4
Chlorure d'éthyle	1	1	1	1
Acide gras	1	1	4	2
Fluor	1	1	-	-
Acide fluorhydrique	4	4	2	4
Formaldéhyde	1	1	1	2
Acide formique	1	1	1	2
Furfural	1	1	2	4
Acide gallique	1	1	2	2
Acide chlorhydrique	4	4	1	4
Peroxyde d'hydrogène	1	1	3	4
Iode	4	4	2	2
Acétate de plomb	1	1	1	2
Chlorure de magnésium	2	2	1	1
Sulfate de magnésium	1	1	1	1
Mercure	1	1	1	1
Méthanol	1	1	1	1
Chlorure de méthyle	1	1	3	4
Chlorure de méthylène	2	2	4	4
Naphtalène	1	1	4	4
Chlorure de nickel	2	2	1	1
Sulfate de nickel	1	1	1	1
Acide nitrique	3	3	3	4
Acide oxalique	3	3	1	2
Acide perchlorique	4	4	2	4
Acide phosphorique	1	1	2	4
Acide picrique	1	1	2	2
Bromure de potassium	1	1	1	1
Carbonate de potassium	1	1	1	2
Chlorure de potassium	1	1	1	1

Note :
Les niveaux de concentration et la durée d'exposition à certains produits chimiques ont une influence directe sur la résistance de l'acier inoxydable. Chaque application doit donc être soigneusement examinée pour déterminer si l'acier inoxydable convient.

Les données présentées ne sont utilisées qu'à titre indicatif. Pour des informations détaillées, veuillez contacter notre service technique.

1 = Très bonne résistance
2 = Résistance modérée
3 = Résistance limitée
4 = Insatisfaisant

	AISI 316 ACIER INOXYDABLE	AISI 304 ACIER INOXYDABLE	EPDM	NBR
Cyanure de potassium	1	1	1	1
Hydroxyde de potassium	1	1	1	2
Nitrate de potassium	1	1	1	1
Permanganate de potassium	1	1	1	3
Sulfate de potassium	1	1	1	1
Sulfure de potassium	1	1	1	1
Chlorure de potassium	2	2	1	1
Dichlorure de propylène	1	1	4	4
Chlorure d'ammonium	2	3	1	1
Nitrate d'argent		1	1	2
Carbonate de sodium	1	1	1	1
Acétate de sodium	1	1	1	2
Bicarbonate de sodium	1	1	1	1
Bisulfate de sodium	1	3	1	2
Bisulfite de sodium	1	1	1	1
Bromure de sodium	2	2	1	3
Chlorate de sodium	1	1	1	2
Chlorure de sodium	4	4	1	1
Cyanure de sodium	1	1	1	1
Fluorure de sodium	1	1	1	1
Hydroxyde de sodium	1	1	1	2
Hypochlorite de sodium	4	4	2	2
Nitrate de sodium	1	1	1	2
Sulfate de sodium	1	1	1	1
Sulfure de sodium	1	1	1	1
Sulfite de sodium	1	1	1	1
Chlorure stannique	2	3	2	1
Soufre	1	1	1	4
Chlorure de soufre	1	1	4	3
Dioxyde de soufre	1	2	1	4
Acide sulfurique	4	4	2	4
Acide sulfureux	1	3	2	2
Chlorure de thionyle	1	1	4	4
Toluène	1	1	4	4
Trichloroéthylène	1	1	4	3
Térébenthine	1	1	4	1
Xylène (xylol)	1	1	4	4
Sulfate de zinc	1	1	1	1

Note :
Les niveaux de concentration et la durée d'exposition à certains produits chimiques ont une influence directe sur la résistance de l'acier inoxydable. Chaque application doit donc être soigneusement examinée pour déterminer si l'acier inoxydable convient.

Les données présentées ne sont utilisées qu'à titre indicatif. Pour des informations détaillées, veuillez contacter notre service technique.

Informations sur les joints

Types de joints

EPDM
(Éthylène propylène diène mono- mer)

Joint d'étanchéité en caoutchouc noir, idéal pour les applications dans lesquelles il n'y a pas de résidus d'huiles ou d'hydrocarbures dans les eaux usées.

NBR
(Caoutchouc acrylique nitrile- butadiène)

Joint d'étanchéité en caoutchouc noir, idéal pour des applications d'eaux usées dans lesquelles il y a des résidus d'huiles ou d'hydrocarbures. Le NBR ne résiste pas aux solvants et aux températures élevées.

Matériaux d'étanchéité

Type de caoutchouc	EPDM	NBR
Couleur	Noire	Noire
Plage de températures	-50 / +130 / +150 °C	-30 / +80 / +100 °C
Résistance		
Eau	excellente	bonne
Produits chimiques		
Acides	bonne	modérée
Basiques	bonne	modérée
Benzène/Pétrole	limitée	excellente
Huiles		
Huile ASTM n° 1	limitée	excellente
Huile ASTM n° 3	limitée	excellente
Ozone et stress météorologique	bonne	bonne

Pour toute question à propos de nos joints, veuillez contacter notre service technique.

La gestion globale du cycle de l'eau

Quelle que soit la nature des projets d'aménagements industriels, la maîtrise du cycle des eaux usées est maintenant devenue une composante majeure.
La prise en compte en amont des projets du cycle de l'eau permet de garantir la compatibilité des aménagements avec la réglementation et les objectifs de gestion de l'eau.

Pour vous aider dans vos aménagements à l'intérieur des bâtiments, ACO offre des solutions :

- qui assurent une gestion optimale des eaux usées pour une hygiène irréprochable
- qui permettent de concilier des équipements de drainage efficace avec une sécurité optimale
- qui facilitent l'entretien et la maintenance des équipements
- qui soient pérennes, résistantes aux chocs et aux produits de nettoyage grâce à des solutions techniques et des choix de matériaux pertinents.

Dès la phase de conception d'un projet, ACO recherche les solutions optimales pour chaque environnement : cuisines professionnelles, cuisines commerciales, industries agroalimentaires, industries viticoles, hôpitaux, sanitaires. ACO répond à l'ensemble des contraintes techniques et d'usage, dans le respect des législations en vigueur, en proposant des solutions dédiées pour la gestion des eaux : récupération, prétraitement, rétention restitution et réutilisation.

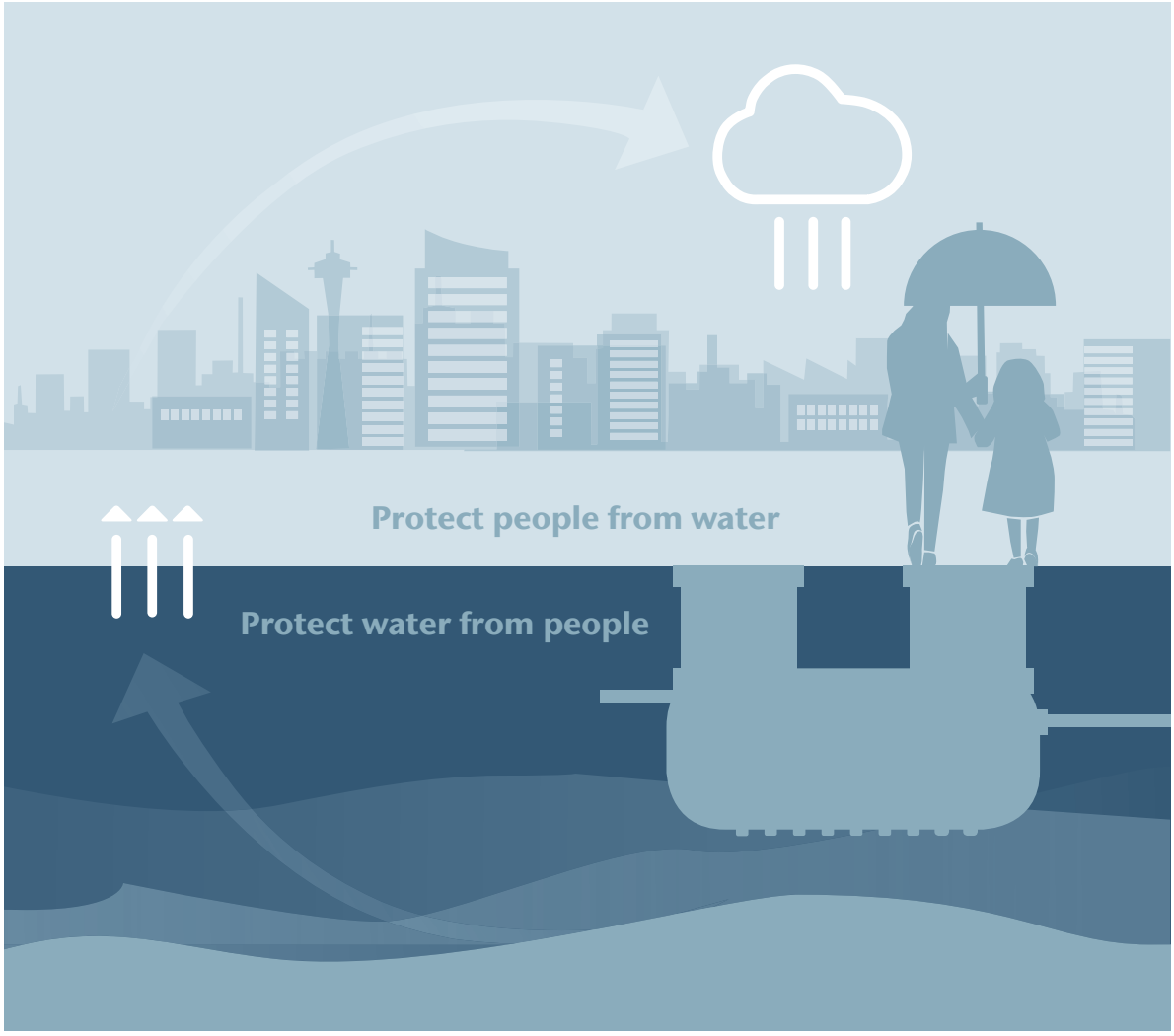

Le cycle de l'eau by ACO : une gamme complète qui s'adapte à vos besoins

COLLECT

Quelles solutions pour collecter les eaux usées ?

Une gamme de solutions en acier galvanisé ou acier inoxydable.

- Caniveaux et siphons intérieurs
- Systèmes de canalisations inox
- Drainage des toitures et terrasses
- Couvercles de visite
- Plinthes pour la protection des murs

CLEAN

Quelles solutions pour prétraiter les eaux collectées ?

Une gamme de solutions multimatériaux en inox, en polyéthylène, en plastique renforcé de fibre de verre.

- Séparateurs à graisses
- Séparateurs d'hydrocarbures
- Dépollueurs

HOLD

Comment stocker ou infiltrer les eaux prétraitées ?

Une gamme de solutions multimatériaux en polyéthylène, polypropylène, plastique renforcé de fibre de verre.

- Stockage temporaire des eaux
- Solutions d'infiltration dans les sols
- Dispositifs anti-refoulement

REUSE

Quelles solutions pour restituer et réutiliser les eaux collectées ?

Une gamme de solutions multimatériaux polypropylène, polyéthylène, acier inoxydable.

- Limiteur de débit
- Solutions d'infiltration dans les sols
- Systèmes de relevage

COLLECT CLEAN HOLD REUSE

Solutions de drainage
pour les conditions environnementales de demain

NOTES

NOTES

NOTES

NOTES

Des produits à chaque maillon de la chaîne des solutions ACO

- Drainage linéaire extérieur
- Drainage de voirie par point
- Solutions pour applications sportives
- Drainage extérieur domestique
- Cours anglaises et courette d'aération
- Drainage des toitures et terrasses
- Gratte-pieds
- Caniveaux et siphons de douche
- Caniveaux et siphons inox
- Drainage linéaire intérieur
- Systèmes de canalisation inox
- Séparateurs à graisses
- Couvercles de visite
- Protection des murs
- Séparateurs d'hydrocarbures et dépollueurs
- Systèmes de relevage
- Dispositifs anti-refoulement
- Stockage temporaire des eaux pluviales
- Limiteur de débit à effet Vortex
- Solutions d'infiltration dans les sols
- Protection de la faune

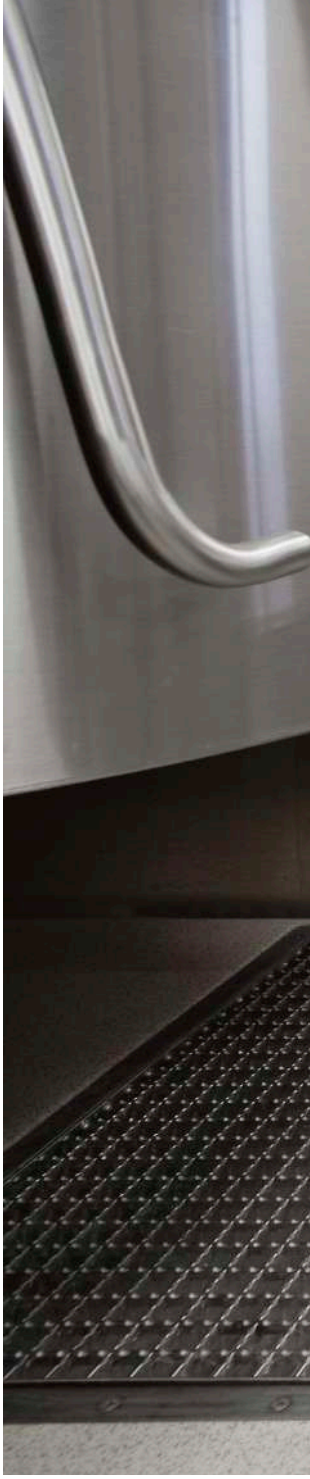

ACO s.a.s.

Le Quai à Bois
BP 85
27940 Notre Dame de l'Isle
Tel. 02.32.51.20.31
Fax 02.32.51.50.82

contact@aco.fr
www.aco.fr

ACO. we care for water

Article N° 300685 - ACO cuisines professionnelles