INDEX

GAMMES DE PRODUITS ET PRESTATIONS DE SERVICE

LA CONFIANCE EN LA **PRÉCISION**

Avec ses marques INDEX et TRAUB, le groupe INDEX compte depuis plus de 100 ans parmi les leaders mondiaux de la fabrication de tours CNC : tours monobroches et multibroches, tours à poupée mobile, centres de tournage/fraisage ainsi que toute une gamme de service qui gravitent autour de la machine. Avec cinq sites de production, sept filiales chargées de la commercialisation et de la maintenance ainsi que des partenaires commerciaux, nous sommes à votre disposition sur tous les continents.
Qualité, fiabilité, une grande capacité d'innovation assortis d'une politique de réflexion et d'action durable de nos experts se reflètent dans nos produits et dans notre palette de prestations de service. Notre ambition..., notre signature : *better.**parts.faster***

DOMAINES D'ACTIVITÉ › Pages 4/5

TECHNOLOGIES › Pages 6/7

TOURS UNIVERSELS › Pages 8/9

CENTRES DE TOURNAGE | CENTRES DE TOURNAGE/FRAISAGE › Pages 10/11

TOURS AUTOMATIQUES DE PRODUCTION › Pages 12/13

TOURS MULTIBROCHES › Pages 14/15

TOURS À POUPÉE MOBILE › Pages 16/17

SOLUTIONS D'AUTOMATISATION › Pages 18/19

COMMANDE NUMÉRIQUE ET LOGICIELS › Pages 20/21

PORTE-OUTILS ET PIÈCES DÉTACHÉES › Pages 22/23

iXworld › Pages 24/25

iXservices › Pages 26/27

SITES | CONTACT › Page 28

CONÇUS POUR **DES PERFORMANCES D'EXCEPTION**

Nos produits et nos solutions ont leur place dans tous les domaines d'activité, car nous parlons votre langue. Et ce, qu'il s'agisse d'exactitude dans l'horlogerie, de sécurité accrue pour les composants du secteur aérospatial, d'exigeance d'état de surface pour les techniques médicales ou encore de rentabilité et de variété dans l'industrie automobile. Notre savoir-faire est votre atout.

INGÉNIERIE

Tourelle
Acier
Ø 273 mm x 76 mm

Arbre d'entraînement
Acier
Ø 60 mm x 510 mm

Flasque
Acier
Ø 178 mm x 120 mm

Arbre d'entraînement
Acier
Ø 18 mm x 148 mm

Tête de forage
Acier
Ø 60 mm x 178 mm

Pignon planétaire
Acier
Ø 35 mm x 43 mm

SOLUTIONS DE MOBILITÉ

Support de rotor
Acier
Ø 140 mm x 285 mm

Diffuseur
Aluminium
Ø 180 mm x 240 mm

Tige filetée à œillet
Acier
Ø 52 mm x 235 mm

SOLUTIONS AÉROSPATIALES

CONNECTIQUE | FLUIDES

Vis banjo
Acier
Ø 25 mm x 90 mm

Piston
Acier
Ø 18 mm x 65 mm

Raccord
Laiton
Ø 19 mm x 29 mm

OPTIQUE | MICRO-MÉCANIQUE

Boîtier de montre
Acier
Ø 52 mm x 45 mm

Boîtier de connecteur
Aluminium
Ø 40 mm x 38 mm

Vis sans fin
Acier inox
Ø 10 mm x 20 mm

SOLUTIONS MÉDICALES

Vis à os
Titane
Ø 11 mm x 64 mm

Cupule de hanche
Titane
Ø 54 mm x 30 mm

Implant dentaire
Titane
Ø 2,5 mm x 12 mm

DES TECHNOLOGIES DE POINTE À BON ESCIENT

Etudier et intégrer des technologies d'usinage à nos solutions est un des fils rouges de nos développements : la rectification, le polygonage, le tourbillonnage haute-vitesse, le perçage de trous profonds, le tournage polygonal, le taillage d'engrenages, l'ébavurage, le marquage ou encore la mesure. En collaboration avec nos clients, nous poursuivons systématiquement le développement de nos produits et technologies. Sélectionner le process adéquat est essentiel. Le champ des possibles sur les machines INDEX et TRAUB va souvent au-delà de ce que vous pouvez imaginer : Contactez -nous ! C'est avec plaisir que nous vous apporterons notre expertise et nos conseils : pour une intégration partielle de process ou pour la fabrication complète de vos pièces.

Fraisage avec « Torx Pro »

Tourbillonnage de filets intérieurs

par ex. M1,4 x 0,3 avec broche à fluide

Tourbillonnage à haute vitesse

Tourbillonnage de filets multiples et tournage extérieur en une seule opération permettant d'économiser jusqu'à 40% de temps

Ébavurage d'un contour 3D avec « Ébavurage Pro »

Perçage profond

avec refroidissement intérieur jusqu'à 140 bar

Tourbillonnage-fraisage à haute vitesse

Polygonage

Taillage d'engrenages par génération

Fraisage de dents de frappe

Brochage de denture

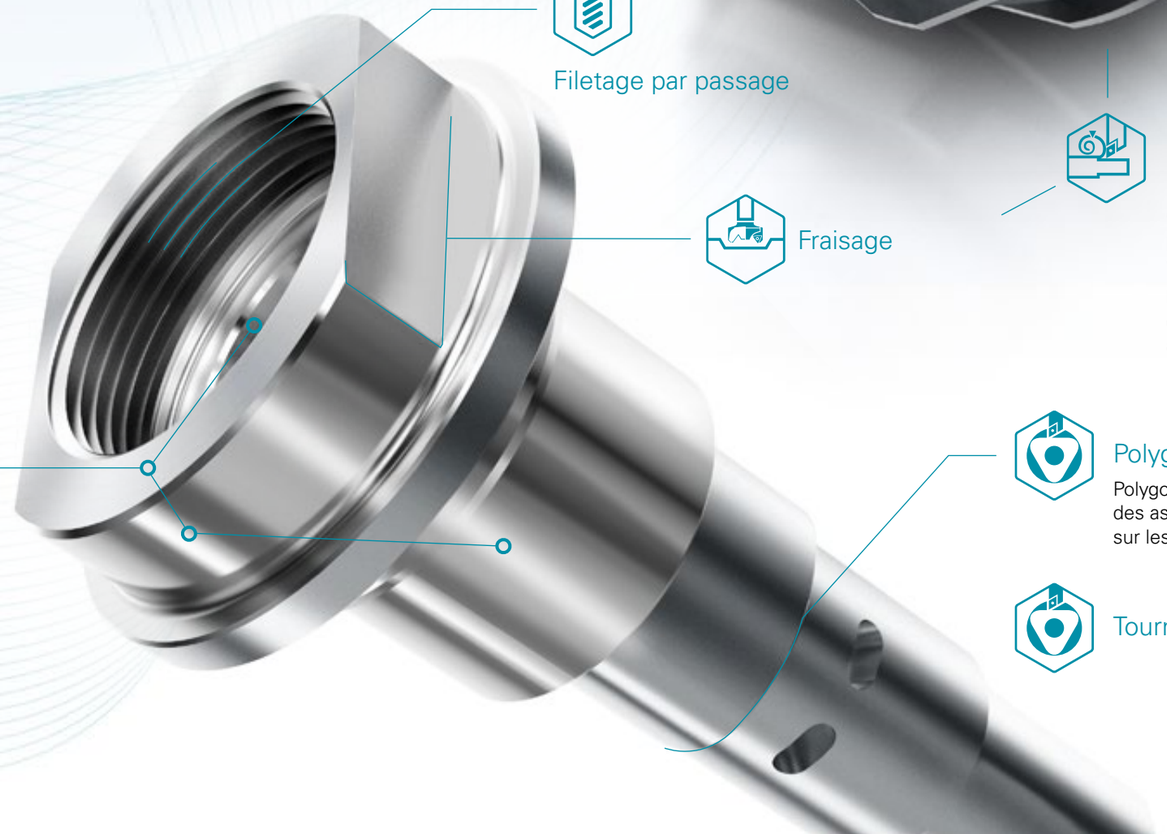

Filetage par passage

Fraisage

Rectification

Usinage complet avec tournage et rectification en un seul serrage, avec des résultats précis au µ, par ex. lors de la rectification de filets, de la rectification ovalisée et de la rectification extérieure, intérieure et plate.

INDEX ChipMaster

Logiciel intégré de cycle brise-copeaux ChipMaster INDEX pour plus de productivité et de sécurité dans vos process

D'autres Packs logiciels sont disponibles – n'hésitez pas à vous renseigner !

Polygonage

Polygones intérieurs ou extérieurs, par ex. pour des assemblages fiables d'arbres et moyeux sur les composants d'entraînement

Tournage non circulaire

TOURS **UNIVERSELS**

Nos tours universels bénéficient d'une excellente réputation en matière d'enlèvement de copeaux sur des éléments volumineux réalisés à partir de lopins ou barres de matière. Par leur précision, rentabilité, temps d'équipement courts et utilisation intuitive, ces machines sont une référence dans leur classe. A partir d'une configuration de base, elles peuvent être adaptées aux diverses tâches d'usinage, pour la construction de prototypes, d'outils ou de formes, la fabrication de petites et moyennes séries ou l'utilisation sur des lignes de production.

- Construction robuste
- Utilisation flexible
- Enlèvement de copeaux performant

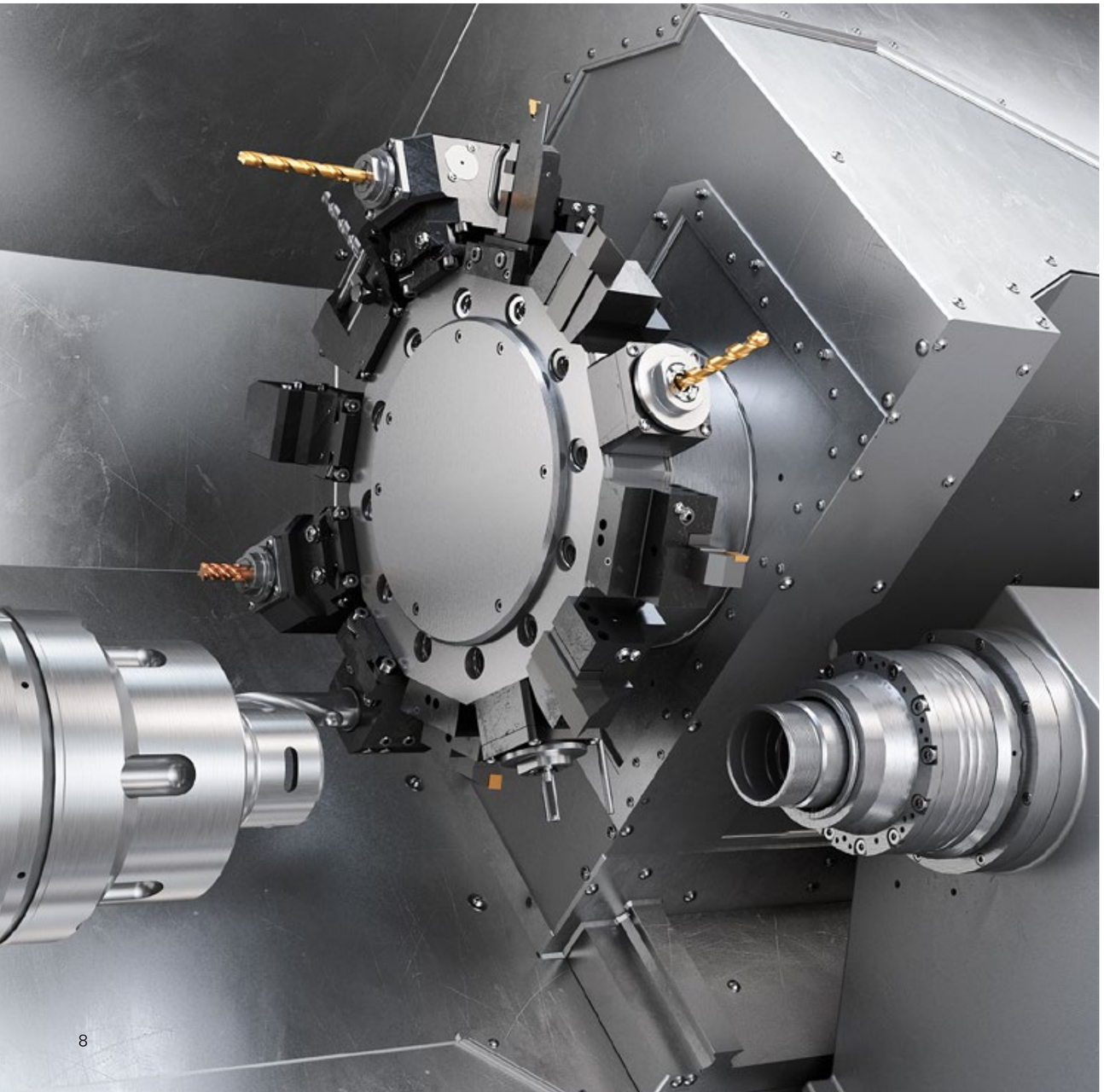

INDEX B400

- Passage de broche 82 mm
- Diamètre de mandrin de serrage 315 mm
- Longueur de tournage de 750 mm
- Tourelle avec 12 postes d'outils fixes ou rotatifs

INDEX B500

- Passage de broche 102 mm
- Diamètre de mandrin de serrage 400 mm
- Longueur de tournage de 750 / 1.200 mm
- Tourelle avec jusqu'à 18 postes d'outils fixes ou rotatifs

TRAUB TNA400

- Passage de broche 82 mm
- Diamètre de mandrin de serrage 315 mm
- Longueur de tournage de 750 mm
- Tourelle avec 12 postes d'outils fixes ou rotatifs

TRAUB TNA500

- Passage de broche 102 mm
- Diamètre de mandrin de serrage 400 mm
- Longueur de tournage de 750 / 1.200 mm
- Tourelle avec jusqu'à 18 postes d'outils fixes ou rotatifs

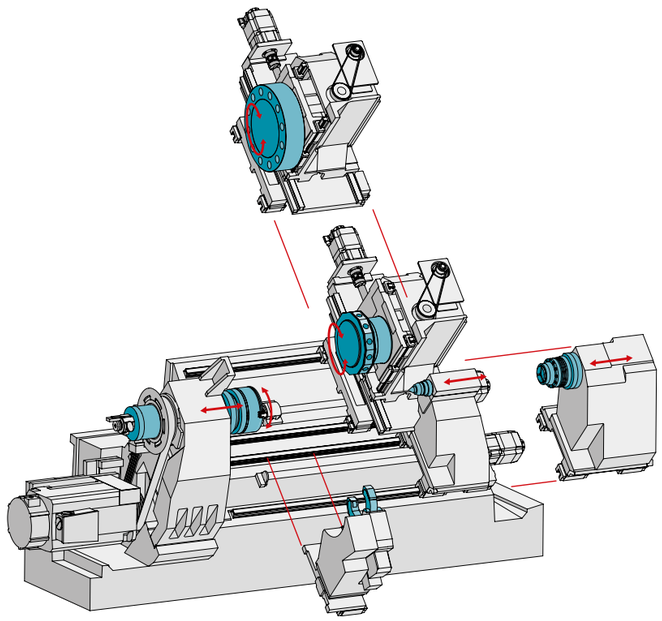

INDEX B400, B500
TRAUB TNA400, TNA500

CENTRES DE **TOURNAGE** | CENTRES DE **TOURNAGE/FRAISAGE**

Nos centres de tournage et de fraisage sont une référence en matière d'usinage complet. Jusqu'à 4 outils en simultané dans la matière, un fraisage motorisé puissant pour l'usinage à 5 axes, une grande réserve d'outils dans les magasins, ainsi que de nombreuses possibilités de configuration pour la machine et l'automatisation : les solutions INDEX et TRAUB s'adaptent à vos besoins.

- Usinage complet rentable
- Vaste gamme d'applications :
  Automobile | Aérospatial | Construction | Médical
- Conception modulaire

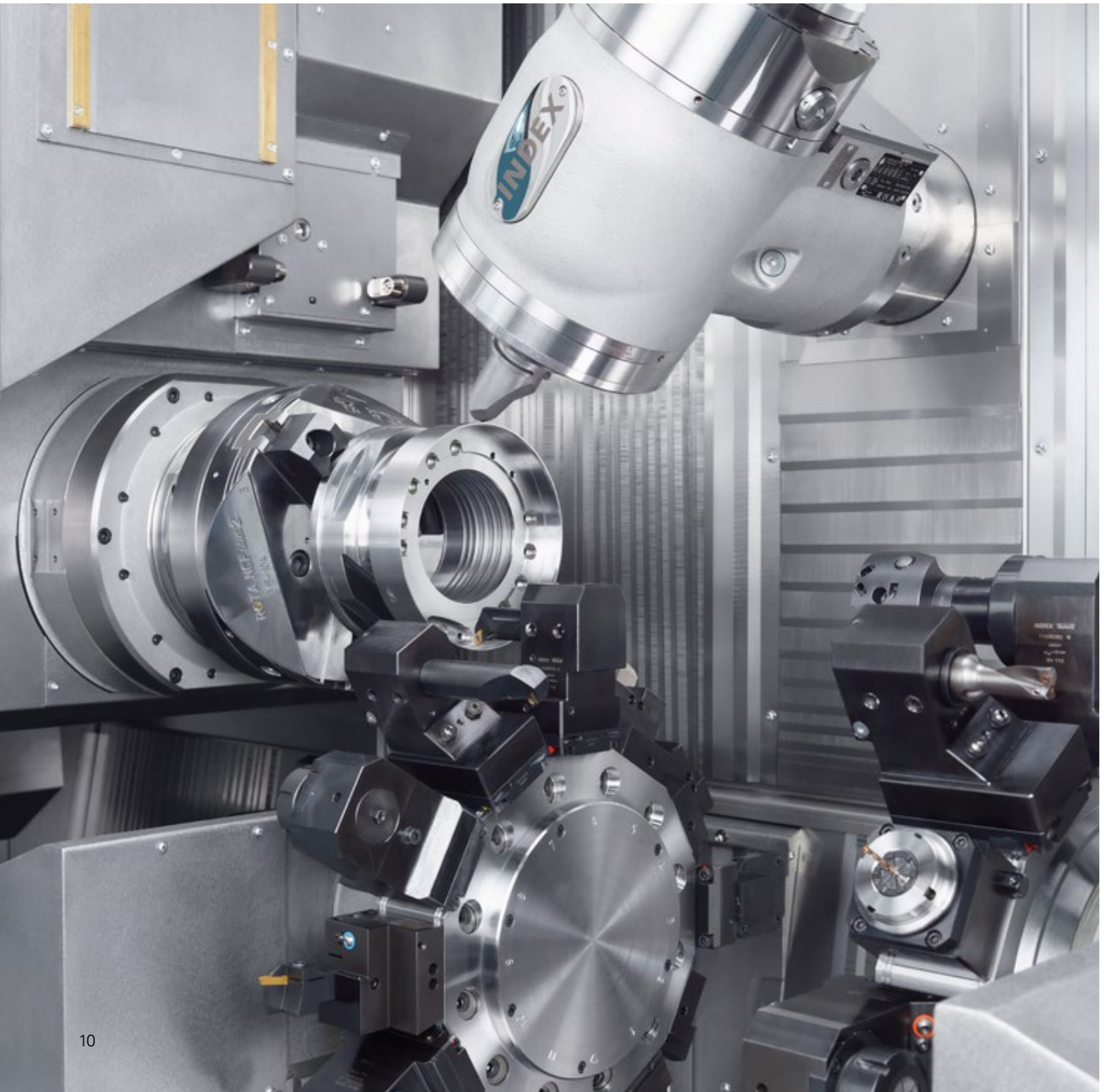

INDEX G160

- Passage de broche 42 / 65 mm
- Diamètre de mandrin de serrage 130 / 175 mm
- Longueur de tournage de 760 mm
- Jusqu'à 3 unités d'usinage
- Broche de fraisage performante

TRAUB TNX160

- Passage de broche 42 / 65 mm
- Diamètre de mandrin de serrage 130 / 175 mm
- Longueur de tournage de 760 mm
- Jusqu'à 3 unités d'usinage
- Broche de fraisage performante

INDEX G200, G220

- Passage de broche 76 / 90 / 102 mm
- Diamètre de mandrin de serrage 160 / 230 / 260 mm
- Longueur de tournage de 900 / 1 200 mm
- Jusqu'à 3 unités d'usinage
- G220 avec broche de fraisage motorisée

INDEX G300, G320

- Passage de broche 102 mm
- Diamètre de mandrin de serrage 250 / 315 mm
- Longueur de tournage de 1 400 mm
- Jusqu'à 3 unités d'usinage
- G320 avec broche de fraisage motorisée

INDEX G400, G420

- Passage de broche 120 mm
- Diamètre de mandrin de serrage 400 mm
- Longueur de tournage 1 600 / 2 300 mm
- Jusqu'à 3 unités d'usinage
- G420 avec broche de fraisage motorisée

INDEX G500, G520

- Passage de broche 120 mm
- Diamètre de mandrin de serrage 500 mm
- Longueur de tournage 1 600 / 2 300 mm
- Jusqu'à 3 unités d'usinage
- G520 avec broche de fraisage motorisée

TRAUB TNX200, TNX220

- Passage de broche 76 mm
- Diamètre de mandrin de serrage 160 / 230 mm
- Longueur de tournage de 900 mm
- Jusqu'à 3 unités d'usinage
- TNX220 avec broche de fraisage motorisée

INDEX R200, R300

- Passage de broche 65 / 102 mm
- Diamètre de mandrin de serrage 175 / 315 mm
- Longueur de tournage de 300 / 590 mm
- 2 broches de fraisage motorisées

TRAUB TNX65

- Passage de broche 65 mm
- Diamètre de mandrin de serrage 175 mm
- Longueur de tournage de 650 mm
- Unité de fraisage ou jusqu'à 4 tourelles au choix

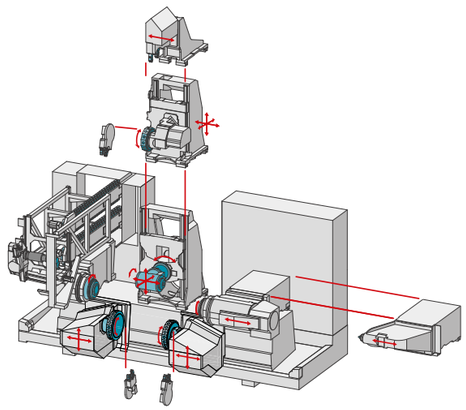

INDEX G160, G200, G220, G300, G320, G400, G420, G500, G520
TRAUB TNX160, TNX200, TNX220

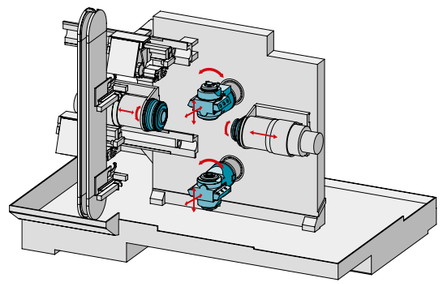

INDEX R200, R300

TOURS AUTOMATIQUES **DE PRODUCTION**

Les tours de production INDEX et TRAUB sont parfaitement adaptés à la fabrication rapide et économique de pièces de tournage typiques à complexes. La polyvalence de la technique CNC, combinée à la rapidité des tours classiques, permet une production rentable en petites et moyennes séries.

- Usinage complet économique
- Productivité élevée grâce à l'utilisation simultanée des outils
- Rapide et optimisé pour l'usinage à partir de barres et de lopins

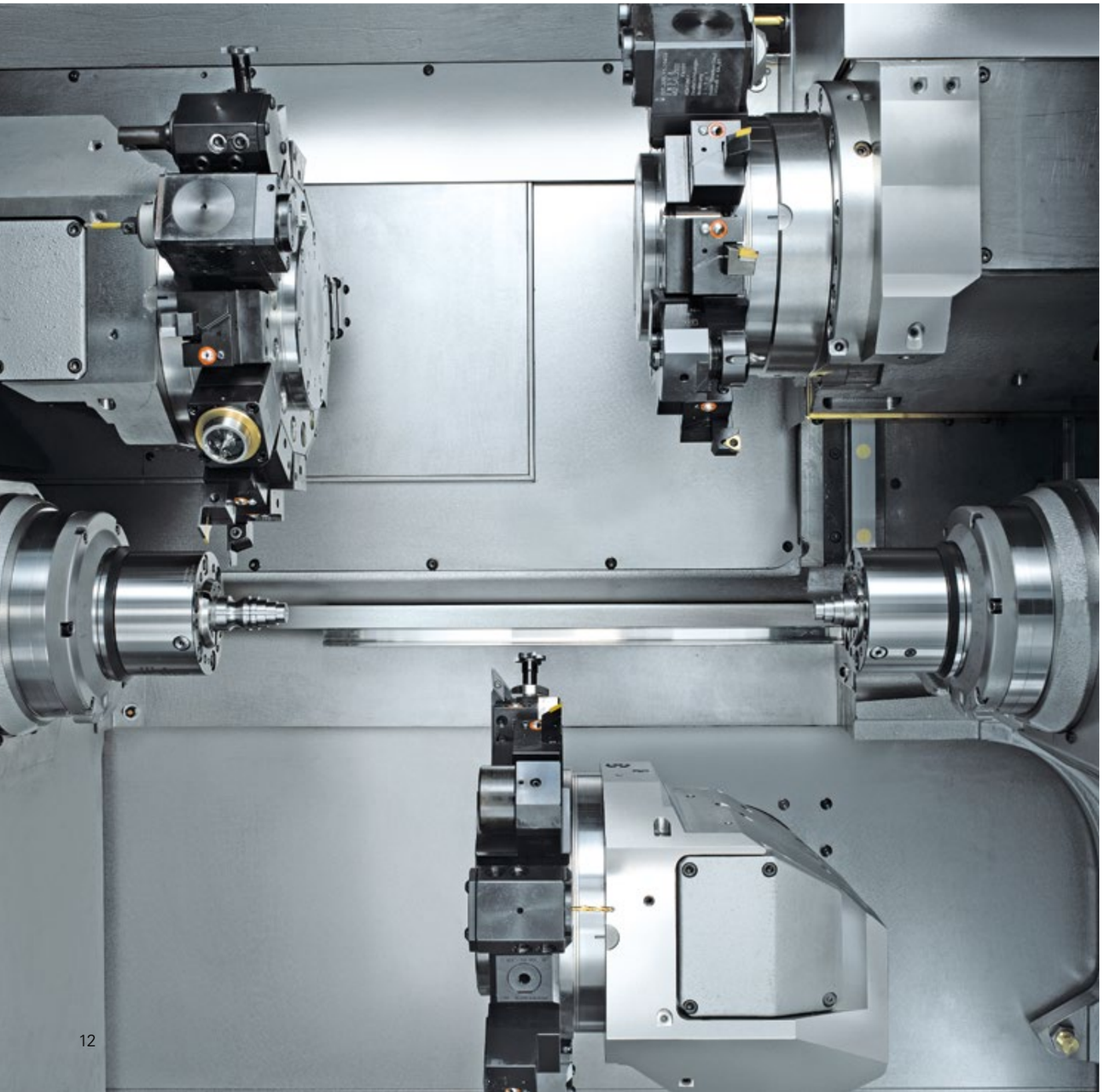

INDEX ABC

- Passage de broche 65 mm
- Diamètre de mandrin de serrage 90 mm
- Longueur de tournage de 280 mm
- Jusqu'à 18 postes d'outils et broche synchrone

INDEX C100

- Passage de broche 42 mm
- Diamètre de mandrin de serrage 110 mm
- Longueur de tournage de 400 mm
- 3 tourelles d'outils avec jusqu'à 42 postes d'outils

INDEX C200

- Passage de broche 65 (90) mm
- Diamètre de mandrin de serrage 160 mm
- Longueur de tournage de 550 mm
- 3 tourelles d'outils avec jusqu'à 42 postes d'outils

TRAUB TNK40

- Passage de broche 40 mm
- 8,000 rpm max. speed
- Longueur de tournage de 205 / 220 mm
- Jusqu'à 4 chariots avec jusqu'à 26 postes d'outils

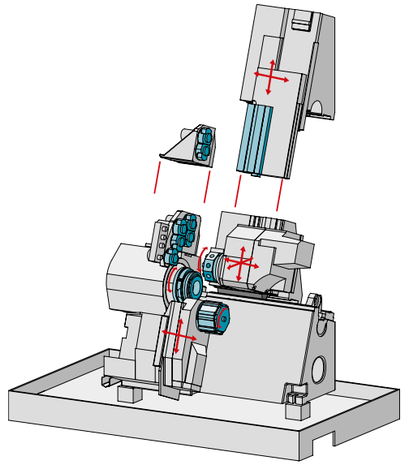

INDEX ABC

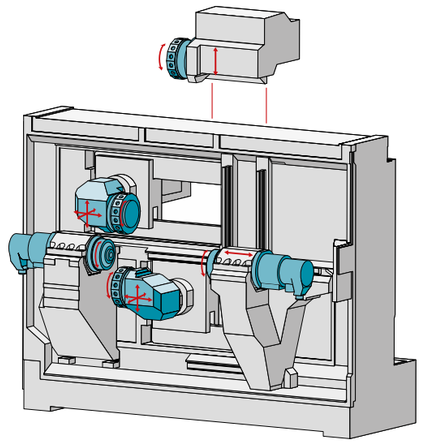

INDEX C100, C200

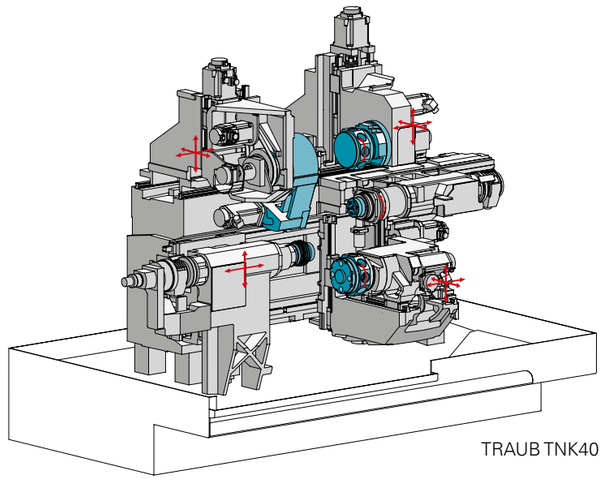

TRAUB TNK40

TOURS **MULTIBROCHES**

Les tours multibroches INDEX, avec leurs 6 ou 8 broches, associent la flexibilité de la commande numérique à l'efficacité de la technique de tournage multibroches : Ils sont adaptés pour la fabrication de séries d'une large gamme de pièces de précision, mais aussi – en raison du temps d'équipement extrêmement court – parfaits pour les petites séries. Dans tous les cas, les machines multibroches se distinguent par une rentabilité élevée.

- Productivité élevée grâce à deux chariots par broche
- Usinage face arrière efficace
- Temps d'équipement courts

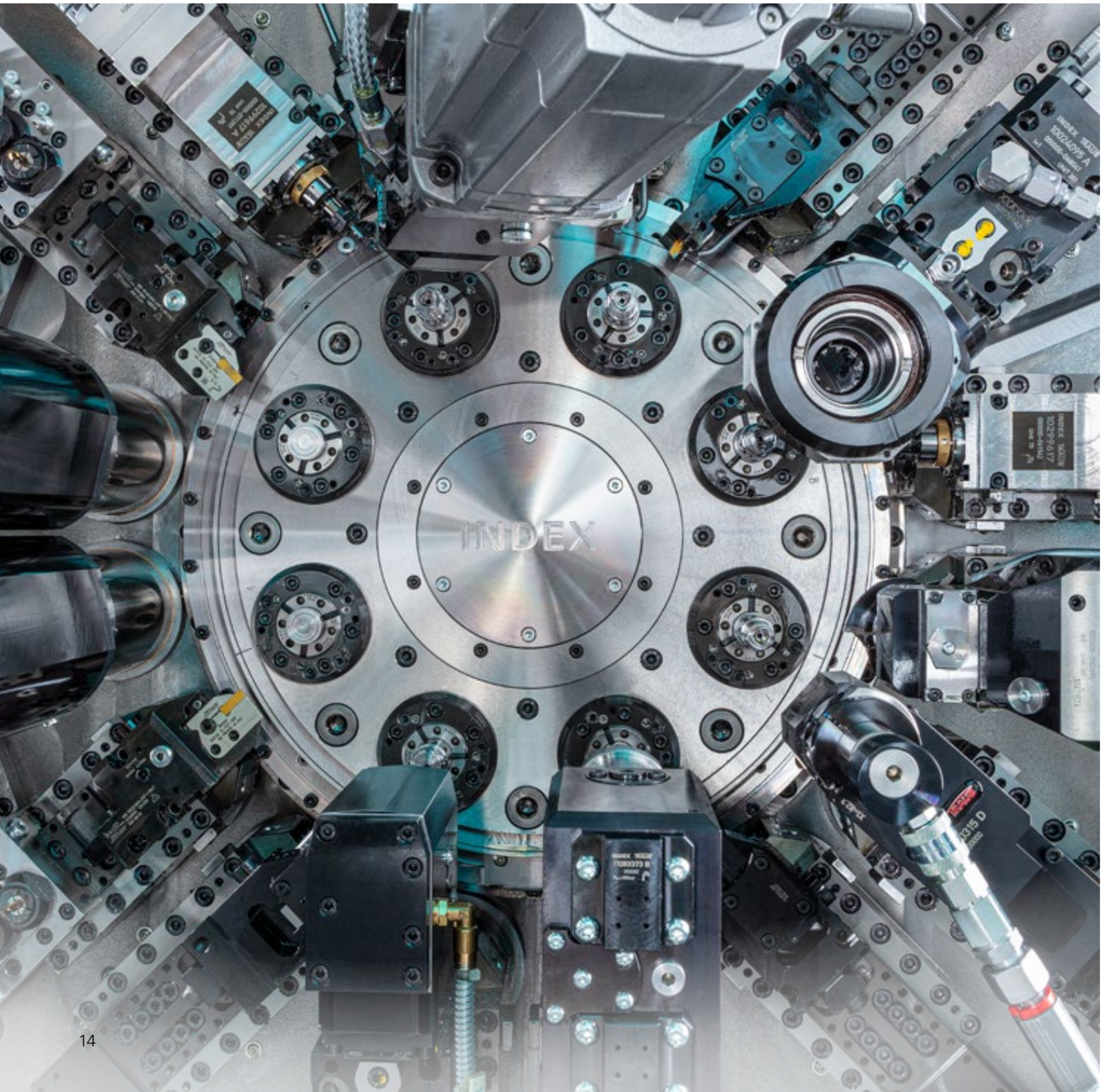

INDEX MS16-6
INDEX MS16-6 Plus

- Passage de broche 16 / 22 mm
- Vitesse de rotation max. 10 000 tr/min
- Puissance max. 15 kW
- Jusqu'à 12 chariots

INDEX MS24-6

- Passage de broche 24 mm
- Vitesse de rotation max. 10 000 tr/min
- Puissance max. 15 kW
- Jusqu'à 12 chariots

INDEX MS24-8

- Passage de broche 24 mm
- Vitesse de rotation max. 10 000 tr/min
- Puissance max. 15 kW
- Jusqu'à 16 chariots

INDEX MS32-6

- Passage de broche 32 mm
- Vitesse de rotation max. 8 000 tr/min
- Puissance max. 19 kW
- Jusqu'à 12 chariots

INDEX MS40-6

- Passage de broche 40 mm
- Vitesse de rotation max. 7 000 tr/min
- Puissance max. 24 kW
- Jusqu'à 12 chariots

INDEX MS40-8

- Passage de broche 40 mm
- Vitesse de rotation max. 7 000 tr/min
- Puissance max. 24 kW
- Jusqu'à 16 chariots

INDEX MS52-6

- Passage de broche 52 mm
- Vitesse de rotation max. 5 000 tr/min
- Puissance max. 30 kW
- Jusqu'à 12 chariots

TRAUB MS12-4

- voir page 17

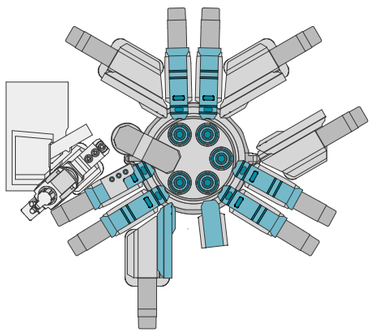

Technologie à 6 broches INDEX
Variante avec broche synchrone,
chariot de plongée et chariot de reprise arrière

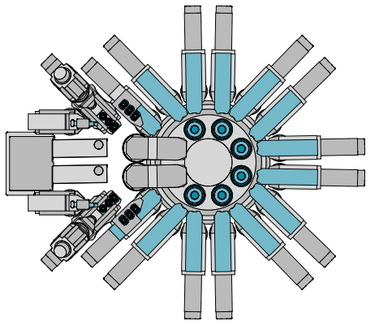

Technologie à 8 broches INDEX
Variante avec deux broches synchrones pivotantes,
chariot transversal et chariot de reprise arrière

TOURS À **POUPÉE MOBILE**

C'est pour son grand nombre de variantes et pour la précision des pièces produites que l'on fait le choix de la poupée mobile. Les tours à poupée mobile TRAUB sont conçus pour l'usinage précis et productif de pièces d'un diamètre maximal de 32 mm. Ils se distinguent par des performances maximales alliées à une grande facilité d'équipement et de programmation.

- Usinage complet des pièces complexes
- Polyvalence élevée grâce à des niveaux d'équipement modulables
- Reconversion rapide en poupée fixe

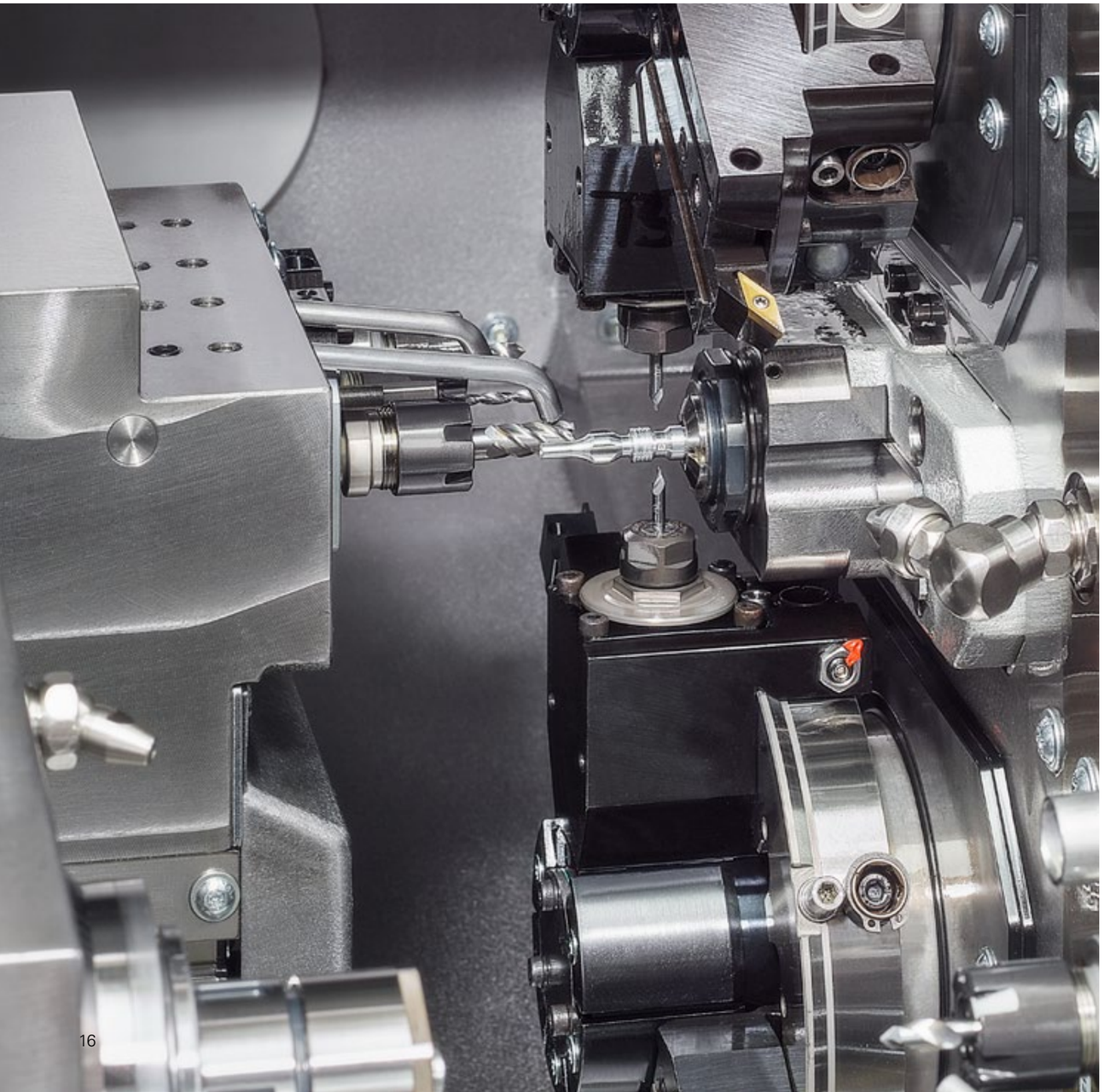

TRAUB TNL12

- Passage de broche 13 mm
- Vitesse de rotation max. 12 000 tr/min
- Course Z max. pour usinage poupée mobile 130 mm
- 20 postes d'outils
- Usinage simultané avec jusqu'à 4 tourelles

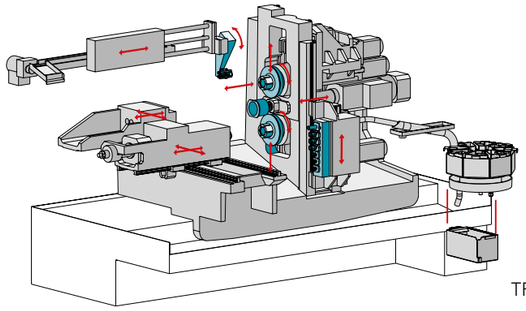

TRAUB TNL12

TRAUB TNL20

- Passage de broche 20 mm
- Vitesse de rotation max. 10 000 tr/min
- Course Z max. pour usinage poupée mobile 205 mm
- 26 postes d'outils
- Usinage simultané avec jusqu'à 4 tourelles

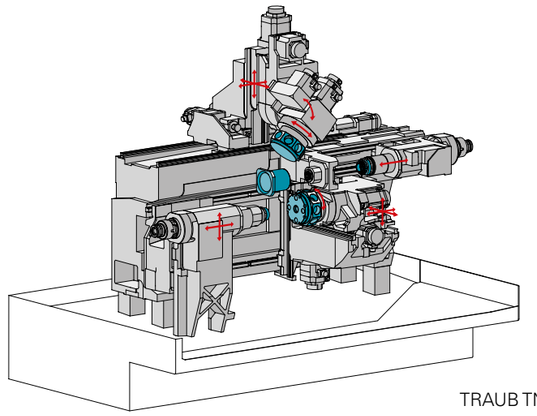

TRAUB TNL20-9B

TRAUB TNL32 compact

- Passage de broche 32 mm
- Vitesse de rotation max. 8.000 / 12.000 tr/min
- Course Z max. pour usinage poupée mobile 220 mm
- 26 postes d'outils
- Usinage simultané avec jusqu'à 4 tourelles

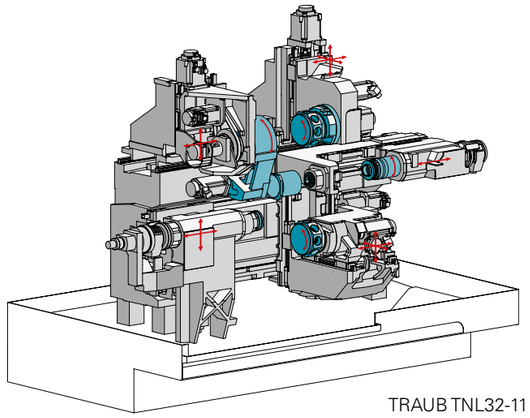

TRAUB TNL32-11 compact

TRAUB MS12-4

- 4 broches principales et 4 tourelles
- Passage de broche 3 - 13 mm
- Vitesse de rotation max. 15 000 tr/min
- Course Z max. pour usinage poupée mobile 130 mm
- Jusqu'à 17 stations d'outils par niveau

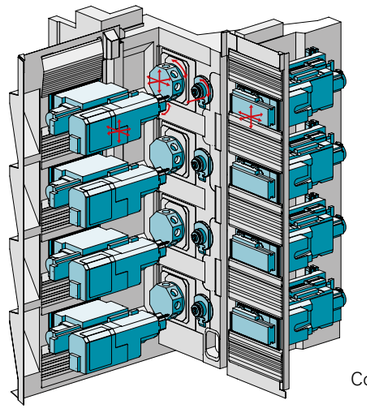

TRAUB MS12-4
Configuration 4:4:4

SOLUTIONS **D'AUTOMATISATION**

Des solutions d'automatisation made by INDEX garantissent une manipulation intelligente de vos pièces. Nous vous proposons une palette de possibilités adaptables sur nos machines, allant des embarreurs, à l'automatisation intégrée ou robotisée, jusqu'aux solutions individuelles spécifiquement adaptées à votre application.

Automatisation intelligente – polyvalence et économies à la clé

- Un seul et même fournisseur pour votre solution
- Système modulaire standard flexible
- Possibilités d'extension spécifiques au client

Embarreurs

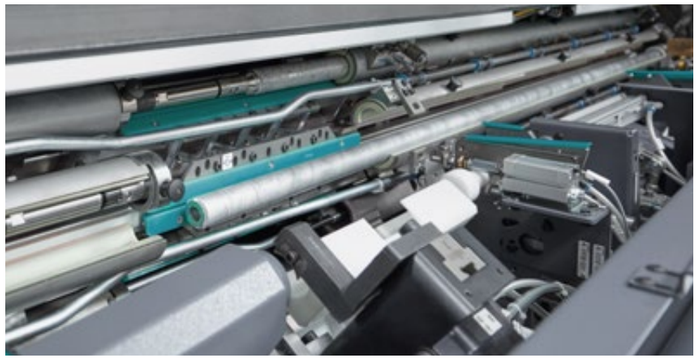

Les embarreurs INDEX sont conçus de manière optimale pour nos machines, monobroches et multibroches. Leurs points forts? Des temps d'équipement courts, un changement de barre rapide et un guidage à vibrations réduites pour les meilleures qualités de surface.

Solutions d'automatisation intégrées à la machine

Nos machines vous offrent de nombreuses possibilités d'alimentation et d'évacuation des pièces. Rapidité, sécurité et protection. Par ex. :

- Alimentation et évacuation flexibles grâce au manipulateur à portique avec préhenseur simple ou double
- Système de portique avec bande de transport pour l'évacuation des pièces
- Evacuation par la contrebroche

Solutions robotisées

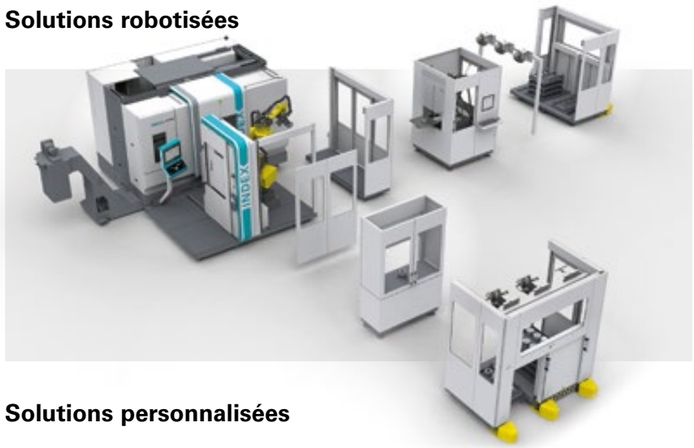

La cellule de robot iXcenter permet d'alimenter ou d'évacuer les pièces brutes et/ou usinée rapidement, avec fiabilité et souplesse.
Selon le type de machine, la cellule de robot est intégrée de façon ergonomique. Elle peut également être développée selon vos besoins.

Solutions personnalisées

Concevons ensemble la solution adaptée à vos exigences et besoins – avec des années d'expérience dans de nombreux secteurs :

- Systèmes de convoyeur / convoyeurs à bande en boucle
- Préhenseur sur tourelle
- Systèmes de déchargement
- Rails de magasin
- Systèmes de chargeurs à portique
- Postes de palettes
- Cellules robotisées
- Et bien plus encore...

COMMANDE NUMERIQUE ET LOGICIELS

Vous avez le choix : Siemens Sinumerik 840D solution line, TRAUB TX8i-s V8 basée sur Mitsubishi ou Fanuc 31i-B. Nos commandes numériques sont intégrées à notre système d'exploitation iXpanel et vous permettent une utilisation optimale de votre machine au sein de l'organisation de votre entreprise. Nos offres de logiciels de programmation et de simulation 3D vous proposent une palette d'outils utiles.

Zoom sur la production et la commande – Industrie 4.0 incluse.

- iXpanel – la solution « poste de commande »
- Des commandes selon vos souhaits
- La simulation, plutôt que la réparation

iXpanel – la solution « poste de commande »

Le concept de commande iXpanel offre l'accès à une production en réseau. iXpanel permet aux utilisateurs d'avoir à disposition à tout moment toutes les informations pertinentes pour une production rentable, et ce directement sur la machine.

Commande CNC

Les performances d'une machine-outils moderne ne dépendent pas seulement de la bonne conception de la machine, mais aussi de la commande CNC utilisée. Nous vous proposons les commandes suivantes :

- Siemens Sinumerik 840D solution line et Sinumerik One
- TRAUB TX8i-s V8
- Fanuc 31i-B

Machine virtuelle INDEX – VMpro

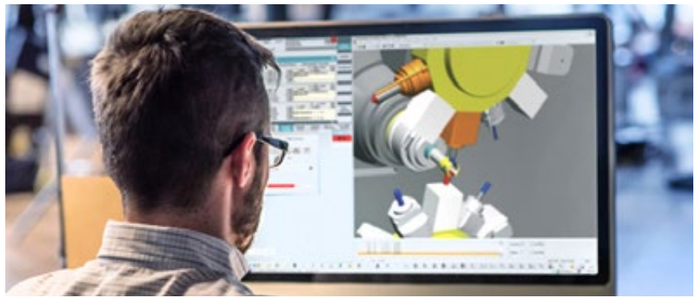

Vos pièces dans vos mains plus rapidement... grâce à l'assistance à la programmation et à la simulation :

- Optimisation des temps de cycle
- Réduction du temps d'équipement par une recherche d'erreur simplifiée depuis le PC
- Surveillance de collision
- Comportement identique des machines virtuelle et réelle

TRAUB WinFlexIPS^{Plus}

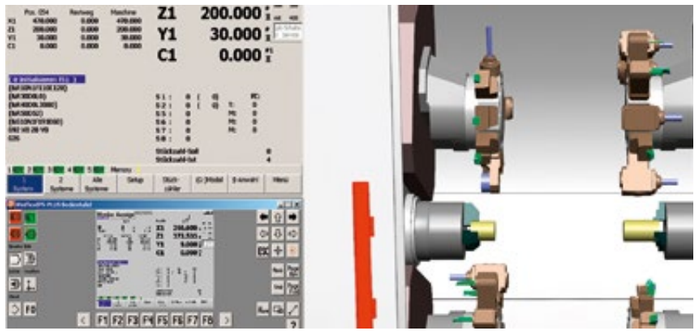

En plus des fonctions performantes pour la programmation, l'optimisation et la simulation, la commande WinFlexIPS^{Plus} dispose d'un « mode de réglage et mode automatique » dans un modèle 3D avec les éléments de commande et les fonctions complètes.
Comme sur une vraie machine – le tout depuis le PC !

PORTE-OUTILS ET PIÈCES DÉTACHÉES

INDEX est le seul constructeur de machines-outils à proposer dans le monde entier sa propre gamme de porte-outils. Sur notre portail iXshop, vous trouverez tout ce qu'il faut pour votre machine : de la pièce détachée d'origine constructeur aux accessoires. Il vous suffit de commander en ligne – à toute heure du jour et de la nuit.

- Porte-outils standard ou spécifique au client – directement en provenance du constructeur
- Forte disponibilité des pièces détachées – même pour les machines plus anciennes
- Commande en ligne simple depuis le portail iXshop

Denture en W brevetée

Grâce à la denture en W intégrée, les porte-outils pour tours monobroches et multibroches sont remplacés en un temps minimal et sans problème d'alignement.

Porte-outils INDEX

Des porte-outils en provenance directe du constructeur de la machine ! Nous pouvons vous proposer des porte-outils adaptés, ainsi que de nombreux autres équipements complémentaires. Nous avons compilé des packs de porte-outils optimaux à des prix très intéressants.
Pour faciliter votre production, nous vous proposons un service de réparation pour porte-outils rapide et complet.

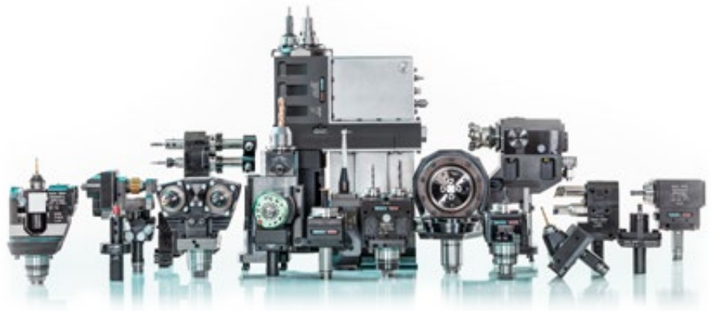

Pièces détachées et accessoires INDEX

Faites tourner votre production !
Si vous avez besoin de pièces détachées ou d'accessoires pour vos machines, notre équipe Pièces Détachées vous assiste par des conseils personnalisés détaillées et compétents.
La plupart des pièces détachées, même pour les machines plus anciennes, sont disponibles rapidement.

Xshop LE PORTAIL D'APPROVISIONNEMENT

Approvisionnez-vous en ligne auprès d'un fournisseur unique : porte-outils, moyens de serrage, pièces détachées, matières premières, moyens d'exploitation et accessoires.
Sur demande, intégration au système ERP de votre entreprise possible.

- Plus de 130 000 références
- La commande est généralement expédiée le jour même
- Une fonction Recherche vous permet de trouver rapidement ce que vous cherchez
- Approvisionnement adapté à vos besoins
- Traitement rapide et simple des retours

Inscrivez-vous et bénéficiez des avantages :
› ixshop.ixworld.com

Nos partenaires dans l'iXshop :

BALLUFF, EATON, EUCHNER, FESTO, HAINBUCH, HYDAC, ifm, igus, klöckner & co, KOLLMORGEN, Mahr, MITSUBISHI ELECTRIC, MURR ELEKTRONIK, PHOENIX CONTACT, RENISHAW, Schlenker, SIEMENS, TRELLEBORG, WAGO

Xworld L'UNIVERS DE L'INTÉGRATION NUMÉRIQUE

En plus de nos portails d'approvisionnement iXshop et de maintenance iXservices, iXworld dispose également de iX4.0 : la plateforme IoT INDEX, avec laquelle vous pouvez connecter toutes vos machines au monde numérique. Les applis iX4.0 vous permettent d'apporter des améliorations considérables à votre site de production.

- Connectivité pour les machines INDEX/TRAUB et les machines d'autres consutructeurs
- Augmentation du taux d'utilisation et de la disponibilité des machines
- Respect des normes et transparence totale dans la gestion des données

Démarrez dès à présent et profitez gratuitement de toutes les applis pendant 12 mois avec **iX4.0 go**

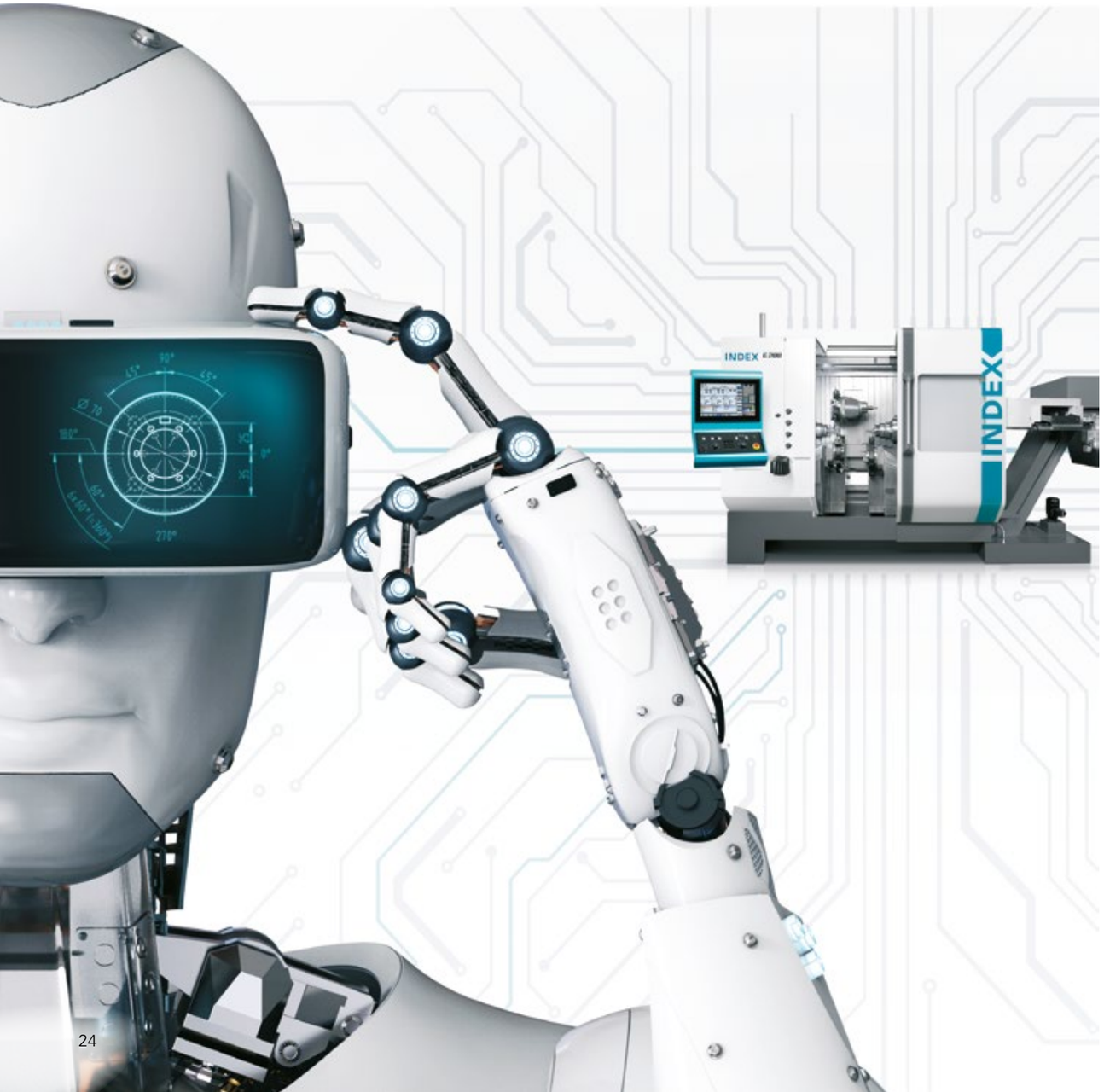

iX4.0 – Ensemble vers un univers numérique !

Les applications iX4.0 vous assistent à la perfection et vous informent de manière proactive en cas d'irrégularités sur une machine, afin d'empêcher les arrêts de production.

- Assurez-vous de la disponibilité de la machine grâce à la surveillance d'état Condition Monitoring.
- Augmentez l'utilisation de vos machines grâce aux analyses de performance.
- Documentez les états des machines pendant une opération de production et déterminez les frais réels.

Une connexion en toute sécurité !

La connexion stable et sécurisée de toutes les machines à la plateforme IoT iX4.0 est la base de la numérisation de votre production.

- Le respect des normes telles qu'OPC UA, umati et MQTT.
- La transmission cryptée des données avec une longueur de code de 192 bits, conformément à la recommandation de l'office allemand de la sécurité des techniques informatiques.
- L'archivage des données dans le cloud SAP en Europe.

umati PARTNER

Les applications iX4.0 sont utilisables sur tout appareil disposant d'un navigateur web standard

iXservices LE PORTAIL DE MAINTENANCE

Vous possédez une machine INDEX ou TRAUB : afin que vous puissiez produire longtemps et avec sérénité, nous vous assistons par de nombreuses prestations de service. Nos spécialistes expérimentés mettent tout leur savoir-faire, leurs compétences et leur fiabilité à votre service.

- Nous sommes là pour vous – en intervention sur place, en ligne en téléservice ou via la hotline
- Plus de 150 techniciens en Allemagne ainsi que dans nos sites de maintenance dans plus de 50 pays à travers le monde
- Notification immédiate en ligne des dysfonctionnements avec le TicketManager

Saviez-vous que plus de 50 % des dysfonctionnements peuvent être résolus directement par nos hotliners ?

Produits de maintenance INDEX et Refit

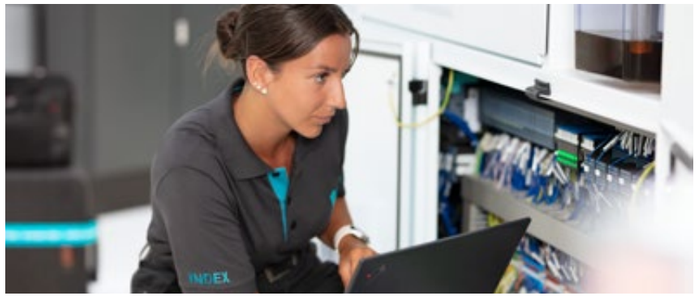

- Contrôle de machines INDEX
  L'état de votre machine analysé pour garantir sa disponibilité technique.
- Maintenance INDEX
  Agissez en amont pour prévenir les arrêts de production.
- Remise en état de pièces ou révision intégrale INDEX
  Remise en état et réparation professionnelle par le constructeur.

Assistance de process INDEX

- Réglage INDEX
  Démarrez votre production de manière optimale !
- Transformation machine INDEX
  Trouvez le process de production optimal pour votre nouvelle pièce.
- Optimisation de process INDEX
  Gagnez encore en productivité en optimisant vos process.

Formation INDEX

- Formation INDEX
  Des collaborateurs performants grâce à nos programmes de formations pointues et axées sur la pratique ! Notre équipe de formateurs vous propose des formations adaptées aux besoins et à la qualification de vos collaborateurs (niveau base / expérimenté). Votre parc machines sera encore plus productif s'il est piloté par des collaborateurs à la pointe.

Solutions de financement INDEX

- Financement INDEX
  Sur demande, nous vous accompagnons pour trouver une solution de financement sur mesure auprès de nos partenaires financiers.
- Modèle de location INDEX Performance
  Avec la location, nous vous assurons une flexibilité optimale et une disponibilité technique.

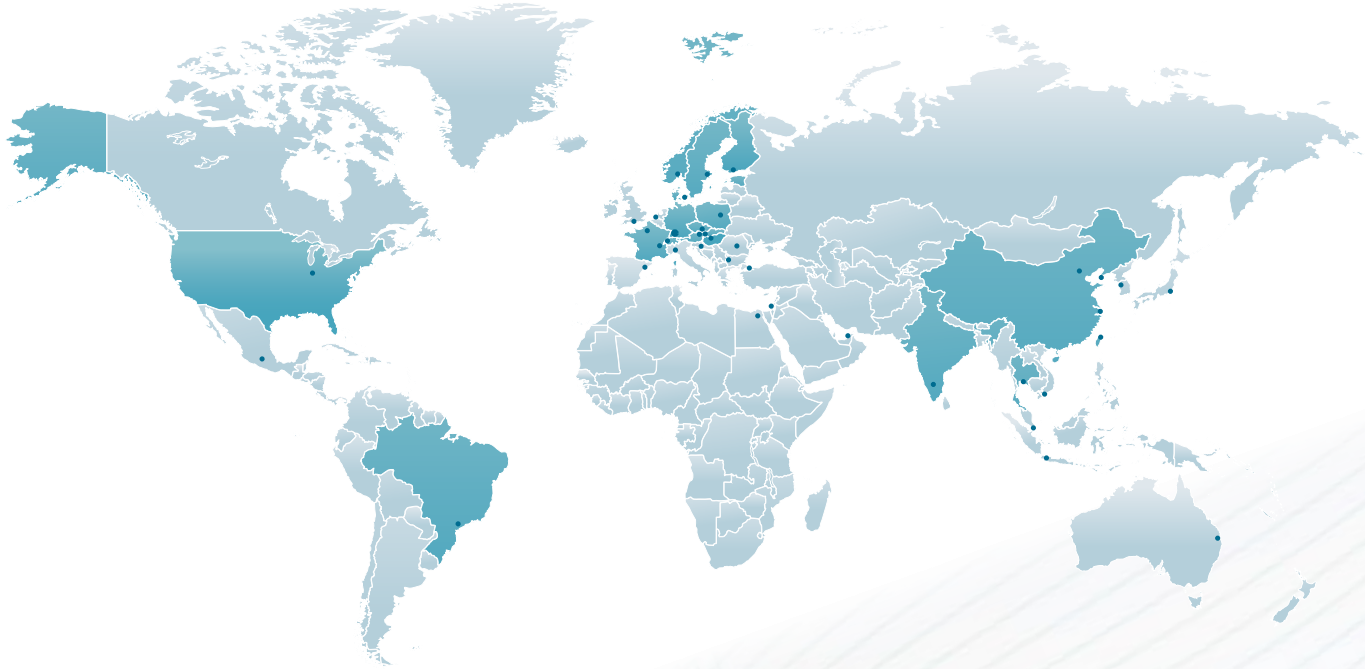

ALLEMAGNE | Esslingen
INDEX-Werke GmbH & Co. KG Hahn & Tessky
Plochinger Straße 92
73730 Esslingen
Tél. +49 711 3191-0
info@index-group.com

ALLEMAGNE | Deizisau
INDEX-Werke GmbH & Co. KG Hahn & Tessky
Plochinger Straße 44
73779 Deizisau
Tél. +49 711 3191-0
info@index-group.com

ALLEMAGNE | Reichenbach
INDEX-Werke GmbH & Co. KG Hahn & Tessky
Hauffstraße 4
73262 Reichenbach
Tél. +49 7153 502-0
info@index-group.com

AUTRICHE | Wien
INDEX Werkzeugmaschinen Austria GmbH
Schwarzenbergplatz 5
1030 Wien
info-at@index-group.com

BRÉSIL | Sorocaba
INDEX Tornos Automaticos Ind. e Com. Ltda.
Rua Joaquim Machado 250
18087-280 Sorocaba - SP
Tél. +55 15 21026017
info-br@index-group.com

CHINE | Shanghai
INDEX Trading (Shanghai) Co., Ltd.
No. 526, Fute East 3rd Road
Shanghai 200131
Tél. +86 21 54176637
info-cn@index-group.com

CHINE | Taicang
INDEX Machine Tools (Taicang) Co., Ltd.
1-1 Fada Road, Building no. 4
Ban Qiao, Cheng Xiang Town
215413 Taicang, Jiangsu
Tél. +86 512 5372 2939
info-cn@index-group.com

DANEMARK | Langeskov
INDEX Danmark
Havretoften 1
5550 Langeskov
Tél. +45 30681790
info-dk@index-group.com

ÉTATS-UNIS | Noblesville
INDEX Corporation
14700 North Point Boulevard
Noblesville, IN 46060
Tél. +1 317 770 6300
info-us@index-group.com

FINLANDE | Helsinki
INDEX Finland
Hernepellontie 27
00710 Helsinki
Tél. +358 10 843 2001
info-fi@index-group.com

FRANCE | Paris
INDEX France Sarl
12 Avenue d'Ouessant, Bâtiment I
91140 Villebon-sur-Yvette
Tél. +33 1 69 18 76 76
info-fr@index-group.com

FRANCE | Bonneville
INDEX France Sarl
399, Av. de La Roche Parnale
74130 Bonneville Cedex
Tél. +33 4 50 25 65 34
info-fr@index-group.com

HONGRIE | Budapest
INDEX Machine Tools Hungary Kft
Lövőház utca 30
1024 Budapest
info-hu@index-group.com

INDE | Bangalore
INDEX Machine Tools India Pvt. Ltd.
Plot No. 46, Phase 1, KIADB (Hardware Park),
Hi-Tech Defence & Aerospace Park,
Bengaluru – 562149, Karnataka
Tél. +91 98800 90882
info-in@index-group.com

POLOGNE | Warschau
INDEX Poland Sp. z o.o.
ul.Grzybowska 87
00-844 Warschau
info-pl@index-group.com

RÉPUBLIQUE TCHÈQUE | Praque
INDEX Machine Tools s.r.o.
Václavské nám. 40
110 00 Prague
info-cz@index-group.com

SLOVAQUIE | Malacky
INDEX Slovakia s.r.o.
Vinohrádok 5359
901 01 Malacky
Tél. +421 34 286 1000
info-sk@index-group.com

SUÈDE | Stockholm
INDEX Nordic AB
Fagerstagatan 2
16308 Spånga
Tél. +46 8 505 979 00
info-se@index-group.com

SUISSE | St-Blaise
INDEX Werkzeugmaschinen (Schweiz) AG
Av. des Pâquiers 1
2072 St-Blaise
Tél. +41 32 756 96 10
info-ch@index-group.com

Visitez nos pages de réseaux sociaux :

INDEX

INDEX-Werke GmbH & Co. KG
Hahn & Tessky
Plochinger Straße 92
D-73730 Esslingen

Tél. +49 711 3191-0
Fax +49 711 3191-587
info@index-group.com
www.index-group.com

P – FR– 9808 – 08.26 – HD Imprimé en Allemagne Sous réserve de modifications techniques