L'ÉNERGIE AU SERVICE DES RÉSEAUX

TURBIFLOW
BROCHURE COMMERCIALE

L'ÉNERGIE EST LÀ, DANS VOS TUYAUX !
LTF la capte sans modifier votre réseau

UN PRODUIT CONÇU PAR DES HYDRAULICIENS POUR DES HYDRAULICIENS

- Récupérer l'énergie cinétique présente dans les réseaux d'eau.
- Produire une électricité locale pour alimenter capteurs et équipements connectés.
- Valoriser l'énergie fatale des process industriels et contribuer à leur neutralité énergétique.
- Augmenter les points de mesures et le nombre de mesures par jour de vos capteurs grâce à une source d'énergie abondante qui ne perturbe pas le fonctionnement hydraulique du réseau



UNE PRODUCTION IN SITU, AU FIL DE L'EAU

TRANSFORMER UNE ÉNERGIE PERDUE EN RESSOURCE UTILE

TROIS SOLUTIONS POUR COUVRIR LES USAGES

TURBIFLOW EC

TUYAUX EN CHARGE

Du DN 80 au DN 200



DISPONIBLE SUR STOCK

TURBIFLOW SL

CANAUX OUVERTS

Production locale en écoulement libre

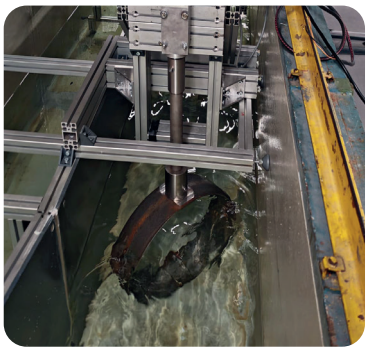

SUR COMMANDE

TURBIFLOW HD

FORTS DEBITS

Diamètres > 300 mm et hautes vitesses

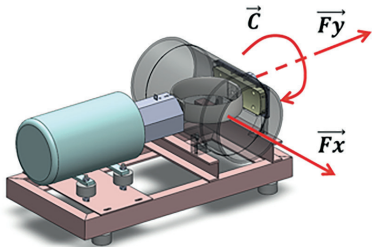

EN DÉVELOPPEMENT

EN SAVOIR + : WWW.LTF-POWER.COM

L'ÉNERGIE AU SERVICE DES RÉSEAUX

TURBIFLOW
FICHE TECHNIQUE

TURBIFLOW EC DN 100

1. Identité du produit

Nom commercial	TURBIFLOW EC DN 100
Référence / code produit	EC 100
Catégorie / famille	Turbine
Date de mise sur le marché	01/09/2026
Produit(s) associé(s)	Module de contrôle STREAM CONTROL Réducteur / Divergent pour montage sur DN 80 à DN 200
Code douanier du produit	84101100

2. Caractéristiques techniques

Diamètre(s) compatible(s)	DN 100 – DN 200 – DN 80
Vitesse d'écoulement min.	0,7 m/s – 20m3/h
Vitesse d'écoulement max.	Vitesse maximum d'exploitation : 2 m/s – 60m3/h Au-delà la turbine s'arrête pour s'effacer dans le réseau
Puissance produite	De 2 à 40 W
Pression max. supportée	PN 16 – Possibilité PN25 sur demande
Type d'écoulement	En Charge
Matériaux constitutifs	INOX 316 L
Dimensions (L x l x h)	L = 320mm l = 220 mm h = 350mm
Poids	37.25 kg
Type de raccordement	Brides normalisées DN100 - NF EN 1092-1
Certifications obtenues	ACS n° 26 ACC LY 826

3. Performance & fonctionnement

Vitesse min. de démarrage	0,7 m/s
Réversibilité	Oui - sens d'écoulement indifférent
Effacement hydraulique	Oui
Pertes de charge générées	<0,1 bar en fonctionnement <0,05 bar en mode effacé
Durée de vie estimée	8 ans
Fréquence de maintenance	Visite annuelle de contrôle

4. Applications cibles

Secteurs visés	AEP, Réseaux d'eau industriels
Cas d'usage typiques	Alimentation capteur
Profil du client cible	Exploitants réseaux, collectivités, industriels
Géographies cibles	Monde

5. Intégration & installation

Compatibilité connectiques	Bornier
Electronique	Boîtier de contrôle Stream Control externe IP 68 Sorties : 3,3VDC – 12VDC – 24VDC Stockage d'énergie : 10Ah – 12V Ports de communication : USB C
Conditions d'installation	Tous types d'environnement

SCHÉMA D'INSTALLATION

VUE ÉCLATÉE

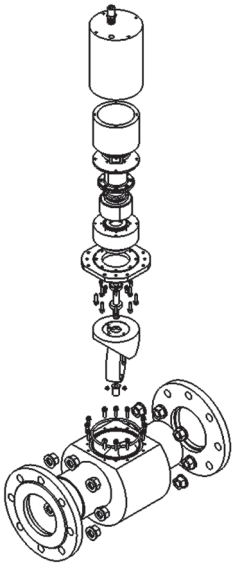

DIMENSIONS

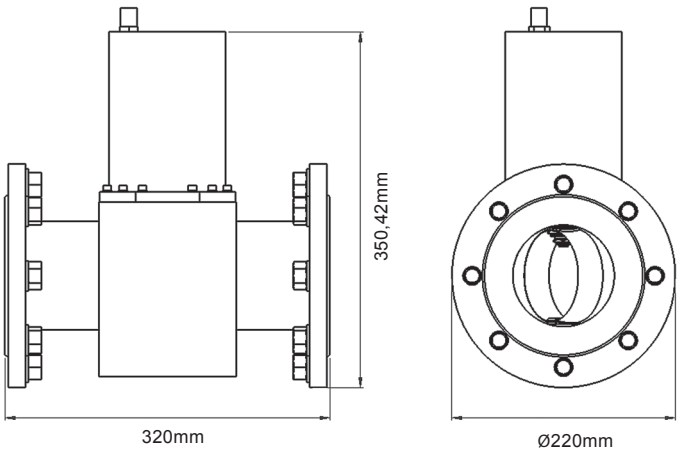

L'ÉNERGIE AU SERVICE DES RÉSEAUX

TURBIFLOW
FICHE TECHNIQUE

COUPE TURBIFLOW

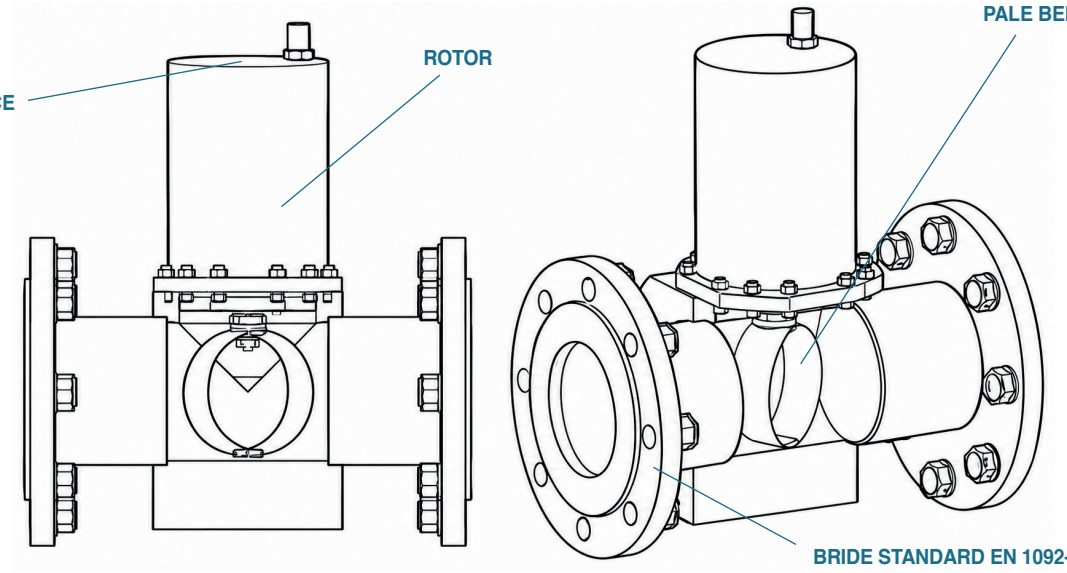

COURBES DE PERFORMANCE

Courbes de performance pour une configuration DN 100

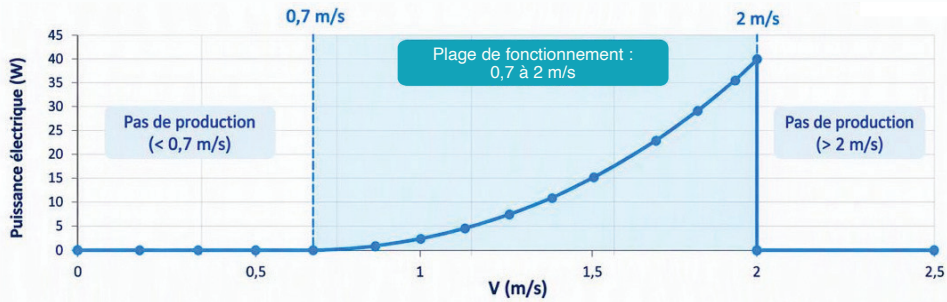

PUISSANCE ÉLECTRIQUE EN FONCTION DE LA VITESSE

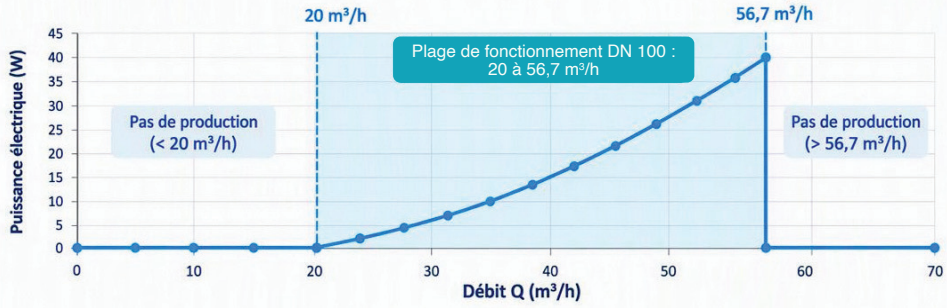

PUISSANCE ÉLECTRIQUE EN FONCTION DU DÉBIT

En dehors de la plage de fonctionnement, la turbine se met en sécurité.
La production reprend automatiquement lorsque les conditions redeviennent compatibles

UTILISATION DANS D'AUTRES DIAMÈTRES AVEC JEUX DE CÔNES

La turbine (DN 100) peut être installée dans des conduites de diamètre différent grâce à des sets de cônes.



DN 80 → DN 100
(set de cônes d'élargissement)

Plage de fonctionnement équivalente (en DN 80) : **1,09 à 3,13 m/s**



DN 200 → DN 100
(set de cônes de réduction)

Plage de fonctionnement équivalente (en DN 200) : **0,175 à 0,5 m/s**

LTF
L'ÉNERGIE AU SERVICE DES RÉSEAUX

TURBIFLOW
BROCHURE COMMERCIALE



UNE TECHNOLOGIE PENSÉE POUR LE RÉSEAU

Performance, simplicité d'intégration et continuité hydraulique

LES AVANTAGES DISTINCTIFS

1

RÉVERSIBLE

Fonctionne dans les deux sens d'ecoulement.

2

EFFACABLE

Perte de charge minimale en fonctionnement et nulle a l'arret.

3

RÉSISTANTE

Compatible avec des pressions jusqu'a PN 25.

4

RUSTIQUE

Entretien facilite et haut niveau de reparabilite.

DES APPLICATIONS CONCRÈTES

RÉSEAUX D'EAU POTABLE

- Autonomie énergétique des capteurs et équipements connectés
- Instrumentation accrue pour mieux surveiller et piloter
- Intégration standard sans ouvrage lourd

INDUSTRIE & TRAITEMENT

- Valorisation de l'énergie fatale liée au mouvement des fluides
- Contribution à la neutralité énergétique des installations
- Production locale au plus près du besoin

DES REPÈRES POUR PASSER À L'ACTION

INTÉGRATION

Brides normalisées et raccordement au réseau standard.

CONFORMITÉ

ACS n°26 ACC LY 826 délivrée le 21/08/2026.

MARCHÉS

Marchés : Eau potable, Eau traitéé, Eau brute et process industriels

ÉTUDIONS LE POTENTIEL ÉNERGETIQUE DE VOTRE RÉSEAU

WWW.LTF-POWER.COM

Technologie brevetée - production locale - intégration réseau

Ce projet a été initié par des enseignants-chercheurs de l'ENGEES, avec le soutien de CONECTUS.
Ce projet est porté et a été financé par le gouvernement dans le cadre du Fonds de garantie d'intervention AII Deeptech 2.

ENGEES
L'école de l'eau et de l'environnement

CONECTUS
FOURNISSEUR OFFICIEL D'INNOVATIONS

ICUBE Laboratoire des sciences de l'ingénieur, de l'informatique et de l'imagerie | ICube
Université de Strasbourg cnrs INSA ENGEES

La Région Grand Est

Financé par l'Union européenne

EN SAVOIR + : WWW.LTF-POWER.COM