CATALOGUE GENERAL FRANCE



BTP SOBEM
INDUSTRIE
COLLECTIVITES
EVENEMENTIEL





SCAME
feeling connected

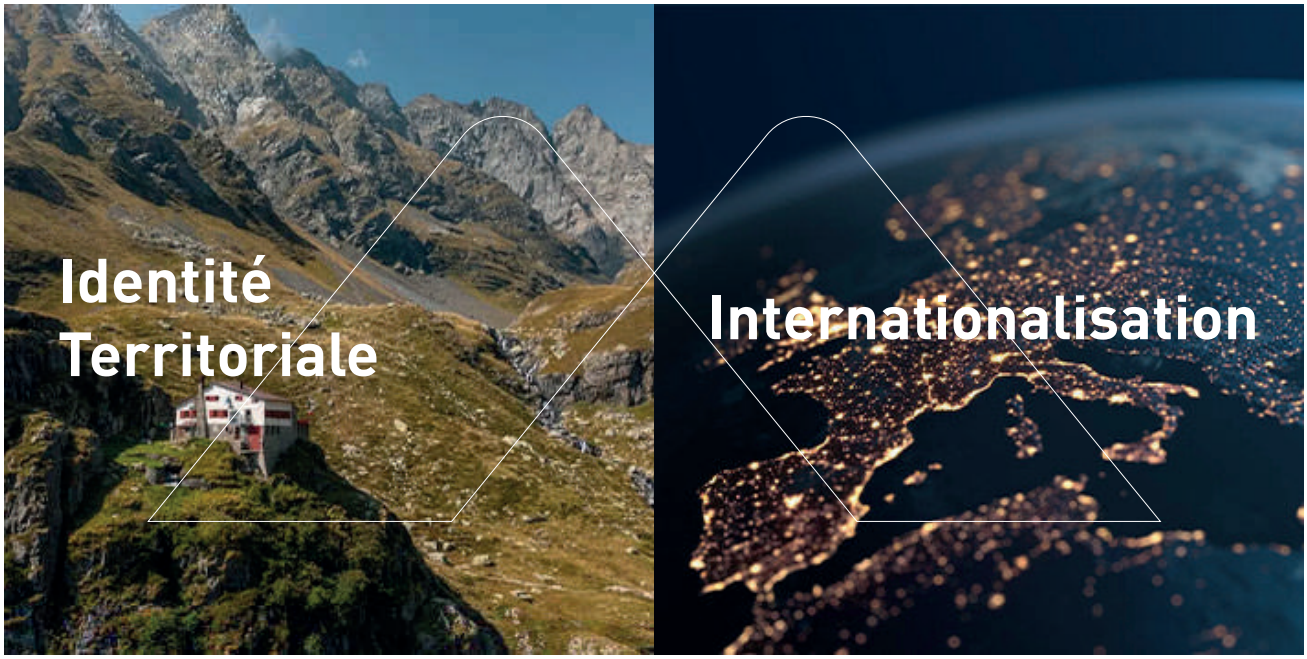

SCAME PARRE S.P.A.

Une histoire d'innovation solidement ancrée

SCAME PARRE S.p.A., à la tête du groupe SCAME, est un fabricant de composants et de systèmes pour installations électriques dans le secteur civil, tertiaire et industriel, né et élevé dans les montagnes du haut Val Seriana, dans la province de Bergame, en Italie du Nord. Depuis 1963, année de sa fondation, en plus d'un demi-siècle d'activité, SCAME n'a jamais trahi l'esprit des origines fait d'attention à l'environnement et à la personne, ainsi que de recherche continue pour fournir une innovation qui n'est jamais une fin en soi, mais qui se traduit par une qualité totale et des avantages réels pour l'utilisateur. Déjà pionnière dans le domaine des solutions dédiées à la recharge des véhicules électriques pour lesquelles elle est aujourd'hui considérée comme une référence absolue, la recherche continue de nouveaux marchés a conduit SCAME à développer également une gamme articulée de produits ATEX IECEx pour l'installation dans les zones dangereuses, sans négliger son offre traditionnelle basée sur des produits pour les applications domestiques et industrielles, même lourdes. Un catalogue capable de répondre à toutes les exigences d'installation, une qualité de produit garantie par la conformité aux normes nationales et internationales, un service client rapide capable de soutenir chaque choix et un niveau de service élevé, ont permis à SCAME d'affirmer sa présence non seulement au niveau national, mais aussi au niveau international grâce à ses 17 filiales et à un réseau consolidé de distributeurs dans plus de 80 pays sur les 5 continents. Récompensée par le gouvernement italien en tant que « Marque historique d'intérêt national », excellence du véritable Made in Italy, SCAME est déjà prête à relever les défis qui l'attendent à l'avenir, à innover et à se renouveler.





SOBEM-SCAME

Plus de 70 ans d'histoire.

SOBEM voit le jour en 1955, près de Dijon, dans une ancienne ferme située entre le canal de Bourgogne et l'église de Sainte-Marie-sur-Ouche.

Après avoir développé son activité autour des pièces métalliques industrielles et de composants électriques comme les démarreurs ou boîtes de dérivation, Sobem va rapidement s'orienter vers la conception et la réalisation de coffrets et d'armoires électriques. Grâce au savoir-faire de son bureau d'étude et à la maitrise technique de ses ateliers de tôlerie et de câblage, la société devient vite un acteur incontournable dans le BTP et l'Industrie.

En 1997 SCAME et SOBEM mettent en place un partenariat donnant naissance à SOBEM-SCAME, et au début des années 2000, l'entreprise poursuit son expansion à l'international avec le développement de ses ventes à l'export et l'ouverture de filiales aux Etats-Unis et en Roumanie.
Le succès de SOBEM-SCAME incite les 2 partenaires à franchir, en 2012, une nouvelle étape et SOBEM intègre le Groupe SCAME en tant que filiale pour le marché français.

La marque SOBEM laisse progressivement place au nom SOBEM-SCAME et l'entreprise profite des synergies du groupe pour explorer de nouveaux univers tels que l'Événementiel, les Collectivités, l'Atex et la Mobilité Electrique.
En 70 ans, la société a su grandir, évoluer et intégrer un groupe international sans jamais renier ses origines et ses valeurs.

Attachée à la qualité (certification ISO 9002/9001 depuis 1994), à la satisfaction des besoins spécifiques de chaque client, au bien-être de son personnel et au respect de l'environnement, SOBEM-SCAME met en œuvre, au quotidien, son savoir-faire historique pour affirmer le statut de leader français dans la conception et la fabrication sur-mesure de coffrets et armoires destinées à la distribution d'énergie.

INDEX BTP SOBEM

Fabrications sur-mesure
70 ans de savoir-faire 10

Synoptique BTP 12

Raccordement / Comptage
Série CP 14
Série CPEG 16
Série CDC 18
Série CGO 20
Série CGOPP 22

Ensembles de Chantier
Répartition générale
Série ARG 24

Distribution
Série ADG 26
Série APG 28
Série PG 30

Terminal d'Alimentation
Série LM 32

Borne de recharge
Série Borne mobile 34

Cantonnement
Série CNT & CNTP 35

Prises de courant
Série CME 36
Série CR 38
Série TPZ G2 40
Série BLOCK 42
Série EBX 44
Série CEG 46
Série ROLLBLOCK 48
Série CTC 50
Série NEOS 52
Série DA CO 54
Série AT / BT / EC 56

Transformation
Série ACS 58

Matériel de Chantier
Série RUBALED 59
Série QUICK 60
Série OPTIMA 61
Série CPDI 62
Série BDR 63
Série PONT D'OUCHE 64

Pièces de remplacement
Enveloppes métalliques 66
Enveloppes thermoplastiques 67
Enveloppes polyester 68
Pieds et supports 69

INDEX INDUSTRIE

Fabrications sur-mesure
70 ans de savoir-faire **72**

Synoptique INDUSTRIE **74**

Enveloppes vides métalliques Inox
Série LA BUSSIERE **76**
Série BARBIREY **78**
Boites soudées INOX **79**

Enveloppes vides métalliques Acier peint
Série PLOMBIERES **80**
Série GISSEY **81**

Enveloppes vides alliage d'aluminium
Série ALUBOX **82**

Enveloppes vides polymère thermoplastique
Série EASYBOX **83**
Série IKONA **86**
Série DOMINO IP66 **88**
Série BLOCK **92**
Série ENERBOX **94**
Série SCABOX **95**
Série CUBIK **95**

Enveloppes vides polyester
Série BRESSE **96**
Série MORVAN **98**

Coffrets industriels équipés
Série ACN **100**
Série MEGA **101**
Série CIX **102**
Série GIS **103**
Série CID **104**

Connectiques > 50V
Série OPTIMA **105**
Série OPTIMA-REVERSE **110**
Série OPTIMA-BASE **111**
Série OPTIMA-TOP **112**
Série EUREKA **113**
Série OPTIMA-UL **114**
Série ADVANCE-GRP [UL] **114**
Série OPTIMA-SEVEN **115**
Série OPTIMA-METAL **115**

Connectiques < 50V
Série IE309 **116**

Prises à usage domestique
Série DOMO **118**
Série DOMOPLUS **119**
Série PROTECTA **120**

Prises avec dispositif de verrouillage > 50V
Série PROXIMA **121**
Série OMNIA **124**
Série OMNIAPLUS **126**
Système OMNIA **127**
Série ADVANCE2 **128**
Série ADVANCE-GRP **129**
Système ADVANCE-GRP **131**

Prises avec dispositif de verrouillage < 50V
Série OMNIA **132**
Série PROXIMA **133**
Série ADVANCE2 **133**
Série ADVANCE-GRP **133**

Adaptateurs
Série ADAPTO **134**

Interrupteurs Sectionneurs
Série ISOLATORS-TP **136**
Série ISOLATORS-HR **138**
Série ISOLATORS-FR **140**
Série ISOLATORS-PV **143**
Série ISOLATORS-AL **144**
Série ISOLATORS-INOX **144**
Accessoires ISOLATORS **145**

Connexion
Série CONNECTO **146**
Série OTL **148**
Série BEEBOX **149**

Accessoires complémentaires
Série UNION **150**
Série WADO **151**
Profilés standards **153**



INDEX COLLECTIVITÉS ÉVÈNEMENTIEL

Fabrications sur-mesure
70 ans de savoir-faire **158**

Synoptique Collectivités Événementiel **160**

Solutions pour Campings
Série BLK **162**
Série LGD **163**
Série BCC **164**
Série BCM **165**
Série GENESIS **166**
Série SKENOO **168**

Solutions pour Places de marché
Série BEA **169**
Série BCM **165**
Série GENESIS **166**
Série AGORA **170**

Solutions pour Ports, Marinas
Série BCM **165**
Série GENESIS **166**
Série BEA **169**

Solutions pour Forains
Série BEA **169**
Série AGORA **170**
Série FOR **171**
Série FES **173**

Solutions pour Festivités / Évènements
Série CTC **48**
Série NEOS **50**
Série RUBALED **69**
Série AGORA **170**
Série FES **173**

Installations électriques temporaires
Série CP **14**
Série CPEG **16**
Série CGO **18**
Série CGOPP **20**
Série CDC **40**
Série BLOCK **42**
Borne MOBILE **70**

Accessoires complémentaires
Série QUICK **60**
Série CDPI **61**
Série PONT D'OUCHE **63**
Série Optima prises et fiches **68**

INFORMATIONS PRATIQUES

Pièces de rechange
Serrures & verrous pour coffrets BTP **176**
Serrures & verrous pour coffrets industriels **177**
Volets pour modules & kit fenêtre **178**

Devis **179**
Produits Atex **180**

Cahier Technique
Prévention BTP **182**
Indices de protection **183**
Désamiantage **184**
Fiches et prises industrielles <50V **186**
Utilisation des fiches et prises industrielles **187**
Fiches et prises industrielles >50V **188**

Certification
Une certification iso9001 depuis 1994 **190**

Réseau commercial
une force de vente a votre écoute **191**

RSE **191**
Index Références **192**
Notes **202**
Conditions Générales de Vente **203**



FABRICATIONS SUR-MESURE

RACCORDEMENT / COMPTAGE
ENSEMBLES DE CHANTIER
MATÉRIEL DE CHANTIER

PIÈCES DE RECHANGES
ACCESSOIRES

BTP SOBEM

BORNE DE RECHARGE CHANTIER

CAHIER TECHNIQUE

Photos non contractuelles







FABRICANT FRANÇAIS
DEPUIS 1955



PLUS DE 70 ANS DE SAVOIR-FAIRE





Borne de recharge mobile

FABRICATIONS SUR-MESURE





SYNOPTIQUE BTP

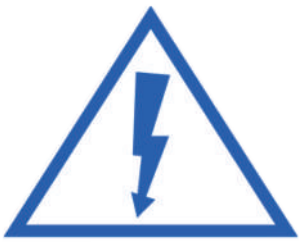

TARIF BLEU
Jusqu'à 36kVA

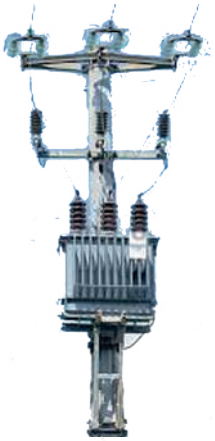



ANCIEN TARIF JAUNE
De 42 à 250 kVA

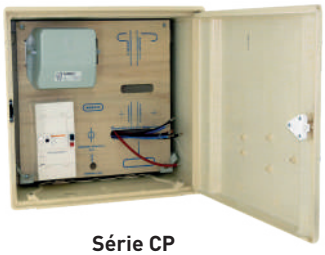

Série CP

COFFRET DE RACCORDEMENT
ET DE COMPTAGE



Série CPEG



Série CGO



Série CGOPP

ARMOIRE DE RACCORDEMENT
ET DE COMPTAGE

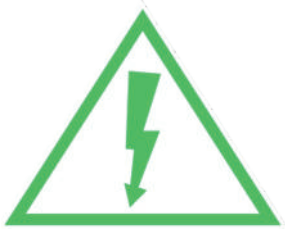

ANCIEN TARIF VERT
Au delà de 250 kVA





TABLEAU GENERAL BASSE TENSION
TGBT

Toutes les sol

SUR-MESURE

Devis en ligne **ht**

Fabrication FRANÇAISE



BORNE DE RECHARGE
MOBILE



Pièces de rechange et accessoires-
Série QUICK, OPTIMA, BDR, CPDI, RUBALED, PONT D'OUCHE



OIRE PIED DE GRUE
Série PG



ARMOIRE DE DISTRIBUTION
Série ADG · APG · LM

COFFRET DE PRISES
Série CR · CME · EBX · CEG · CEB · CTC ·TPZ ·BLOCK...

COFFRET DE CANTONNEMENT
Série CNT - CNTP

ARMOIRE DE REPARTITION GENERALE
Série ARG

COFFRET DE RACCORDEMENT ET DE COMPTAGE
Série CP



ARMOIRE DE RACCORDEMENT ET DE COMPTAGE
Série CGO - CGOPP

lutions pour vos installations électriques provisoires fixes et mobiles.
Coffrets sur mesure selon votre cahier des charges.
tps://www.sobem-scame.fr

Série CP

RACCORDEMENT/COMPTAGE



DESCRIPTION

Indispensables à toute entreprise empruntant son énergie à un réseau public, les coffrets de chantier de la série CP combinent le comptage normalisé et la protection du personnel pour la version haute sensibilité.

Ils sont conformes aux prescriptions EDF en terme de branchements électriques provisoires.

Il est recommandé de choisir les versions B SI lors d'utilisations dans les ambiances suivantes:
- grues commandées par convertisseur de fréquence,
- présence de ballasts électroniques,
- appareillages incorporant des filtres,
- coups de foudre fréquents,
- micro-informatique.

CARACTÉRISTIQUES TECHNIQUES

Courant nominal (I) :	10 à 60 A
Tension nominale (U) :	230/400V
Puissance (S) :	9 à 36 kVA
Protection différentielle :	30/500mA
Fréquence :	50-60 Hz
Tension d'isolement :	500 V
Degré de protection :	IP43
T° d'utilisation :	-5°C à +40°C
Résistance mécan. (20°C):	IK10
Matière :	Polyester renforcé
Isolation totale :	Oui
Couleur :	RAL 1001
Résistance env. salin/UV :	Oui/Oui
Pouvoir de coupure :	2 kA
Tenue au feu :	650°C

ÉQUIPEMENT

- Arrivée et départs par encoches défonçables
- 1 platine isolante
- 1 coupe circuit normalisé
- 1 emplacement EDF pour compteur

Suivant version :
- 1 disjoncteur de branchement différentiel 500mA sélectif ou fixe
- 1 protection différentielle haute sensibilité 30mA
- Bornes de raccordement IP2X

ENVELOPPE

- Coffret polyester armé de fibre de verre
- Fermeture par serrure triangle EDF
- Porte pouvant être équipée d'une embase télé report

Ne pas utiliser en régime de neutre IT

PIÈCES DÉTACHÉES Page 68

Désignation	Enveloppe	Tension	Puissance (kVA)	Disjoncteur Abonné 500 mA		Protection différentielle 30mA	Bornes de raccordement	PDC (kA)	Masse (Kg)	Sans option compteur électronique	Avec option compteur électronique
				Plage	Type de différentiel						
CP 245-5S	S20	1x230V+N	9	15-45A	Sélectif	Sans	Sans	2	8	**12011**	**12011C**
CP 260-5S	S20	1x230V+N	12	30-60A	Sélectif	Sans	Sans	2	8	**12021**	**12021C**
CP 432-5S	S15	3x400V+N	18	10-30A	Sélectif	Sans	Sans	2	11	**12012**	-
CP460-5S	S15	3x400V+N	36	30-60A	Sélectif	Sans	Sans	2.4	12	**12013**	-
CP 245-3	S20	1x230V+N	9	15-45A	Instantané	Type AC	IP2X	2	8	**12014**	**12014C**
CP 260-3	S20	1x230V+N	12	30-60A	Instantané	Type AC	IP2X	2	8	**12024**	**12024C**
CP 432-3	S15	3x400V+N	18	10-30A	Instantané	Type AC	IP2X	2	12.5	**12015**	-
CP 460-3	S15	3x400V+N	36	30-60A	Instantané	Type AC	IP2X	2.4	12.5	**12016**	-
CP 432-3 B	S15	3x400V+N	18	10-30A	Instantané	Type B SI (Super immunisé)	IP2X	2	12.5	**12017B**	-
CP 460-3 B	S15	3x400V+N	36	30-60A	Instantané	Type B SI (Super immunisé)	IP2X	2.4	12.5	**12018B**	-
CP 245-3-40	S20	1x230V+N	9	15-45A	Instantané	Type AC	IP2X	2	8	**12019**	**12019C**

Les versions B SI (super immunisé) sont spécialement recommandées lors d'utilisations dans les ambiances suivantes : grues commandées par convertisseur de fréquence, présence de ballasts électroniques, appareillages incorporant des filtres, coups de foudre fréquents, micro-informatique.

ACCESSOIRES

Visuel	Désignation	Code	Visuel	Désignation	Code
	Câble de terre cuivre nu 25mm² longueur =25m	**12052**		Piquet de terre long. 1m	**12051**
	Câble torsadé alu 2x16mm² longueur=12m (10 kVA)	**12053**		Pied éco	**12925**
	Câble torsadé alu 4x25mm² longueur=12m (20/40 kVA)	**12054**		Pied multi inox	**12922**

PLANS / SCHÉMAS

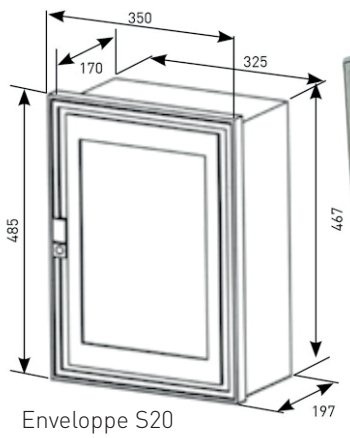

Enveloppe S20





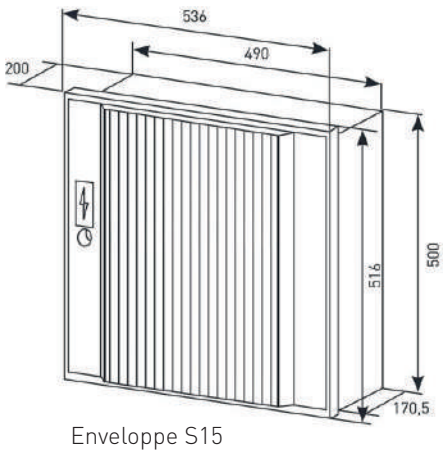

Enveloppe S15

Série CPEG

RACCORDEMENT/COMPTAGE



DESCRIPTION

Les coffrets de chantier de la série CPEG combinent le comptage normalisé tarif bleu et la distribution pour les installations temporaires.

Ils associent légèreté et isolation plastique.

Ils assurent la protection et la sécurité du personnel par des interrupteurs différentiels à haute sensibilité 30mA.

CARACTÉRISTIQUES TECHNIQUES

Courant nominal (I) :	10 à 60A
Tension nominale (U) :	230/400V
Puissance (S) :	9/18/36 kVA
Protection différentielle :	30mA - 500mA
Fréquence :	50-60 Hz
Tension d'isolement :	500V
Degré de protection :	IP43
T° d'utilisation :	-5°C à +35°C
Résistance mécanique (20°C) :	IK08/IK10
Matière :	Polyester renforcé thermoplastique
Tenue au feu :	650°C
Isolation totale :	OUI
Résistance env. Salin / UV :	OUI/OUI
Couleur :	CP RAL 1001 CEB RAL 7035
Pouvoir de coupure :	4.5 kA

ÉQUIPEMENT

- Combiné des séries CP et CEG
- Ensemble de 2 coffrets montés dos à dos
- Piétement inox de grande stabilité de hauteur 1m
- Sur pied multi inox

ENVELOPPE

- Enveloppe polyester type CP
- 1 platine isolante
- Emplacement pour compteur électronique
- Entrée et sortie câbles par encoches détachables
- Bornes de raccordement IP2X
- 1 coupe circuit normalisé (ERDF)
- 1 disjoncteur de branchement

- Enveloppe en thermoplastique de type BLOCK
- Accès aux protections par fenêtre modulaire
- Poignée rabattable sur le haut du coffret
- Presse-étoupe pour entrée de câble
- Interrupteur différentiel général 30mA
- Arrêt d'urgence extérieur à coup de poing
- Une bobine à émission
- Collecteur de terre

Ne pas utiliser en régime de neutre IT

Désignation	Puissance Tension	Plage	Type de différentiel	Coupure générale protection différentielle 30mA	Prise de courant IP44 32A CEE	Prise de courant IP44 16A CEE	Prise de courant IP44 16A EF	PDC (kA)	Masse (kg)	Code
					Nbre de disjoncteur & Courbe de déclenchement					
CPEB 4M	9 kVA 1x230V+N	15/45A	Sélectif	2x63A	-	-	4 4-C	4.5	22	**12151**
CPEG 4RB	18 kVA 3x400V+N	10/30A	Sélectif	4x40A	-	1 1-C	3 1-C	4.5	28	**12153**
CPEG 5RRB	36 kVA 3x400V+N	30/60A	Sélectif	4x63A	1 1-C	1 1-C	3 1-C	4.5	28	**12155**

ACCESSOIRES

Visuel	Désignation	Code	Visuel	Désignation	Code
	Câble torsadé alu 2x16mm² longueur=12m (10 kVA)	**12053**		Piquet de terre long. 1m	**12051**
	Câble torsadé alu 4x25mm² longueur=12m (20/40 kVA)	**12054**		Câble de terre cuivre nu 25mm² longueur =25m	**12052**

PLANS / SCHÉMAS



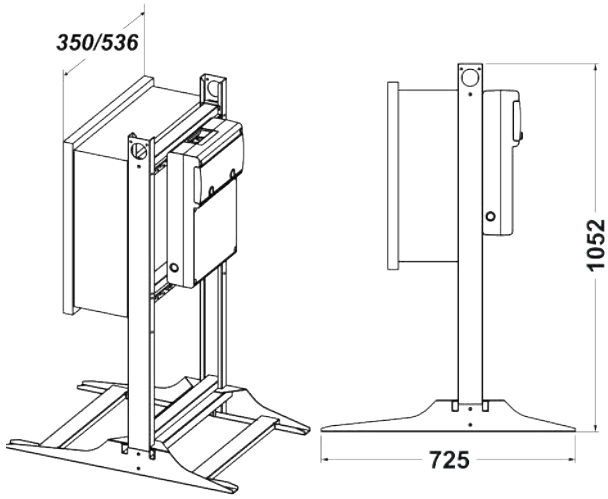





Série CDC

RACCORDEMENT/COMPTAGE



DESCRIPTION

Les coffrets de chantier de la série CDC combinent le comptage normalisé tarif bleu et la distribution électrique pour les installations temporaires.
Ils associent deux enveloppes électriques plastiques isolantes à l'intérieur d'une enveloppe métallique assurant la résistance mécanique de l'ensemble.
Ils assurent la protection et la sécurité du personnel grâce à un interrupteur différentiel à haute sensibilité 30mA.

La conception de l'enveloppe permet de connecter les fiches électriques aux prises porte fermée, sécurisant ainsi les branchements utilisateurs. Utile sur chantiers mobiles ou lors de manifestations.

Ce principe de conception permet de réaliser très rapidement des configurations adaptées à chaque besoin.

ÉQUIPEMENT

- Arrivée du câble d'alimentation en partie inférieure à l'intérieur du coffret de comptage,
- Arrêt d'urgence coup de poing avec bobine à émission accessible et protégé,
- Accessibilité aux protections par volet rabattable.

ENVELOPPE

- Enveloppe métallique à 2 compartiments contenant :
- A gauche, un coffret de raccordement et comptage conforme ENEDIS,
- A droite, un coffret de prises de courant avec protections électriques.
- 2 portes montées sur charnières, fermeture par serrure à clé triangle 9mm,
- Pieds à ancrage démontables hauteur 400mm,
- Anneaux de levage pour le transport,
- Auvent de protection.

CARACTÉRISTIQUES TECHNIQUES

Courant nominal (I) :	60A
Tension nominale (U) :	400V
Puissance (S) :	36 kVA
Protection différentielle :	30mA
Fréquence :	50-60 Hz
Tension d'isolement :	500V
Degré de protection :	IP44
T° d'utilisation :	-25°C à +35°C
Résistance mécanique (20°C) :	IK10
Matière :	Acier électrozingué
Tenue au feu :	650°C
Couleur :	RAL 7016
Pouvoir de coupure :	6 kA

Nombreuses configurations possibles
n'hésitez pas à nous consulter
service.commercial@sobem-scame.fr

Ne pas utiliser en régime de neutre IT

Désignation	Puissance (kVA) Tension 3x400V+N	Coupure générale protection différentielle 30mA	CEE 32A	CEE 16A	NF 16A	PDC (kA)	Masse (kg)	Code
			Nombre de disjoncteurs & courbe de déclenchement					
CDC C460S 8TAM	36	4 x 30/60A	1 1-C	1 1-C	6 3-C	6	NC	**22455**

ACCESSOIRES

Visuel	Désignation	Code
	Piquet de terre longueur 1m	**12051**
	Câble de terre cuivre nu 25mm² longueur =25m	**12052**

Visuel	Désignation	Code
	Câble torsade alu 4x25mm² longueur=12m (20/40 kVA)	**12054**

PLANS/SCHÉMAS

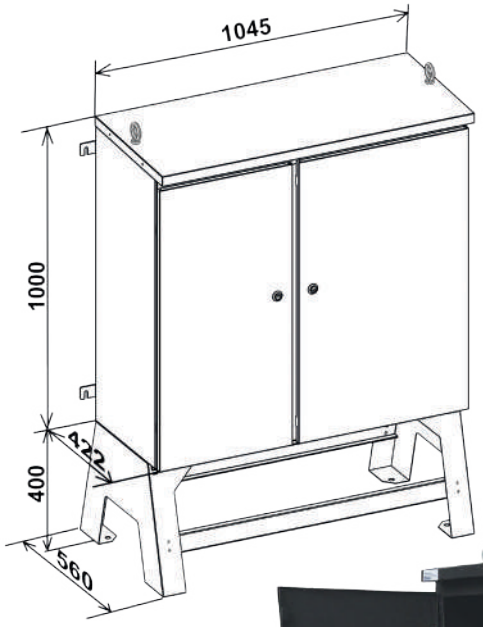





Série CGO

RACCORDEMENT/COMPTAGE



DESCRIPTION

Ces armoires de comptage sont destinées aux installations électriques temporaires en puissance surveillée comprise entre 42kVA et 250kVA « *Tarif Jaune* ».

Elles sont indispensables à partir d'un poste MT/BT de distribution publique 400V.

Conformes aux prescriptions ENEDIS en terme de branchements électriques provisoires.

CARACTÉRISTIQUES TECHNIQUES

Courant nominal (I) :	40/400 A
Tension nominale (U) :	400V (3P+N+T)
Puissance (S) :	42/250 kVA
Protection différentielle :	Réglable
Fréquence :	50-60 Hz
Tension d'isolement :	500 V
Degré de protection :	IP44
T° d'utilisation :	-25°C à +35°C
Résistance mécan. (20°C) :	IK10
Matière :	Acier électrozingué
Isolation totale :	Non
Couleur :	RAL 7016
Résistance salin/UV :	Limitée / Oui
Pouvoir de coupure :	36 kA

ÉQUIPEMENT

- Coffret BPS type 2 400A
- 4 liaisons en câble unipolaire, type U1000R2V,
- 1 sectionnement aval à coupure visible
- 1 disjoncteur de branchement différentiel réglable en sensibilité et temporisation
- Bornes de raccordement IP2x

ENVELOPPE

- Double porte à fermeture 3 points avec poignée à clé 455 et double pattes de cadenassage
- Poignées rabattables pour le transport
- Auvent de protection
- Profilés rail DIN soudés pour support de l'équipement
- Plaques passe-câbles réglables en partie inférieure
- Pieds à ancrage démontables hauteur 400 mm
- Nouveau design
- Renforcement du toit
- Nouveau système de fixation des anneaux de levage
- Inclinaison du toit inversée (pas de stagnation d'humidité)
- Remplacement des charnières facilité
- Durée de vie prolongée

Ne pas utiliser en régime de neutre IT

PIÈCES DÉTACHÉES Page 66/176

Désignation	Disjoncteur de Branchement différentiel		Compteur Électronique	Plage de souscription (kVA)	PDC (kA)	Masse (kg)	Code
	Plage de réglage	Différentiel réglable					
CGO 100T	40 à 100A	En sensibilité et temporisation	Non fourni	42 à 60	36	116	22125
CGO 100TC			Oui				22135
CGO 160T	90 à 160A	En sensibilité et temporisation	Non fourni	54 à 96			22126
CGO 160TC			Oui				22136
CGO 250T	140 à 240A	En sensibilité et temporisation	Non fourni	84 à 144		121	22127
CGO 250TC			Oui				22137
CGO 400T	260 à 400A	En sensibilité et temporisation	Non fourni	156 à 250		134	22128
CGO 400TC			Oui				22138

PLANS/SCHÉMAS







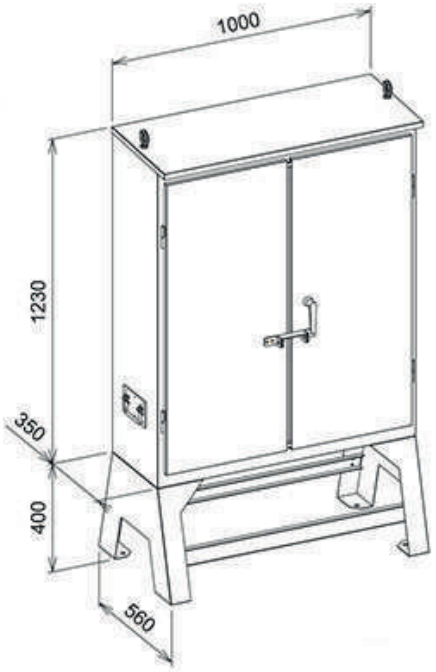

ARMOIRES AVEC ACCESSOIRES

Code	Embase Téléreport	Kit éclairage + Chauffage	Module de communication	Code	Embase Télé report	Kit éclairage + Chauffage	Module de communication
221xxT	✓			221xxTC	✓		✓
221xxE		✓		221xxCE		✓	✓
221xxC			✓	221xxTEC	✓	✓	✓
221xxTE	✓	✓					

221xx correspond au code armoire

Série CGOPP

RACCORDEMENT/COMPTAGE



DESCRIPTION

De 42 à 250kVA Puissance surveillée
(Tarif Jaune)

Ces armoires de comptage en polyester sont destinées aux installations électriques temporaires en puissance surveillée comprise entre 42kVA et 250kVA «Tarif Jaune».

Elles sont indispensables à partir d'un poste MT/BT de distribution publique 400V.
Conforme aux prescriptions ENEDIS en terme de branchements électriques provisoires.

CARACTÉRISTIQUES TECHNIQUES

Courant nominal (I) :	40/400A
Tension nominale (U) :	400V
Puissance (S) :	42/250 kVA
Protection différentielle :	réglable
Fréquence :	50-60 Hz
Tension d'isolement :	500V
Degré de protection :	IP55
T° d'utilisation :	-5°C à +40°C
Résistance mécanique (20°C) :	IK10
Matière :	Polyester renforcé Acier électrozingué
Tenue au feu :	650°C
Isolation totale :	OUI
Résistance env. Salin / UV :	OUI/OUI
Couleur :	Corps RAL 7035 Pieds RAL 7016
Pouvoir de coupure :	36 kA

ÉQUIPEMENT

- Coffret BPS type 2 400A
- 4 liaisons en câble unipolaire, type U1000R2V,
- 1 sectionnement aval à coupure visible
- 1 disjoncteur de branchement différentiel réglable en sensibilité et temporisation
- Bornes de raccordement IP2x

ENVELOPPE

- Double porte avec poignée rabattable à clé 405
- Profilés rail DIN pour support de l'équipement
- Plaques passe-câbles dans le bas de l'armoire pour le passage des câbles
- Anneaux de levage vissés au corps
- Pied à ancrage démontable

Ne pas utiliser en régime de neutre IT

PIÈCES DÉTACHÉES Page 68

Désignation	Disjoncteur de Branchement différentiel		Compteur électronique	Plage de souscription (kVA)	PDC (kA)	Code
	Plage de réglage	Différentiel réglable				
CGOPP 100T	40 à 100A	En sensibilité et temporisation	Non fourni	42 à 60	36	**22125PP**
CGOPP 100TC			Oui			**22135PP**
CGOPP 160T	90 à 160A	En sensibilité et temporisation	Non fourni	54 à 96		**22126PP**
CGOPP 160TC			Oui			**22136PP**
CGOPP 250T	140 à 240A	En sensibilité et temporisation	Non fourni	84 à 144		**22127PP**
CGOPP 250TC			Oui			**22137PP**
CGOPP 400T	260 à 400A	En sensibilité et temporisation	Non fourni	156 à 250		**22128PP**
CGOPP 400TC			Oui			**22138PP**

PLANS/SCHÉMAS



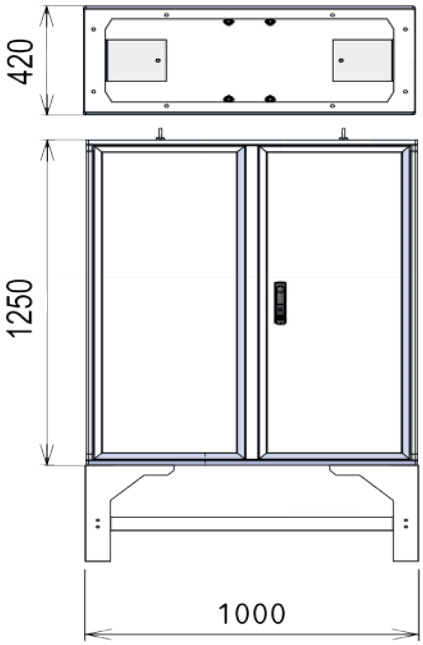





Série ARG

EC DE RÉPARTITION GÉNÉRALE



ÉQUIPEMENT

- Raccordement des câbles arrivées et départs sur bornes à cages
- Interrupteur général à commande extérieure assurant la coupure d'urgence
- Chaque départ est équipé d'une protection différentielle fixe ou réglable en sensibilité et temporisation

ENVELOPPE

- 2 portes pour séparation :
  - Alimentation à droite : clé 1242E
  - Distribution à gauche : clé 455E
- Auvent de protection
- Plaques passe-câbles réglables en partie inférieure
- Pieds à ancrage démontables
- Anneaux de levage pour le transport

DESCRIPTION

Les armoires de chantier de la série ARG se positionnent en aval d'un poste MT/BT de chantier ou d'une armoire de comptage à puissance surveillée raccordée sur le réseau public.

Situées en amont des armoires de distribution, de prises de courant ou de cantonnements (nos séries APG, ADG, LM, CR, CNT), elles sont destinées à séparer les principaux circuits électriques de chantier. Elles assurent la protection sélective des différents départs vers les armoires situées en aval.

Elles répartissent des puissances allant jusqu'à 430 KVA.

CARACTÉRISTIQUES TECHNIQUES

Courant nominal (I) :	250/630A
Tension nominale (U) :	400V
Puissance (S) :	170/430 kVA
Protection différentielle :	30mA - 300mA réglable
Fréquence :	50-60 Hz
Tension d'isolement :	500V
Degré de protection :	IP44
T° d'utilisation :	-25°C à +35°C
Résistance mécanique (20°C) :	IK10
Matière :	Acier électrozingué
Isolation totale :	NON
Résistance env. salin / UV :	Limitée/OUI
Couleur :	RAL 7016
Pouvoir de coupure :	10 kA

Ne pas utiliser en régime de neutre IT

PIÈCES DÉTACHÉES Page 66/176

Désignation	Puissance (kVA)	Arrivée 3x400V+N		Départs disjoncteurs différentiels (sur bornes)				PDC (kA)	Masse (kg)	Code
		Bornes à cages	Interrupteur général	Nombre de disjoncteurs & courbe de déclenchement Nombre et type de protection différentielle						
ARG 250	170	185 mm²	4x250A	4x160A 1-regl. 1-regl.	4x63A 1-C 1-300mA	4x32A 1-C 1-300mA	4x32A 1-C 1-30mA		94	**12203**
ARG 400	270	240 mm²	4x400A	4x160A 2-regl. 2-regl.	4x63A 2-C 2-300mA	4x32A 1-C 1-300mA	4x32A 1-C 1-30mA	10	96	**12204**
ARG 600	430	300 mm²	4x630A	4x160A 4-regl. 4-regl.	4x63A 1-C 1-300mA	4x40A 1-C 1-300mA			110	**12205**

PLANS/SCHÉMAS

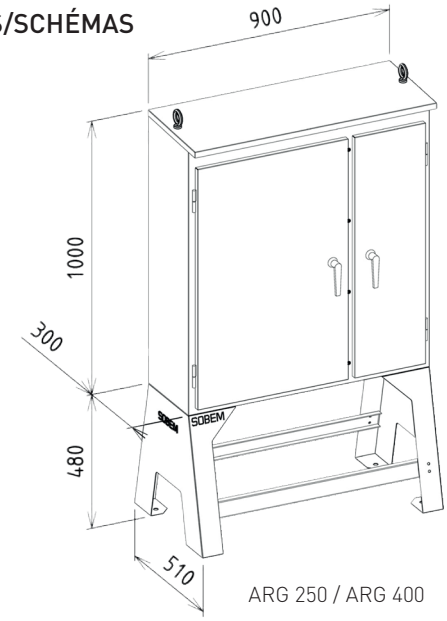

ARG 250 / ARG 400

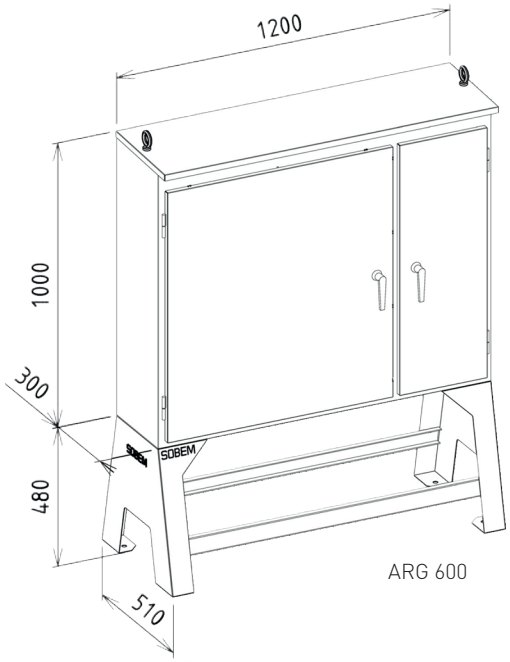

ARG 600



Série ADG

EC DE DISTRIBUTION



DESCRIPTION

Les armoires de chantier de la série ADG, de 86 à 170 kVA, sont des armoires de distribution destinées aux chantiers importants.

CARACTÉRISTIQUES TECHNIQUES

Courant nominal (I) :	125/250A
Tension nominale (U) :	400V
Puissance (S) :	86/170 kVA
Protection différentielle :	30mA - 300mA réglable
Fréquence :	50-60 Hz
Tension d'isolement :	500V
Degré de protection :	IP44
T° d'utilisation :	-25°C à +35°C
Résistance mécanique (20°C) :	IK10
Matière :	Acier électrozingué
Isolation totale :	NON
Résistance env. Salin / UV :	Limité / OUI
Couleur :	RAL 7016
Pouvoir de coupure :	10 kA

ÉQUIPEMENT

- Arrivée du câble d'alimentation par plaques passe-câbles réglables
- Raccordement du câble sur bornes
- Une coupure d'urgence

Suivant le modèle :
- Départ grue
- Départs divers (corps d'état)
- Prises de courant monophasées, triphasées, tétraphasées.

ENVELOPPE

- 2 portes pour séparation :
  - Alimentation à droite accès poignée à clé 1242E
  - Distribution à gauche accès poignée à clé 455E

- 1 porte intérieure montée sur charnières, fermeture par serrure à clé Y32113
  - Auvent de protection
  - Plaques passe-câbles réglables en partie inférieure
  - Pieds à ancrage démontables
  - Anneaux de levage pour le transport

PIÈCES DÉTACHÉES Page 66/176

Ne pas utiliser en régime de neutre IT

Désignation	Puissance	Arrivée sur bornier	Départ	CEE 150A	CEE 63A	CEE 32A	CEE 32A	CEE 16A	CEE 16A	NF 16A	PDC (kA)	Masse (kg)	Code
				Nombre de disjoncteurs & Courbe de déclenchement Nombre et type de protection différentielle									
ADG 125	86 kVA	50 mm² 4x125A	-	-	1 1-C	1 1-C	1 1-C	2 2-C	1 1-C	3 3-C	10	89	22315B
					1-30mA								
ADG 250	170 kVA	95 mm² 4x250A	4x32A 16mm² 1-C 1-300mA	3x125A Réglable	1 1-C	1 1-C	1 1-C	3 3-C	-	3 3-C	10	92	22316B
					1-30mA	1-30mA		1-30mA					

PLANS/SCHÉMAS

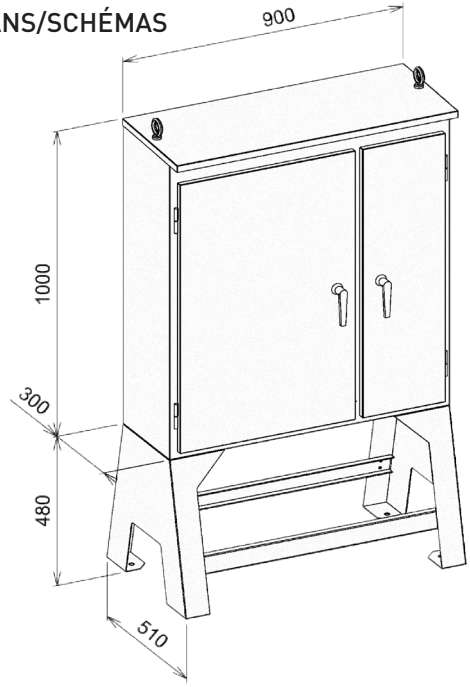







Série APG

EC DE DISTRIBUTION



DESCRIPTION

Les armoires de distribution, de 110 à 150 kVA dites « Pied de Grue » de la série APG sont destinées aux chantiers importants avec entre autre installation de grue à tour.

CARACTÉRISTIQUES TECHNIQUES

Courant nominal (I) :	160/220A
Tension nominale (U) :	400V
Puissance (S) :	110/150kVA
Protection différentielle :	30mA - réglable
Fréquence :	50-60 Hz
Tension d'isolement :	500V
Degré de protection :	IP44
T° d'utilisation :	-25°C à +35°C
Résistance mécanique (20°C) :	IK10
Matière :	Acier électrozingué
Isolation totale :	NON
Résistance env. Salin / UV :	Limitée / OUI
Couleur :	RAL 7016
Pouvoir de coupure :	10 kA

ÉQUIPEMENT

- Raccordement des câbles arrivées et départs sur bornes à cage
- Une coupure d'urgence par bouton coup de poing
- Départ grue
- Un départ divers
- Prises de courant monophasées et triphasées

ENVELOPPE

- 2 portes pour séparation :
  - Alimentation à droite accès poignée à clé 1242E
  - Distribution à gauche accès poignée à clé 455E

- 1 porte intérieure montée sur charnières, fermeture par serrure à clé Y32113
  - Auvent de protection
  - Plaques passe-câbles réglables en partie inférieure
  - Pieds à ancrage démontables
  - Anneaux de levage pour le transport

Ne pas utiliser en régime de neutre IT

PIÈCES DÉTACHÉES Page 66/176

Désignation	Puissance grue	Arrivée bornier 3x400V+N	Départ grue disjoncteur différentiel réglable	Coupure générale départs divers et PC Protection différentielle	Départ divers sur Bornes	CEE 32A	CEE 16A	NF 16A	PDC (kA)	Masse (kg)	Code
						Nombre de disjoncteurs & courbe de déclenchement					
APG 160 - 4	110 kVA	50 mm² Simple	4x100A 95mm²	4x63A - C 30mA	4x32A 16mm² 1-C	1 1-C	2 2-C	3 3-C	10	87	22254B
APG 220 - 4	150 kVA	150 mm² Simple	4x160A 95mm²								22259B

PLANS/SCHÉMAS

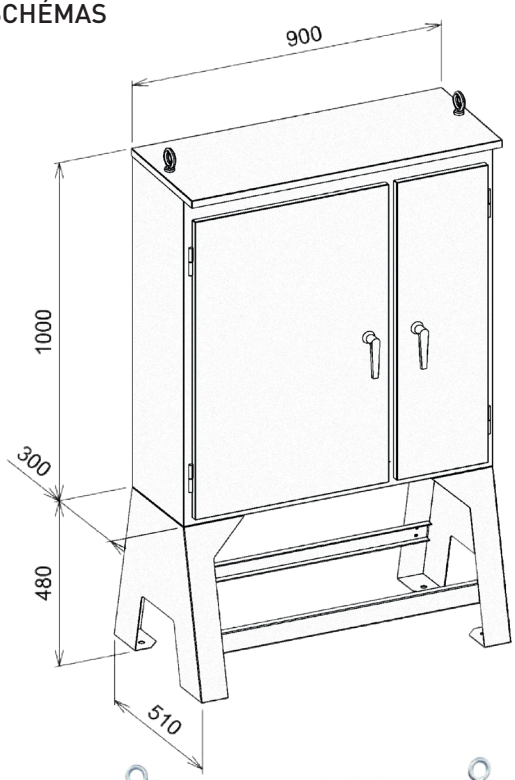







Série PG

EC DE DISTRIBUTION



DESCRIPTION

Les armoires de chantier de la série PG sont destinées à alimenter indépendamment un type de matériel en tétraphasé (grue en particulier), de 43 à 170 kVA.

CARACTÉRISTIQUES TECHNIQUES

Courant nominal (I) :	63/160/250A
Tension nominale (U) :	400V
Puissance (S) :	43/110/170 kVA
Protection différentielle :	30mA B SI réglable
Fréquence :	50-60 Hz
Tension d'isolement :	500V
Degré de protection :	IP44
T° d'utilisation :	-25°C à +35°C
Résistance mécanique (20°C) :	IK10
Matière :	Acier électrozingué
Résistance salin/UV :	Limitée / Oui
Couleur :	RAL 7016
Pouvoir de coupure :	10/36 kA

ÉQUIPEMENT

- Raccordement des câbles arrivées et départs sur bornes à cage
- Départ grue protégé par disjoncteur différentiel tétrapolaire.
- Coupure d'urgence par bouton coup de poing

ENVELOPPE

Modèle ETA :
- Arrivée du câble d'alimentation par plaques passe-câbles en partie inférieure.
- Porte extérieure, fermeture par poignée à clé 455E
- Porte intérieure, fermeture par serrure à clé Y32113
- Poignée de transport rabattable sur le toit

Modèle EPSILON :
- Arrivée du câble d'alimentation par plaques passe-câbles en partie inférieure.
- Fermeture de la porte par poignée à clé 455E et pattes de cadenassage
- Anneaux de levage
- Porte intérieure montée sur charnières, fermeture par serrure à clé Y 32113.
- Auvent de protection.
- Pieds à ancrage démontables

Ne pas utiliser en régime de neutre IT

PIÈCES DÉTACHÉES Page 66/176

Désignation	Enveloppe	Puissance	Arrivée Bornier 4x400V+N	Départ sur bornes Protection différentielle	PDC (kA)	Masse (kg)	Code
PG 63-4-B	ETA	43 kVA	35 mm²	4x63A 35mm² 30mA Bsi	10	25	**22271B**
PG 160-4		110 kVA	95 mm²	4x160A 95mm² réglable	36	30	**22273**
PG 250-4	EPSILON	170 kVA	150mm²	4x250A 185mm² réglable		50	**22269**

Les versions **Bsi** (super immunisé) sont spécialement recommandées lors d'utilisations dans les ambiances suivantes : grues commandées par convertisseur de fréquence, présence de ballasts électroniques, appareillages incorporant des filtres, coups de foudre fréquents, micro-informatique.

PLANS/SCHÉMAS

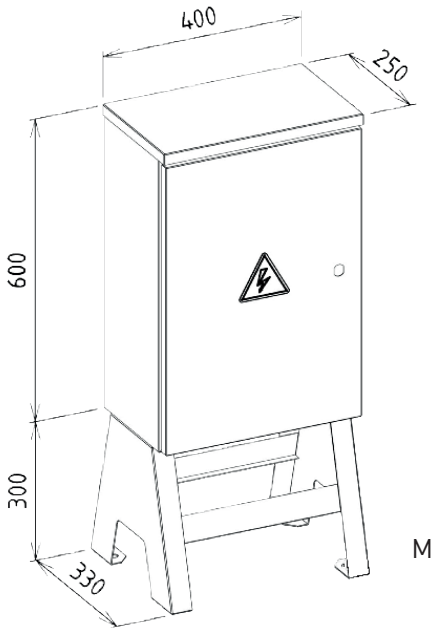

Modèle Eta

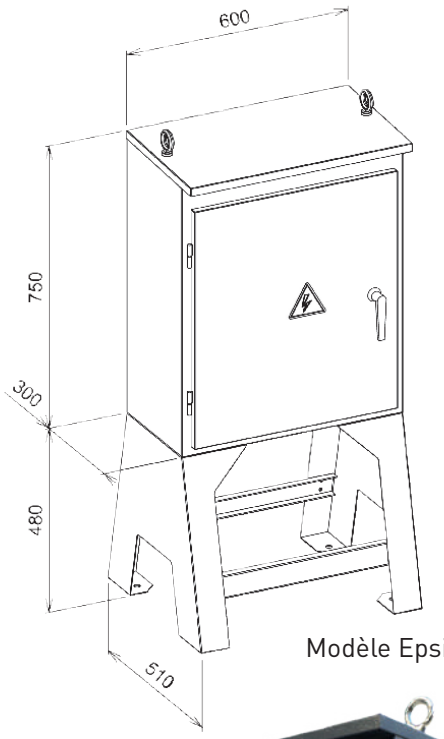

Modèle Epsilon







Série LM

EC TERMINAL D'ALIMENTATION



DESCRIPTION

Les armoires de distribution de la série LM, de 43 à 69 kVA, sont destinées aux chantiers de moyenne importance avec, entre autre l'installation de grue à montage rapide.

CARACTÉRISTIQUES TECHNIQUES

Courant nominal (I) :	63/100A
Tension nominale (U) :	400V
Puissance (S) :	43/69 kVA
Protection différentielle :	30mA - 30mA Bsi 300mA
Fréquence :	50-60 Hz
Tension d'isolement :	500V
Degré de protection :	IP44
T° d'utilisation :	-25°C à +35°C
Résistance mécanique (20°C) :	IK10
Matière :	Acier électrozingué
Tenue au feu :	650°C
Résistance salin/UV :	Limitée / Oui
Couleur :	RAL 7016
Pouvoir de coupure :	6 kA

ÉQUIPEMENT

- Raccordement des câbles arrivées et départs sur bornes à cage
- Coupure d'urgence par bouton coup de poing

Suivant le modèle :
- Départs divers
- Prises de courant type NF et CEE de 16 à 63A

Ne pas utiliser en régime de neutre IT

ENVELOPPE

- Fermeture de la porte par poignée à clé 455E et pattes de cadenassage.
- Porte intérieure montée sur charnières, fermeture par serrure à clé Y 32113.
- Plaques passe-câbles réglables en partie inférieure
- Auvent de protection.
- Anneaux de levage pour le transport.
- Pieds à ancrage démontables

PIÈCES DÉTACHÉES Page 66/176

Désignation	Puissance Tension	-- Arrivée -- Disjoncteur Général Bornier	--------- Départs --------- Disjoncteur Second Œuvre	Disjoncteur pour cantonnement	CEE 63A	CEE 32A	CEE 32A	CEE 16A	CEE 16A	NF 16A	PDC (kA)	Masse (kg)	Code
					Nombre de disjoncteurs & Courbe de déclenchement Nombre et type de protection différentielle								
LM 63-C	43 kVA 3x400V+N	4x63A 35 mm²	4x32A 10 mm² 1-C 1-300mA	-	-	1 1-C	1 1-C	1 1-C	1 1-C	5 5-C	6	52	**22362**
						1-30mA Bsi			1-30mA				
LM 100	69 kVA 3x400V+N	4x100A 35 mm²	4x40A 16 mm² 1-C	4x20A 10 mm² 1-C	1 1-C 1-30mA	-	1 1-C	1 1-C	-	3 3-C	6	56	**22364**
			1-300mA				1-30mA						

Les versions Bsi (super immunisé) sont spécialement recommandées lors d'utilisations dans les ambiances suivantes : grues commandées par convertisseur de fréquence, présence de ballasts électroniques, appareillages incorporant des filtres, coups de foudre fréquents, micro-informatique.

PLANS/SCHÉMAS

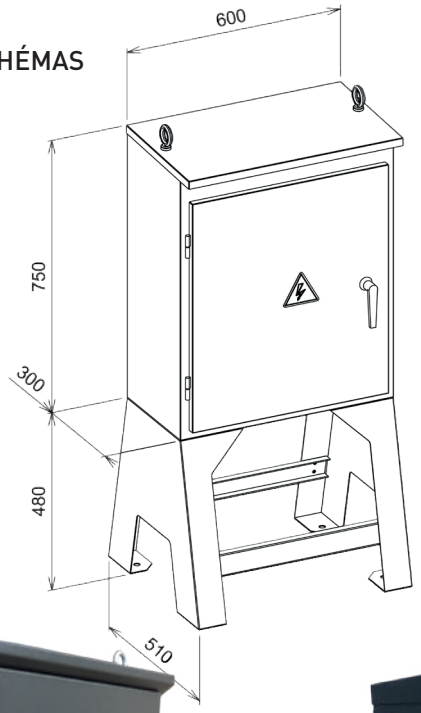









FABRIQUÉ EN FRANCE

BORNE DE RECHARGE



DESCRIPTION

Borne de recharge provisoire pour véhicules électriques, destinée aux chantiers BTP, industriels ou à toutes manifestations événementielles.

Dotée de deux prises Type2 S (avec shutters) d'une puissance réglable de 3.7 à 22Kw et de deux prises aux normes françaises, dans un coffret acier IK10, elle permet la recharge de deux véhicules simultanément.

Les protections sont inclus à l'intérieur du coffret. Chaque point de charge est protégé individuellement. Son fonctionnement par badge RFID peut basculer en accès libre.

CARACTÉRISTIQUES TECHNIQUES

Degré de protection :	IP54
Résistance mécanique (20°C) :	IK10
Matière :	Acier Electrozingué
Couleur :	RAL 7016

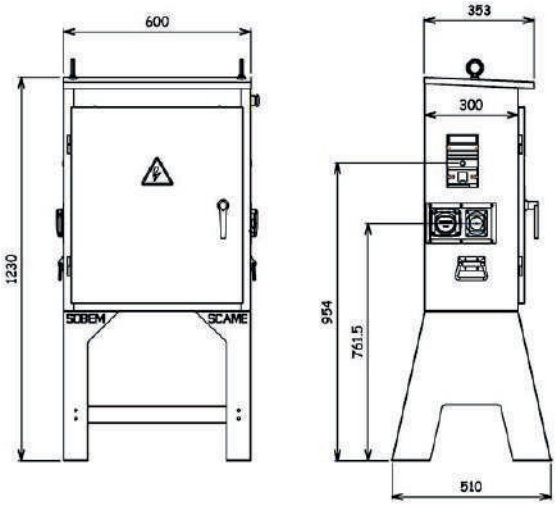

Puissance	PDC[1]	Interface utilisateur	Protections[2]	Compteur d'énergie	Connectivité	Code
2x22kW+EF	2xT2S + 2 x EF	LCD	DD	MID	OPTION	**28180**
2x22kW	2xT2S					**28181**
2x7kW+EF	2xT2S + 2 x EF					**28182**
2x7kW	2xT2S					**28183**

1) PDC : Point de charge
2) DD : Disjoncteur différentiel 40A Courbe C 30 mA Asi

Ne pas utiliser en régime de neutre IT

Série CNT & CNTP

EC DE CANTONNEMENT



Coffret polymère thermoplastique

Acier électrozingué

DESCRIPTION

Les coffrets de chantier des séries CNT & CNTP sont destinés à la distribution électrique secondaire dans les bungalows de chantier (base de vie, bureaux, éclairage), jusqu'à 43 kVA.

CARACTÉRISTIQUES TECHNIQUES

Courant nominal (I) :	63A
Tension nominale (U) :	400V
Puissance (S) :	43 kVA
Protection différentielle :	30mA
Fréquence :	50-60 Hz
Tension d'isolement :	500V
Degré de protection :	IP44
T° d'utilisation :	-25°C à +35°C
Résistance mécanique (20°C) :	IK10
Matière :	Acier électrozingué Polymère thermoplastique
Tenue au feu [1] :	650°C
Isolation totale [1] :	OUI
Résistance env. salin / UV :	OUI [1] / OUI
Couleur :	RAL 7035/7016
Pouvoir de coupure :	6kA

[1] Pour le coffret polymère thermoplastique.

ÉQUIPEMENT

- Raccordement des câbles arrivées et départs sur bornes à cage (Arrivée sur bornier, départ sur cage disjoncteur)
- Coupure d'urgence par bouton coup de poing
- Coffret monté sur pied inox

→ Existe aussi sur pied «éco» en acier peint
→ Nous consulter

ENVELOPPE

ENVELOPPE METALLIQUE (CNT) :
- Porte extérieure fermée par verrou à clé 455E
- Plastron intérieur fermé par serrure à clé Y32113

ENVELOPPE POLYMERE THERMOPLASTIQUE (CNTP)
- Porte extérieure fermée par verrou à clé YALE
- Plastron intérieur fixé sur montants et démontable avec un outil

Ne pas utiliser en régime de neutre IT

PIÈCES DÉTACHÉES Page 176

Désignation	Enveloppe	Puissance Tension	Arrivée sur bornier	Coupure générale protection différentielle	Départs Directs 16A+N	Départs Directs 20A+N	Départs Directs 4x32A	PDC (kA)	Masse (kg)	Code
					Nombre de disjoncteurs & Courbe de déclenchement					
CNT 915	Tôle Electrozinguée	43 kVA 3 x 400V + N	35 mm²	4 x 63A-C 30mA	9 9 - C	-	1 1 - C	6	23	**12405**
CNTP 915	Polymère Thermoplastique					-			20.5	**12405P**
CNT 920	Tôle Electrozinguée				-	9 9 - C			24	**12406**
CNTP 920	Polymère Thermoplastique				-				21	**12406P**

Série CME

EC PRISES DE COURANT



DESCRIPTION

Les coffrets de chantier de la série CME, de 14 à 43 kVA, sont destinés à la distribution secondaire du chantier, aux différents corps d'état et à la répartition des étages dans les bâtiments en construction ou en rénovation.

Ils assurent la protection et la sécurité du personnel employant du matériel électro-portatif par un interrupteur différentiel à haute sensibilité 30mA.

CARACTÉRISTIQUES TECHNIQUES

Courant nominal (I) :	40/63A
Tension nominale (U) :	230/400V
Puissance (S) :	14/27/43 kVA
Protection différentielle :	30mA
Fréquence :	50-60 Hz
Tension d'isolement :	500V
Degré de protection :	IP44
T° d'utilisation :	-25°C à +35°C
Résistance mécanique (20°C) :	IK10
Matière :	Acier électrozingué
Isolation totale :	NON
Résistance env. Salin / UV :	Limitée / OUI
Couleur :	RAL 7016
Pouvoir de coupure :	6 kA

ÉQUIPEMENT

- Raccordement de l'alimentation directement sur l'interrupteur général,
- Arrivée du câble d'alimentation par presse-étoupe,
- Coupure d'urgence par bouton coup de poing

ENVELOPPE

- Presse-étoupe PG21 et PG16 pour entrée et sortie de câbles
- Poignée de transport
- Porte montée sur charnières fermée par serrure à clé 455
- Accessibilité aux protections par fenêtre de service
- 4 pattes pour murale

Nombreuses configurations possibles
n'hésitez pas à nous consulter
service.commercial@sobem-scame.fr

ACCESSOIRES

Désignation	Visuel	Code
Pied éco		**12925**
Pied multi-inox		**12922**
Pied CME		**12590**

Ne pas utiliser en régime de neutre IT

PIÈCES DÉTACHÉES Page 176

Désignation	Puissance Tension	PE (Ø mm)	Coupure générale protection différentielle 30mA	CEE 32A	CEE 32A	CEE 16A	CEE 16A	NF 16A	PDC (kA)	Masse (kg)	Code
				Nombre de disjoncteurs & Courbe de déclenchement							
CME 4M	14 kVA 1x230V+N	2 x 21 mm 1 x 16 mm	2x63A	-	-	-	-	4 4 - C	6	7	22873
CME 6M	27 kVA 3x400V+N		4x40A	-	-	-	-	6 3 - C			22876
CME 5T			4x40A	-	-	-	1 1 - C				22871
CME 5R			4x40A	-	-	1 1 - C	-	4 2 - C			22872
CME 5TT	43 kVA 3x400V+N		4x63A	-	1 1 - C	-	-				22874
CME 5RT			4x63A	1 1 - C	-	-	-				22875

PLANS/SCHÉMAS

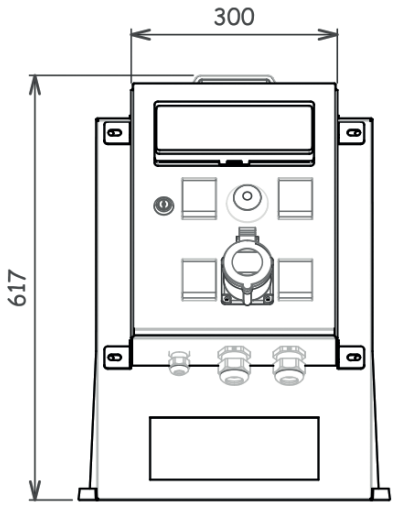

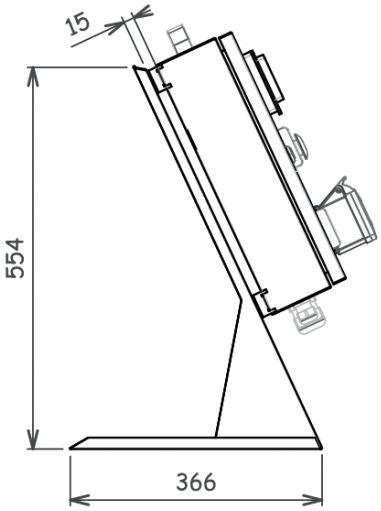









Série CR

EC PRISES DE COURANT



DESCRIPTION

Les coffrets de chantier de la série CR sont destinés à la distribution électrique secondaire dans les étages des bâtiments en construction ou en rénovation, jusqu'a 43 kVA.
Ils assurent la protection et la sécurité du personnel employant du matériel électro-portatif grâce à des protections différentielles à haute sensibilité 30 mA. Ils permettent également l'alimentation de grues jusqu'à 22 kVA pour les modèles CR32T, CR45T et CR65T.

CARACTÉRISTIQUES TECHNIQUES

Courant nominal (I) :	32 à 63A
Tension nominale (U) :	400V
Puissance (S) :	22 à 43 kVA
Protection différentielle :	30mA - 30mA Bsi
Fréquence :	50-60 Hz
Tension d'isolement :	500V
Degré de protection :	IP44
T° d'utilisation :	-25°C à +35°C
Résistance mécanique (20°C) :	IK10
Matière :	Acier électrozingué
Tenue au feu :	650°C
Isolation totale :	NON
Résistance env. salin / UV :	Limitée / OUI
Couleur :	RAL 7016
Pouvoir de coupure :	6 kA

ÉQUIPEMENT

- Raccordement de l'alimentation sur borne à cage ou par connecteur pour CR 32
- Coupure d'urgence par bouton coup de poing

ENVELOPPE

- Porte extérieure fermée par verrou à clé 455E
- Plastron intérieur monté sur charnières, fermeture par serrure à clé Y 32113
- Arrivée des câbles par presse-étoupe en partie inférieure
- Pieds à ancrage démontables hauteur 300mm
- Poignée rabattable pour le transport
- Plaque de prises sur les côtés interchangeable

Ne pas utiliser en régime de neutre IT

PIÈCES DÉTACHÉES Page 66/176





Désignation	Enveloppe vide	Puissance (kVA) Tension 3 x 400V + N	Arrivée Bornier double	Coupure générale protection différentielle	CEE 63A	CEE 32A	CEE 32A	CEE 16A	CEE 16A	CEE 16A	NF 16A	PDC (kA)	Masse (Kg)	Code
					Nombre de disjoncteur & Courbe de déclenchement Nombre et type de protection différentielle									
CR 40T	**22523**	27	16 mm²	3x40A+N - C 30mA	-	-	-	-	2 2-C	1 1-C	3 3-C	6	22	**22501T**
CR 60T	**22523**	43	35 mm²	4x63A - C 30mA	-	-	1 1-C	-	2 2-C	-	3 3-C	6	23	**22503T**
CR 70T	**22524**	43	35 mm²	4x63A - C 30mA	1 (1)	-	1 1-C	-	1 1-C	-	3 3-C	6	35	**22504T**
CR 32T	**22523**	22	Connecteur 3x32A+N+T	4x32A - D 30mA - Bsi	-	1 (1)	-	-	1 1-D	-	3 3-C	6	21	**22505T**
CR 45T	**22523**	27	16 mm²	3x40A+N - C 30mA - Bsi	-	1 1-C	-	-	1 1-C	1 1-C	3 3-C	6	23	**22506T**
CR 65T	**22523**	43	35 mm²	4x63A - C	-	1 1-C 30mA - Bsi	1 1-C	-	1 1-C 30mA - AC	-	3 3-C	6	23	**22507T**
CR 66T	**22523**	43	35 mm²	4x63A - C 30mA	-	1 1-C	-	1 1-C	-	-	6 6-C	6	23	**22508T**
CR 35T	**22523**	22	16 mm²	3x32A+N - C 30mA	-	1 (1)	-	1 1 1 - C		-	3 3-C	6	21	**22525T**
CR 46T	**22523**	27	16 mm²	3x40A+N - C 30mA	-	1 1 - C	1 1 - C	1 1 1 - C		1 3 2 - C		6	24	**22526T**
CR 68T	**22523**	43	35 mm²	4x63A - C 30mA	-	1 1-C	1 1-C	1 1 1 - C		2 1-C	4 2-C	6	34	**22527T**

Les protections différentielles type Bsi sont spécialement recommandées lors d'utilisations dans les ambiances suivantes : grues commandées par convertisseur de fréquence, alimentation à découpage, présence de ballasts électroniques, appareillages incorporant des filtres, etc.
(1) Protégée par le disjoncteur général

PLANS/SCHÉMAS



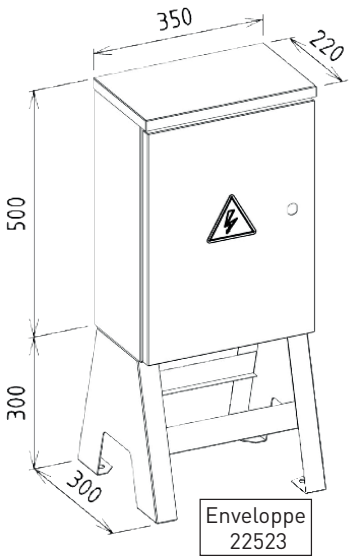

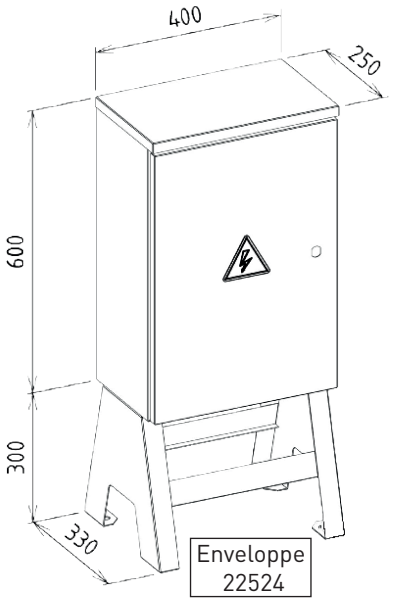

Série TPZ G2

EC PRISES DE COURANT



DESCRIPTION

Les coffrets de chantier de la série TPZ complètent la série CR.
Ils sont destinés à la distribution électrique secondaire dans les étages des bâtiments en construction ou en rénovation, jusqu'à 43 kVA.
Ils assurent la protection et la sécurité du personnel employant du matériel électro-portatif grâce à des protections différentiels à haute sensibilité 30 mA.

CARACTÉRISTIQUES TECHNIQUES

Courant nominal (I) :	40/63A
Tension nominale (U) :	400V
Puissance (S) :	27/43 kVA
Protection différentielle :	30mA
Fréquence :	50-60 Hz
Tension d'isolement :	500V
Degré de protection :	IP44
T° d'utilisation :	-25°C à +35°C
Résistance mécanique (20°C) :	IK10
Matière :	Acier électrozingué
Résistance salin/UV :	Limitée / Oui
Couleur :	RAL 7016
Pouvoir de coupure :	6 kA

ÉQUIPEMENT

- Raccordement de l'alimentation sur bornes à cage
- Coupure d'urgence par bouton coup de poing
- Prises de courant type NF et CEE de 16 à 32A

ENVELOPPE

- Portes extérieures fermées par verrou à clé 455E
- Arrivée des câbles par presse-étoupe en partie inférieure
- Pieds à ancrage démontables hauteur 400mm
- Poignée rabattable pour le transport
- Accessibilité des protections par fenêtre de service

Nombreuses configurations possibles
n'hésitez pas à nous consulter
service.commercial@sobem-scame.fr

Ne pas utiliser en régime de neutre IT

Désignation	Puissance (kVA) Tension 3x400V+N	Arrivée Bornier double	Coupure générale protection différentielle 30mA	CEE 32A	CEE 16A	NF 16A	PDC (kA)	Masse (Kg)	Code
				Nombre de disjoncteur & Courbe de déclenchement					
TPZ 40 7TAM	27	16 mm²	3x40A+N - C	1 1-C	-	6 6-C	6	18	22516
TPZ 63 8TAM	43	35 mm²	4x63A - C		1 1-C				22517

PLANS/SCHÉMAS

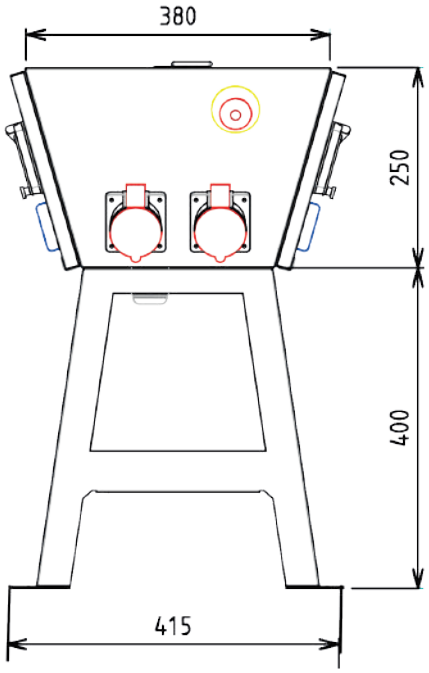

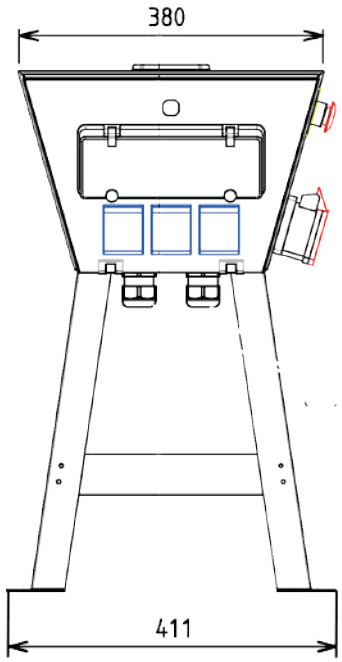







Série BLOCK

EC PRISES DE COURANT



DESCRIPTION

Les coffrets de chantier ou coffrets d'étages de la série BLOCK équipés de prises domestiques sont destinés, pour l'ensemble des corps d'état, à la distribution de l'énergie électrique des travaux de rénovation, jusqu'à 3,5 kVA

Ils associent la légèreté et l'isolation du plastique.

Ils répondent aux exigences de prévention des CARSAT.

CARACTÉRISTIQUES TECHNIQUES

Courant nominal (I) :	16A
Tension nominale (U) :	230V
Puissance (S) :	3.5 kVA
Protection différentielle :	sans/30mA
Fréquence :	50-60 Hz
Tension d'isolement :	500V
Degré de protection :	IP54
T° d'utilisation :	-25°C à +35°C
Résistance mécanique (20°C) :	IK08
Matière :	Polymère thermoplastique
Tenue au feu :	650°C
Isolation totale :	OUI
Résistance env. Salin / UV :	OUI/OUI
Couleur :	RAL 7035
Pouvoir de coupure :	6 kA

ÉQUIPEMENT

- Alimentation par cordon, longueur 2,50m, muni d'une fiche mâle 16A 2P+T NF
- 3 ou 6 prises de courant monophasées
- Poignée de transport
- Accessibilité aux protections par fenêtre de service

Suivant modèle
- Protection différentielle 30mA type AC
- Coupure d'urgence

ACCESSOIRES

	Désignation	Code
	Pied en tôle	**12598**
	Pied en tôle démontable	**12595**

Ne pas utiliser en régime de neutre IT

PIÈCES DÉTACHÉES Page 67

Désignation	Enveloppe	Puissance (kVA) & Tension	Coupure générale et protections Courbe Disjoncteur Différentiel	Coupure d'urgence	NF 16A	PDC (kA)	Masse (kg)	Code
616ND	Taille 3	3,5 kVA 1x230V+N	1x16A+N C - Sans	Sans	6*	6	2,2	**12570**
616AD			1x16A+N C - 30mA				2,3	**12575**
616ADT				Oui			2,4	**12577**
316AD				Sans	3*			**12578**

* Protégées par le disjoncteur général

PLANS/SCHÉMAS

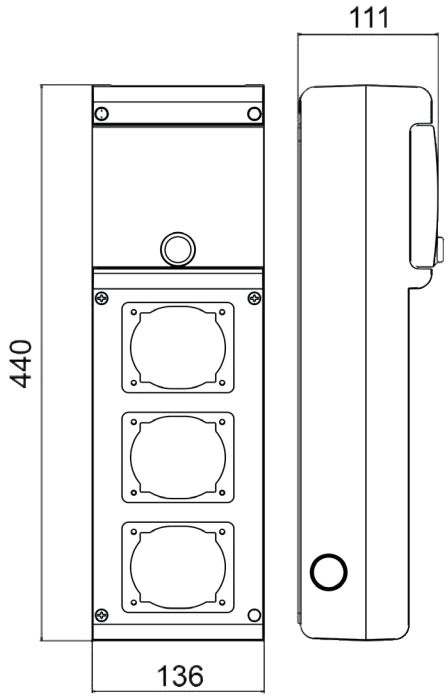

Enveloppe Taille 3





Série EBX

EC PRISES DE COURANT



DESCRIPTION

Les coffrets de chantier ou coffrets d'étages de la série EBX équipés de prises industrielles et/ou domestiques sont destinés à la distribution de l'énergie électrique dans les étages des bâtiments en construction ou en rénovation.

Ils associent la légèreté et l'isolation du plastique.
Ils assurent la protection et la sécurité du personnel employant du matériel électro-portatif grâce à interrupteur différentiel à haute sensibilité 30mA.
Ils répondent aux exigences de la norme NFP 03-001.

De 3,5 à 27 kVA.

ÉQUIPEMENT

- Branchement direct sur l'appareil de tête
- Une coupure d'urgence
- 4 prises de courant monophasées
- 1 prise de puissance
- Accessibilité aux protections par fenêtre de service
- Presse-étoupe fourni non monté
- Boitier isolant thermoplastique
- Arrivée du câble d'alimentation par presse étoupe fourni non monté

CARACTÉRISTIQUES TECHNIQUES

Courant nominal (I) :	16/40A
Tension nominale (U) :	230/400V
Puissance (S) :	3.5/27 kVA
Protection différentielle :	30mA
Fréquence :	50-60 Hz
Tension d'isolement :	500V
Degré de protection :	IP44
T° d'utilisation :	-25°C à +35°C
Résistance mécanique (20°C) :	IK08
Matière :	Polymère thermoplastique
Tenue au feu :	650°C
Isolation totale :	OUI
Résistance env. Salin / UV :	OUI/OUI
Couleur :	RAL 7035
Pouvoir de coupure :	6 kA

ACCESSOIRES

	Désignation	Code
	Pied tôle démontable pour coffret EBX 11 modules	**12501**
	Pied tôle démontable pour coffret EBX 6 modules	**12502**

Ne pas utiliser en régime de neutre IT

PIÈCES DÉTACHÉES Page 67

Désignation	Enveloppe	Puissance Arrivée	PE	Arrivée Coupure Générale Protection différentielle 30mA	CEE 32A	CEE 32A	CEE 16A	CEE 16A	CEE 16A	PDC (kA)	Masse (kg)	Code
					Nombre de disjoncteurs & Courbe de déclenchement							
EBX 4M	6 Modules	3,5 kVA 1x230 V+N	PG 16	1 x 16A + N 1 - C	-	-	-	-	4*		1,3	**22543**
EBX 5T	11 Modules	27 kVA 3x400 V+N	PG 21	4 x 40A	-	-	-	1 - C	4 - C		2,5	**22541**
EBX 5R	11 Modules				-	-	1 - C	-	4 - C	6	2,5	**22542**
EBX 5TT	11 Modules				-	1 - C	-	-	4 - C		2,7	**22544**
EBX 5RT	11 Modules				1 - C	-	-	-	4 - C		2,8	**22545**

* Protégées par le disjoncteur général

PLANS/SCHÉMAS

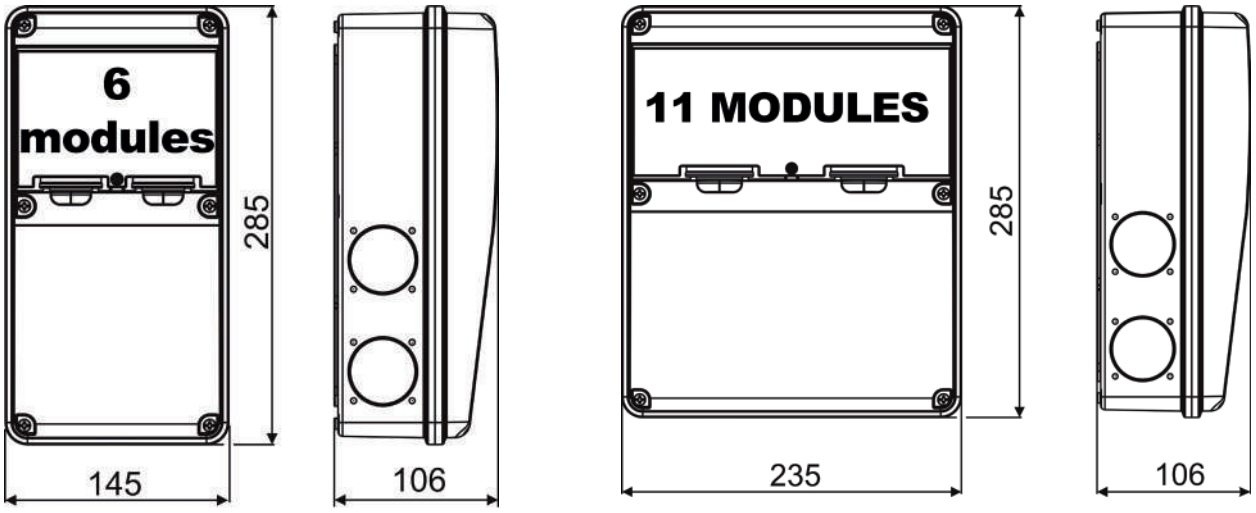



Série CEG

EC PRISES DE COURANT



22999

22593

DESCRIPTION

Les coffrets de chantier ou coffrets d'étages de la série CEG équipés de prises industrielles et domestiques sont destinés à la distribution de l'énergie électrique dans les étages des bâtiments en construction ou en rénovation.

Ils associent la légèreté et l'isolation du plastique.
Ils assurent la protection et la sécurité du personnel employant du matériel électro-portatif grâce à un interrupteur différentiel à haute sensibilité 30mA.

Ils répondent aux exigences de la norme NFP 03-001, de 3,5 à 43 kVA.

ÉQUIPEMENT

- Branchement direct sur l'appareil de tête
- Une coupure d'urgence
- 3 à 6 prises de courant monophasées
- 1 ou 2 prises de puissance
- Poignée de transport
- Accessibilité aux protections par fenêtre de service
- Presse-étoupe fourni non monté

CARACTÉRISTIQUES TECHNIQUES

Courant nominal (I) :	16/63A
Tension nominale (U) :	230/400V
Puissance (S) :	3,5/43 kVA
Protection différentielle :	30mA
Fréquence :	50-60 Hz
Tension d'isolement :	500V
Degré de protection :	IP44
T° d'utilisation :	-25°C à +35°C
Résistance mécanique (20°C) :	IK08
Matière :	Polymère thermoplastique
Tenue au feu :	650°C
Isolation totale :	OUI
Résistance env. Salin / UV :	OUI/OUI
Couleur :	RAL 7035
Pouvoir de coupure :	6 kA

ACCESSOIRES

Visuel	Désignation	Code
	Pied en tôle démontable pour coffret taille 3	**12595**
	Pied en tôle démontable pour coffret taille 5	**12588**
	Pied en tôle pour coffret taille 3	**12598**
	Pied en tôle pour coffret taille 5	**12599**

Ne pas utiliser en régime de neutre IT

Désignation	Enveloppe	Puissance	------- Arrivée ------- PE	Coupure Générale Protection différentielle 30mA	CEE 32A	CEE 32A	CEE 16A	CEE 16A	NF 16A	PDC (kA)	Masse (kg)	Code
					Nombre de disjoncteurs & Courbe de déclenchement							
ALIMENTATION 1X230V+N												
CEG 4M1	Taille 3	3,5 kVA 1x230V+N	PG 16	1 x 16A + N 1 - C	-	-	-	-	4*	6	1,8	**22593**
CEG 4MM		7 kVA 1x230V+N		2 x 40A	-	-	-	-	4 2 - C		2,1	**22580**
ALIMENTATION 3X400V+N												
CEG 4TB	Taille 5	27 kVA 3x400V+N	PG 21	4 x 40A	-	-	-	1 1 - C	3 1 - C	6	3,2	**22982**
CEG 4RB					-	-	1 1 - C	-	3 1 - C		5	**22983**
CEG 5TB					-	-	-	1 1 - C	4 1 - C		3,3	**22991**
CEG 5RB					-	-	1 1 - C	-	4 1 - C		5	**22992**
CEG 5TTB					-	1 1 - C	-	-	4 1 - C			**22994**
CEG 5RTB					1 1 - C	-	-	-	4 1 - C		3,5	**22995**
CEG 7TAM					1 1 - C	-	-	-	6 3 - C			**22984**
CEG 5T16B					-	-	1 1 1 - C		3 1 - C		3,4	**22996**
CEG 5T32B					1 1 1 - C		-	-	3 1 - C		3,8	**22997**
CEB 6M					-	-	-	-	6 6 - C			**22978**
CEG 5RRB		43 kVA	PG 29	4 x 63A	1 1 - C	-	1 1 - C	-	3 1 - C		4,1	**22999**

* Protégées par le disjoncteur

PLANS/SCHÉMAS

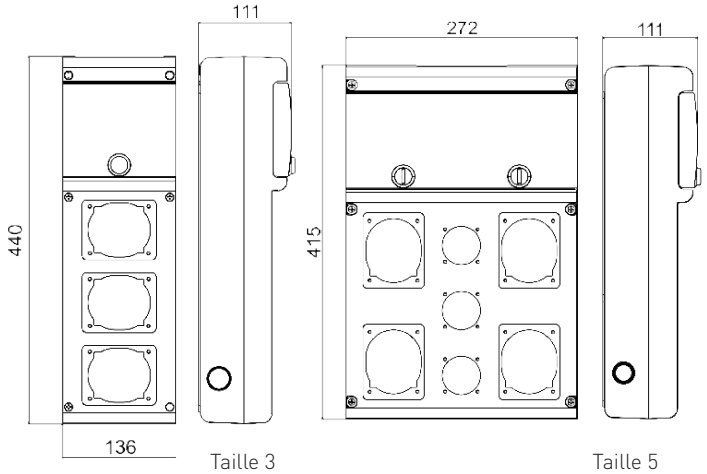


22992


22978


22580


22995

Série ROLLBLOCK

EC PRISES DE COURANT



DESCRIPTION

La série ROLLBLOCK associe le coffret de chantier et l'enrouleur professionnel pour des applications industrielles et tertiaires.

Ces produits assurent la protection et la sécurité du personnel employant du matériel électro portatif grâce à des appareils différentiels à haute sensibilité 30mA.

CARACTÉRISTIQUES TECHNIQUES

Courant nominal (I) :	16A
Tension nominale (Ue) :	230V (1P+N+T) 400V (3P+N+T)
Enrouleur(m) :	30/50m
Puissance (S) :	3,5kVA / 1,8kVA câble enroulé 11kVA / 4kVA câble enroulé
Protection différentielle :	30mA
Degré de protection :	IP44
Résistance mécanique (20°C) :	IK08
Matière :	Polymère Thermoplastique
Pouvoir de coupure :	6kA
Couleur :	RAL 7035

ÉQUIPEMENT

- Support métallique pour coffret de chantier
  Poignée de transport en caoutchouc
  2 roues (diamètre 150 mm)

- Enveloppe en polymère thermoplastique de type BLOCK
  Arrêt d'urgence extérieur à coup de poing
  Collecteur de terre

- Dimensions et poids
  Hauteur : 871 mm
  Largeur : 465 mm
  Profondeur : 506 mm
  Masse : 21 à 28 kg

Il est recommandé de dérouler entièrement le câble lors de la mise sous tension pour éviter un échauffement par effet Joule.

Ne pas utiliser en régime de neutre IT



Désignation	Puissance Tension	Arrivée enrouleur	Alimentation coffret	Coupure générale protection différentielle	Prises de courant IP44 16A CEE (Nombre de disjoncteur & Courbe de déclenchement)	Prises de courant IP44 16A NF (Nombre de disjoncteur & Courbe de déclenchement)	PDC (kA)	Masse (kg)	Code
ROB T16AD	11 kVA 3x400+N	50m - 5G2,5mm² PC 3x16A+N+T CEE	5G2,5mm² fiche 3x16A+N+T CEE	3x16A+N - C 30mA	1*	3*	6	28	**22801**
ROB M16ADC	3,5 kVA 1x230+N	30m - 3G2,5mm² PC 2x16A+T CEE	3G2,5mm² fiche 2x16A+T CEE	1x16A+N - C 30mA	-	4*		21	**22803**

* Protégé par le disjoncteur général

PLANS/SCHÉMAS

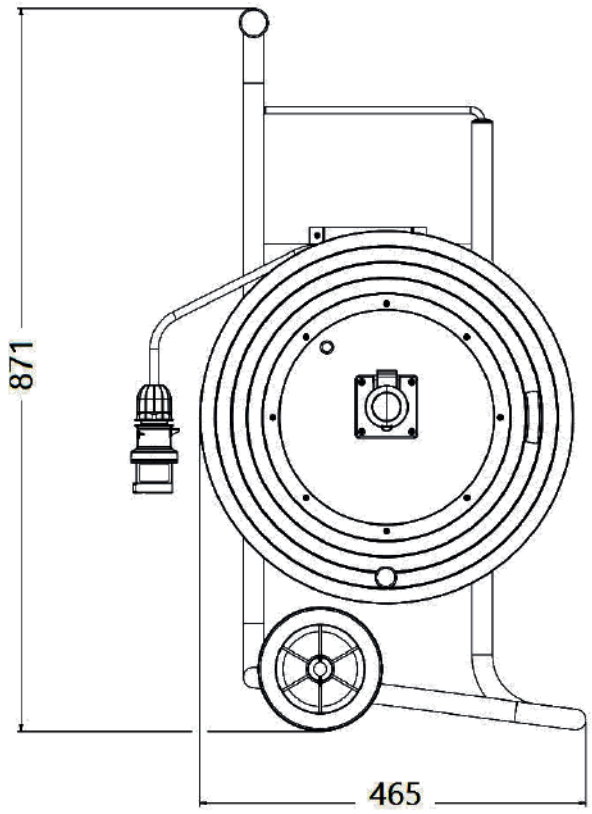

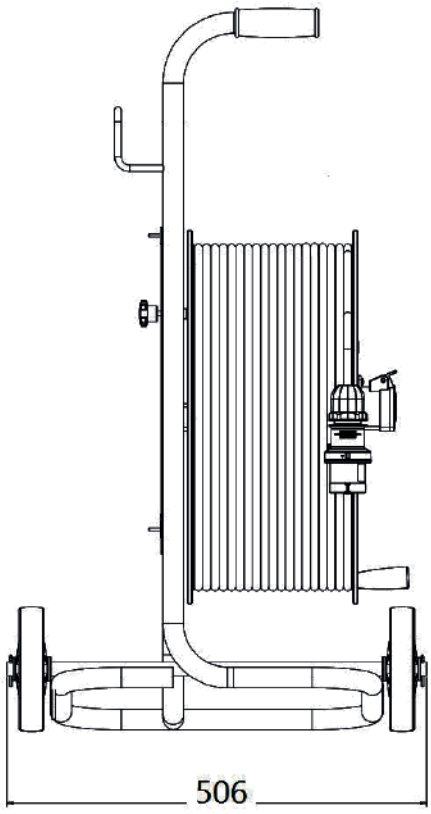

Série CTC

EC PRISES DE COURANT



26008



26005

26007AU

DESCRIPTION

Les produits de la série CTC sont destinés à toute intervention provisoire sur les chantiers, sur les différentes manifestations festives, sur les foires et salons.
Ils allient robustesse et isolation de par leur constitution en caoutchouc butyle dur.
Ils assurent la protection et la sécurité du personnel employant tout matériel électro-portatif par des appareils différentiels à haute sensibilité 30mA.
De 3,5 à 22 kVA.

CARACTÉRISTIQUES TECHNIQUES

Courant nominal (I) :	16/32A
Tension nominale (U) :	230/400V
Puissance (S) :	3,5/22 kVA
Protection différentielle :	30mA
Fréquence :	50-60 Hz
Tension d'isolement :	500V
Degré de protection :	IP44
T° d'utilisation :	-25°C à +35°C
Résistance mécanique (20°C) :	IK10
Matière :	Caoutchouc butyle dur
Tenue au feu :	960°C
Résistance env. Salin / UV :	OUI/OUI
Couleur :	NOIR
Pouvoir de coupure :	6 kA

ÉQUIPEMENT

- Prises de courant en monophasées, tripolaires, tétrapolaires
- Accessibilité aux protections par fenêtre de service

ENVELOPPE

- Coffret en Caoutchouc butyle dur.
- Poignée de transport
- Isolant
- Bonne résistance aux chocs mécaniques
- Bonne tenue au feu, auto extinguible
- Bonne résistance chimique (fuel, acides, bases, environnement salin)

Ne pas utiliser en régime de neutre IT



Désignation	Enveloppe (H x L x P)	Puissance (kVA) Tension	Arrivée Cordon Alimentation H07RNF +Fiche	Coupure générale Protection différentielle	Coupure d'urgence	CEE 32A	NF 16A Nbre de disjoncteurs & courbe de déclenchement	PDC (kA)	Masse (kg)	Code
CTC 234M	Taille 1 115x430x100	3,5 1x230V+N	3G2,5 mm² 2x10/16A+T	16A + N 30 mA	Non	-	4 1 - C	6	3	**26005**
CTC 236M						-	6 1 - C			**26007**
CTC 236MAU					Oui	-				**26007AU**
CTC 432T	Taille 2 330x370x310	22 3x400V+N	Connecteur 3x32A+N+T	4 x 40A 30 mA	Oui	1	6 3 - C		7,5	**26008**

PLANS/SCHÉMAS

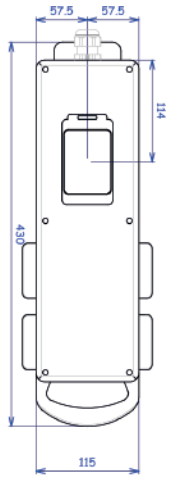

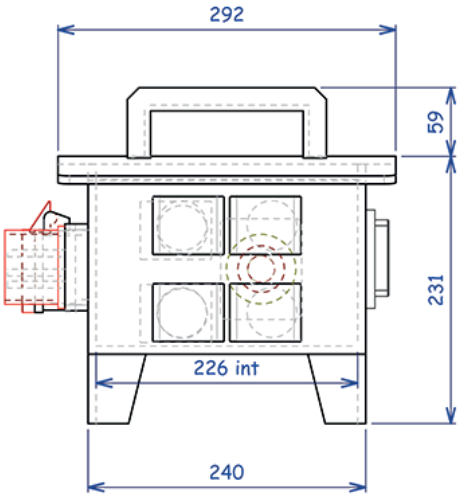

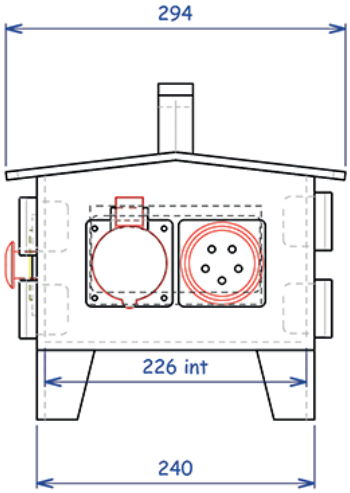



Taille 1



Taille 2



Taille 1

Série NEOS

EC PRISES DE COURANT



DESCRIPTION

Le coffret NEOS est destiné à toute intervention provisoire, sur les chantiers, sur les différentes manifestations festives, sur les foires et salons.
Il allie robustesse et isolation de par sa fabrication en polyéthylène basse densité, ce qui lui confère une résistance accrue au feu (960°C).
Il assure la protection et la sécurité du personnel employant tout matériel électro-portatif par un interrupteur différentiel à haute sensibilité 30mA.
Son empilabilité permet un emboîtement sur 4 faces et sa légèreté facilite le stockage et le transport.

ÉQUIPEMENT

- Prises de courant monophasées, tripolaires, tétrapolaires
- Accessibilité aux protections par fenêtre de service
- Alimentation par connecteur ou fiche mobile + câble

ENVELOPPE

- 4 Poignées intégrées pour une préhension plus aisée
- Isolant
- Bonne résistance aux chocs mécaniques
- Bonne tenue au feu, auto extinguible
- Bonne résistance chimique (fuel, acides, bases, environnement salin)
- Léger pour faciliter le transport
- Coffrets empilables pour un stockage optimisé.

CARACTÉRISTIQUES TECHNIQUES

Courant nominal (I) :	32/63/125A
Tension nominale (U) :	400V
Puissance (S) :	22/43/86 kVA
Protection différentielle :	30mA
Fréquence :	50-60 Hz
Tension d'isolement :	500V
Degré de protection :	IP44
T° d'utilisation :	-25°C à +35°C
Résistance mécanique (20°C) :	IK10
Matière :	Enveloppe en polyéthylène basse densité linéaire (LLDPE) Panneaux en PVCU
Tenue au feu :	960°C
Résistance env. Salin / UV :	OUI/OUI
Couleur :	NOIR
Pouvoir de coupure :	6 kA



Nombreuses configurations possibles
n'hésitez pas à nous consulter
service.commercial@sobem-scame.fr

Ne pas utiliser en régime de neutre IT



Désignation	Puissance Tension	Alimentation	Coupure générale Protection différentiel	Coupure urgence	Bouclage CEE 63A	Bouclage CEE 32A	CEE 63A	CEE 32A	CEE 16A	CEE 32A	NF 16A	PDC (KA)	Masse (KG)	Code
					Nombre de disjoncteurs & courbe de déclenchement									
NEOS 1216M	43KVA 3X400V+N	HO7RNF 5G16mm² + fiche 3x63A+N+T	-	NON	-	-	-	-	-	-	12 12 - C		10	**26032P**
NEOS 832T	43KVA 3X400V+N	HO7RNF 5G16mm² + fiche 3x63A+N+T	-	NON	-	-	-	2 1 - C	-	3 3 - C	3 3 - C		10	**26037P**
NEOS 932TC	22KVA 3X400V+N	Connecteur 3x32A+N+T	4x40A 30mA	OUI	-	1	-	-	2 1 - C	-	6 3 - C		15	**26042P**
NEOS 833TC	22KVA 3X400V+N	Connecteur 3x32A+N+T	4x40A 30mA	OUI	-	1	-	1[1] 1 - C	-	-	6 3 - C	6	15	**26038P**
NEOS 963TC	43KVA 3X400V+N	Connecteur 3x63A+N+T	4x63A 30mA	OUI	1	-	-	1 1 - C	1 1 - C	-	6 3 - C		20	**26039P**
NEOS 964TC	43KVA 3X400V+N	Connecteur 3x63A+N+T	4x63A 30mA	OUI	1	-	-	2 2 - C	-	-	6 3 - C		20	**26040P**
NEOS 10125TC	86KVA 3X400V+N	Connecteur 3x125A+N+T	4x125A 30mA	OUI	-	-	1 1 - C	2 2 - C	1 1 - C	-	6 3 - C		25	**26049P**

[1] protégée par disjoncteur 20A

ACCESSOIRES

Désignation	Code
Cordon alimentation 32A+N+T IP44 5m 5G6	**26085**
Cordon alimentation 63A+N+T IP66 5m 5G16	**26086**



Série DA CO

EC PRISES DE COURANT



DESCRIPTION

Les coffrets opérateurs de la série DA CO, de 16 à 63A, développés pour les chantiers de désamiantage, sont destinés à alimenter l'outillage portatif et autres équipements en zone contaminée. Ils sont IP55 minimum et peuvent donc être décontaminés par lavage après utilisation.

Le LLDPE est une excellente alternative au Butyle Caoutchouc.

Il est aussi auto-extinguible (Test au fil incandescent 960°C).

CARACTÉRISTIQUES TECHNIQUES

Courant nominal (I) :	16/32/63A
Tension nominale (U) :	400V
Puissance (S) :	11/22/63 kVA
Protection différentielle :	30mA
Fréquence :	50-60 Hz
Tension d'isolement :	500V
Degré de protection :	IP55/IP65
T° d'utilisation :	-25°C à +35°C
Résistance mécanique (20°C) :	IK10
Matière :	Enveloppe en polyéthylène basse densité linéaire (LLDPE) Panneaux en Polyéthylène haute densité (PE-HWU)
Tenue au feu :	960°C
Couleur :	NOIR
Pouvoir de coupure :	6 kA

ÉQUIPEMENT

- Prises de courant monophasées, tripolaires, tétrapolaires
- Accessibilité aux protections par fenêtre de service
- Alimentation par connecteur ou fiche mobile + câble

ENVELOPPE

- Coffret corps LLDPE panneaux HDPE ou PVC
- Poignées de transport intégrées
- Isolant
- Bonne résistance aux chocs mécaniques
- Bonne tenue au feu, auto extinguible
- Bonne résistance chimique (fuel, acides, bases, environnement salin)
- Léger pour faciliter le transport
- Coffrets empilables pour un stockage optimisé.

Ne pas utiliser en régime de neutre IT

Nombreuses configurations possibles
n'hésitez pas à nous consulter
service.commercial@sobem-scame.fr

Désignation	Degré de protection	Puissance Tension	Alimentation Connecteur mâle 400V CEE IP67	Coupure Urgence	CEE 32A	CEE 16A	NF 16A	PDC (kA)	Masse (kg)	Code
					Nombre de disjoncteur & courbe de déclenchement Nombre et type de protection différentielle					
DA CO ZC 16A	IP55	11 kVA 3x400V+N	3x16A+N+T	Oui			6 6 - C 6-30mA	6	10	**23030T**
DA CO ZC 32A		22 kVA 3x400V+N	3x32A+N+T			1 1 - C 1-30mA	6 6 - C 6-30mA			**23031T**
DA CO ZC 63A	IP65	43 kVA 3x400V+N	3x63A+N+T Dispositif de coupure en charge		1 1 - C 1-30mA	1 1 - C 1-30mA	6 6 - C 6-30mA		20	**23032T**

PLANS/SCHÉMAS





ACCESSOIRES

Désignation	Code	Désignation	Code
Cordon alimentation 16A+N+T 5m 5G2,5 IP65	**23030C**	Cordon alimentation 63A+N+T 5m 5G16 IP65	**23032C**
Cordon alimentation 32A+N+T 5m 5G6 IP65	**23031C**		





Série AT / BT / EC

EC PRISES DE COURANT



ENVELOPPE

- Poignées de transport
- 4 roulettes de diamètre Ø = 80mm
- Porte montée sur charnières



Ne pas utiliser en régime de neutre IT

DESCRIPTION

Les ensembles de transformation pour chantier permettent :

- Série BT : alimentation très basse tension de sécurité 24V.

- Série AT : Alimentation 230V monophasé à partir d'un réseau 400V sans neutre.

- Série EC : alimentation d'appareil électro-portatifs lors d'intervention en enceintes conductrices exiguës [1].
De 630 VA à 5 000 VA.

CARACTÉRISTIQUES TECHNIQUES

Courant nominal (I) :	3 à 70A
Tension nominale (Ue) :	230/400V
Tension de service (Us) :	24/230V
Puissance (S) :	630 VA à 5kVA
Protection différentielle :	30mA / sans (modèle EC)
Fréquence :	50-60 Hz
Tension d'isolement :	500V
Degré de protection :	IP44
T° d'utilisation :	-25°C à +35°C
Résistance mécanique (20°C) :	IK10
Matière :	Acier électrozingué
Classe :	I
Résistance env. salin / UV :	Limitée / OUI
Couleur :	RAL 7016

Nombreuses configurations possibles
n'hésitez pas à nous consulter
service.commercial@sobem-scame.fr

Désignation	Puissance (VA)	IP	Raccordement	Tension Primaire	Tension Secondaire	Coupure Générale	Nombre de disjoncteur et courbe de déclenchement / Nombre et type de protection différentielle |-------- 24V --------| CEE 32A	CEE 16A	NF 16A	PDC (kA)	Masse (kg)	Code
BT 630	630	44	Cordon 3G2.5 (3m) + fiche NF	2 x 230V	2 x 24V	2 x 16A rotatif	1 1-C			10	22	**22656**
BT 1600	1 600		Connecteur 2 x16A CEE				1 1-C	4 2-C			38	**22657**
AT 5000	5 000		Cordon 3G2.5 (1m)	2 x 400V	2 x 230V +T				4 2-D 1-30mA		64	**22658**
EC 3500	3 500		Cordon 3G2.5 (3m) + fiche NF	2 x 230V	2 x 230V				1 1-C		57	**22659**[1]

[1] Compatible Enceintes Conductrices Exiguës :

Une enceinte conductrice exiguë est «un local ou emplacement de travail dont les parois sont essentiellement constituées de parties métalliques ou conductrices, à l'intérieur duquel une personne peut venir en contact, sur une partie importante de son corps, avec les parties conductrices environnantes et dont l'exiguïté limite les possibilités d'interrompre ce contact.»

(Réf : OPPBTP : fiche prévention G1 F 06 11)

PLANS/SCHÉMAS

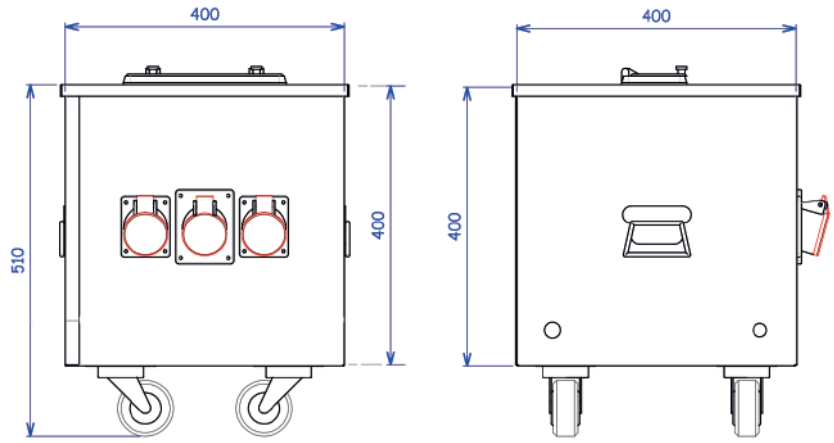

BT1600 / AT5000 / EC3500
Profondeur 400

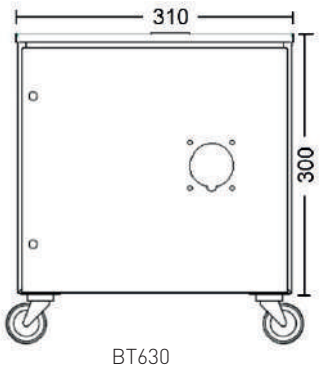

BT630
Profondeur 300



FABRIQUÉ EN ITALIE

EC DE TRANSFORMATION



DESCRIPTION

Les ensembles de transformation pour chantier de la Série ACS permettent :
- Alimentation très basse tension de sécurité 24 ou 48V.
- Alimentation d'appareils électro-portatifs lors d'intervention en enceintes conductrices exiguës [1]. Les petits réservoirs métalliques, l'intérieur des tuyaux métalliques, les tunnels humides, les excavations étroites dans le sol ou les pylônes sont des exemples d'endroits étroits et conducteurs.

Ils sont fondamentaux pour la sécurité des opérateurs.
De 1 000 VA à 2 000 VA.

PLANS/SCHÉMAS

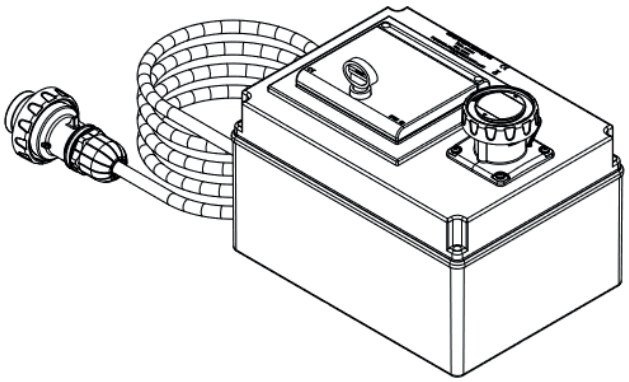

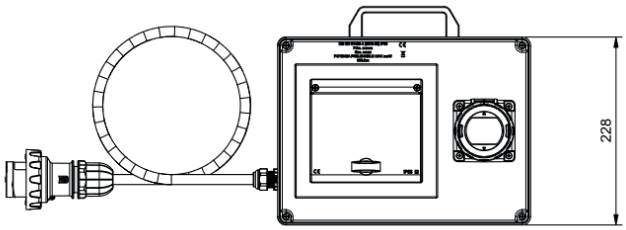

ÉQUIPEMENT

- Poignées de transport

CARACTÉRISTIQUES TECHNIQUES

Courant nominal (I) :	4A
Tension nominale (U) :	230V
Puissance (S) :	1000VA
Fréquence :	50-60 Hz
Degré de protection :	IP55
Résistance mécanique (20°C) :	IK08
Matière :	Polymère thermoplastique
Couleur :	RAL 7035

Ne pas utiliser en régime de neutre IT

[1] Une enceinte conductrice exiguë est un local ou emplacement de travail dont les parois sont essentiellement constituées de parties métalliques ou conductrices, à l'intérieur duquel une personne peut venir en contact, sur une partie importante de son corps, avec les parties conductrices environnantes et dont l'exiguïté limite les possibilités d'interrompre ce contact.
NF C15-100 Partie 7-706

230V CEE 16A



Désignation	Puissance (VA)	Tension Secondaire	Coupure Générale	Nombre de disjoncteur et courbe de déclenchement	PDC (kA)	Masse (kg)	Code
ACS 1000	1 000	2 x 230V		1 1-C		10.4	**630.031**[1]

[1] Compatible Enceintes Conductrices Exiguës



DESCRIPTION

Les rubans LED professionnels de la série RUBALED sont parfaitement adaptés à l'éclairage d'installations provisoires. Ils se déroulent et s'accrochent où vous voulez. Leur flux lumineux élevé, leur souplesse d'utilisation, leur haut indice de protection et leur faible consommation électrique en font des produits modernes et indispensables.
Connexion garantie à 100%.
Dimmable.

- Rallonges en PVC ignifugé de 10 mètres de long inter-connectables jusqu'à 100 mètres de longueur.
- Alimentation 230V monophasé 50Hz.
- Très forte luminosité.
- Alimentation redresseuse, corps aluminium pour une dissipation optimum de la chaleur.



CARACTÉRISTIQUES TECHNIQUES

- Section 19x9mm
- 178 LEDS Type 2835 dernière génération
- 15 Watts / mètre
- Température Couleur blanc froid 6000K
- Angle de diffusion de 120° CRI >80
- Flux LED : 1600 / 2000 en fonction de la longueur totale du ruban.



Longueur	Flux LED	Puissance	T° Couleur	Angle faisceau	CRI	Code
Cordon d'alimentation	-	1150W	-	-	-	**CAR/LAJBCA**
10 mètres	1600/2000*	100W	6000K	120°	>80	**CAR/LAJBC10V2**

* en fonction de la longueur totale du ruban.

Série QUICK/ADAPTO

MATÉRIEL DE CHANTIER



110.3100



110.3150



24328

24327



610.374



610.383

DESCRIPTION

Cette gamme d'accessoires est destinée à toute intervention électrique provisoire sur les chantiers, sur les différentes manifestations festives, sur les foires et salons et dans les ateliers.

Ces produits conjuguent robustesse et isolation de par leur constitution en matière caoutchouc ou Polymère thermoplastique.

Ils assurent la distribution de tout appareil électro-portatif.

Idéal pour l'alimentation de petits appareils équipés d'une prise domestique dans des environnements où l'énergie est distribuée par des connecteurs industriels CEE.

Conformément aux normes de référence, tous les adaptateurs sont destinés à un usage temporaire.

Désignation	Type fiche 2 x 16A +T		Longueur	Type de câble	Code
	Mâle	Femelle			
Adaptateur CEE → NF 2P+T 16A IP20	NF	CEE	-	-	**610.383**
Adaptateur NF → CEE 2P+T 16A IP20	CEE	NF	-	-	**610.374**
Fiche 2 x 10/16A + T 230 V	NF	-	-	-	**110.3100**
Prolongateur 2 x 10/16A + T 230 V	-	NF	-	-	**110.3150**
Cordon adaptateur	NF	CEE	0.3	H05VVF	**24327**
Cordon adaptateur	CEE	NF			**24328**

Série OPTIMA

MATÉRIEL DE CHANTIER

FABRIQUÉ EN ITALIE

SCAME

BTP SOBEM

DESCRIPTION

La principale caractéristique de la gamme OPTIMA consiste en son extrême rapidité de câblage, qui la distingue de toutes les autres fiches et prises du marché.

Version rapide :

Indice F → borne à ressort





Indice P → câblage avec perforation d'isolant



Version réversible :

Indice RV → permet l' inversion de deux phases sans démontage.





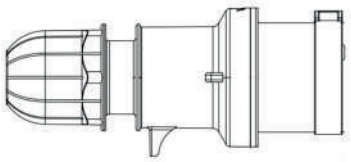

Fiche mobile IP44

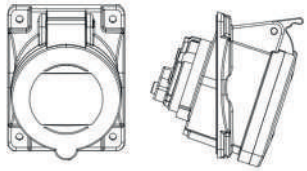

Prise à encastrer IP44

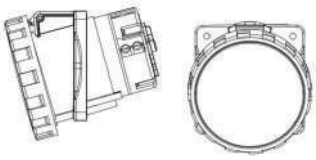

Prise à encastrer IP66

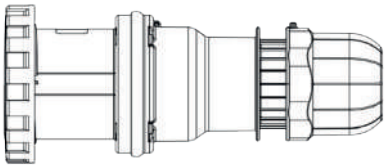

Prise mobile IP66

Pôles	Norme	Intensité (A)	Tension (V)	IP	Fiches mobiles – Version Vis	Fiches mobiles – Version rapide[1]	Fiches mobiles – Version RV[2]	Prises mobiles – Version Vis	Prises mobiles – Version rapide	Prises à encastrer – Version Vis	Prises à encastrer – Version rapide	Boîtiers pour montage en saillie
2P+T	NF	10/16	230	44	110.3100			110.3150		570.4091		
2P	CEI	16	24	44	230.1600			330.1605		430.1615		
2P+T	CEI	16	230	44	213.1633	213.1633P		313.1643	313.1643P	413.1663	413.1663F	570.0016
3P+T	CEI	16	400	44	213.1636	213.1636P	213.1636RV	313.1646	313.1646P	413.1666	413.1666F	570.0016
3P+N+T	CEI	16	400	44	213.1637	213.1637P	213.1637RV	313.1647	313.1647P	413.1667	413.1667F	570.0016
2P+T	CEI	32	230	44	213.3233	213.3233F		313.3243	313.3243F	413.3263	413.3263F	570.0032
3P+T	CEI	32	400	44	213.3236	213.3236F	213.3236RV	313.3246	313.3246F	413.3266	413.3266F	570.0032
3P+N+T	CEI	32	400	44	213.3237	213.3237F	213.3237RV	313.3247	313.3247F	413.3267	413.3267F	570.0032
2P+T	CEI	63	230	66/67/69	218.6333			318.6343		418.6363		570.M0163
3P+T	CEI	63	400	66/67/69	218.6336			318.6346		418.6366		570.M0163
3P+N+T	CEI	63	400	66/67/69	218.6337			318.6347		418.6367		570.M0163
2P+T	CEI	125	230	66/67/69	218.12533			318.12543		418.12563		570.M0125
3P+T	CEI	125	400	66/67/69	218.12536			318.12546		418.12566		570.M0125
3P+N+T	CEI	125	400	66/67/69	218.12537			318.12547		418.12567		570.M0125

[1] Version rapide :
indice P : câblage perforation d'isolant
indice F : borne à ressort
[2] Version réversible : inversion de deux phases possible sans démontage

Série CPDI

MATÉRIEL DE CHANTIER

FABRIQUÉ EN EUROPE





DESCRIPTION

Cette gamme d'accessoires est destinée à toute intervention électrique provisoire sur les chantiers, sur les différentes manifestations festives, sur les foires et salons et dans les ateliers.

Ils assurent la protection et la sécurité du personnel employant tout matériel électro portatif grâce à des appareils différentiels à haute sensibilité

ÉQUIPEMENT

- Cordon HO7RNF 3G2.5mm² de 2m + fiche mâle et femelle de type brochage domestique (selon modèle)
- Boutons «test» et «reset»

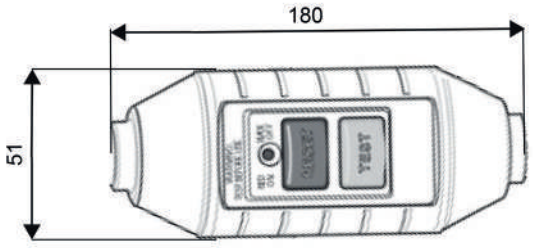

CARACTÉRISTIQUES TECHNIQUES

Courant nominal (I) :	16A	**Degré de protection :**	IP44/55
Tension nominale (U) :	230V	**T° d'utilisation :**	-25°C à +35°C
Puissance (S) :	3,5 kVA	**Résistance mécanique (20°C) :**	IK10
Protection différentielle :	10/30mA	**Matière :**	Thermoplastique
Fréquence :	50-60 Hz	**Couleur :**	NOIR
Tension d'isolement :	500V		

Désignation	Raccordement	Sensibilité	Intensité	IP	Masse (kg)	Code
Boitier différentiel	Sans	10 mA	16 A	55	0.2	**26000**
Boitier différentiel	Sans	30 mA	16 A	55	0.2	**26001**
Cordon + boitier différentiel	Cordon + fiche	10 mA	16 A	44	0.5	**26002**
Cordon + boitier différentiel	Cordon + fiche	30 mA	16 A	44	0.5	**26003**

Série BDR

MATÉRIEL DE CHANTIER





DESCRIPTION

Les coffrets de rallongement ou de dérivation de la série BDR sont spécialement conçus pour les chantiers de BTP ainsi que pour la maintenance industrielle, assurant l'alimentation fiable d'installations éloignées et/ou multiples tout en garantissant une sécurité optimale. IP 44/66, ils offrent une protection robuste contre les projections d'eau et la poussière.

Ces coffrets sont facilement installables, que ce soit au sol ou fixés contre un mur, pour une grande flexibilité d'usage sur site.

ENVELOPPE

- Métallique
- Thermoplastique

Type de raccordement au choix :
- 3 ou 4 bornes de puissance.
- Barres cuivre et cosses
- Borne de terre.

Passage des câbles :
- Presse-étoupe
- Ouvertures prédécoupées

Plaques passe-câbles

Autres options possibles



Exemple d'application
Fabrication à la demande

Nombreuses configurations possibles
n'hésitez pas à nous consulter
service.commercial@sobem-scame.fr







Série PONT D'OUCHE

MATÉRIEL DE CHANTIER

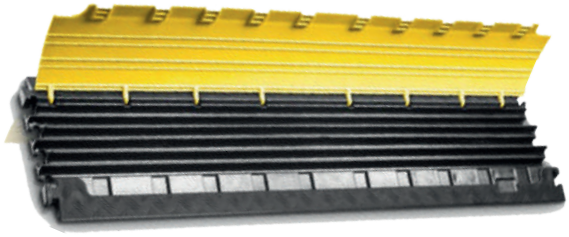

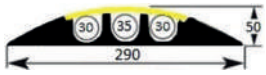

MINI

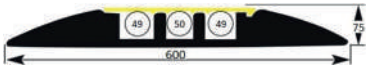

III

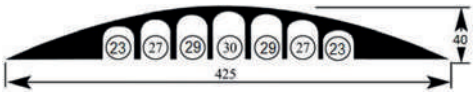

COMPACT

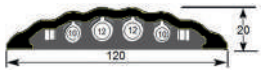

OFFICE



XXL

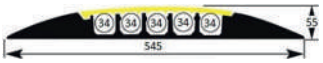

MIDI

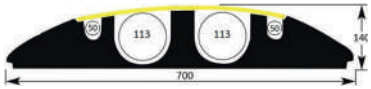

ULTRA

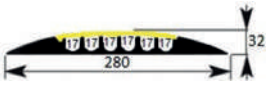

NANO

DESCRIPTION

Ils bénéficient de rangements modulaires pour câbles et tuyauteries allant de 10mm à 35mm de diamètre. Nos produits sont fabriqués dans un polyuréthane de classe d'inflammabilité B2 (aussi disponible en version B1 – difficilement inflammable, conformément aux normes DIN 4102) et sont résistants aux huiles, aux acides et à l'essence.
Ils sont prévus pour le passage de véhicule léger (charges faibles et moyennes) ou pour le passage des véhicules lourds de 19 tonnes (charges lourdes).
Leur température d'utilisation se situe entre -40°C et +60°C. Grâce à sa surface striée antidérapante, le Pont d'Ouche Compact répond idéalement aux passages des piétons. Fermeture des ponts de câble par clapet rabattable ou par emboîtement des parties supérieure et inférieure, selon version. Possibilité de fixation au sol. Fourni avec deux pièces de raccordement.

Désignation	Dimensions l x L x H	Nbre de Canaux	Dimensions Canaux (Ø)	Masse (kg)	Charge admissible (surface 200x200)	Code
→ Charges faibles et moyennes						
Pont de câble MINI	1000x290x50	3	1 x 35mm 2 x 30mm	5		**12960**
Pont de câble NANO	1000x280x32	6	6 x 17mm	4.4		**12962**
Capot pont de câble COMPACT	805x425x40	7	2 x 23mm 2 x 27mm 2 x 29mm 1 x 30mm	3.5	2 tonnes	**12980**
Base pont de câble COMPACT	805x241x40	5	5 x 21mm	3.5		**12981**
Pont de câble OFFICE	870x120x20	4	2 x 10mm 2 x 12mm	1.25		**12982**
Connecteur 90° OFFICE	Rayon 120x20	4	2 x 10mm 2 x 12mm	< 1		**12983**
→ Charges lourdes						
Pont de câble MIDI	890x545x55	5	5 x 34mm	11.5	5 tonnes	**12965**
Connecteur 45° MIDI	Rayon 545x55	5	5 x 34mm	3.5	5 tonnes	**12966**
Embout de finition MIDI	545x55x15	-	-	< 1		**12967**
Pont de câble III	1000x600x75	3	2 x 49mm 1 x 50mm	22	5 tonnes	**12970**
Connecteur 45° III	Rayon 600x75	3	2 x 49mm 1 x 50mm	5.2	5 tonnes	**12971**
Embout de finition III	145x600x70	-	-	< 1		**12972**
Pièces de raccordement III	102x90x40	-	-	< 1		**12973**
Pont de câble XXL	700x695x90	5	2 x 59mm 1 x 63 mm 2 x 65mm	21.4	5 tonnes	**12975**
Embout de finition XXL	695x90x15	-	-	< 1		**12976**
Pont de câble ULTRA	785x700x140	4	2 x 50mm 2 x 113mm	30.5	5 tonnes	**12985**

Enveloppes métalliques

PIÈCES DE RECHANGE

Modèle	Dimensions	Désignation	Code
Série ARG / APG / ADG			
ARG	L 900mm	Tôlerie nue « sans perçage » sur pieds	**12221**
APG		Tôlerie nue « avec perçage » sur pieds	**12222**
ADG		Tôlerie nue « avec perçage » sur pieds	**12225**
ARG/APG/ADG		Jeu de pieds H480mm x L900mm x P510mm	**12916**
		Jeu de plaques passe-câbles L900mm	**12230**
ARG	L 1200mm	Tôlerie nue « sans perçage » sur pieds	**12223**
		Jeu de pieds H480mm x L1200mm x P510mm	**12917**
		Jeu de plaques passe-câbles L1200mm	**12231**
Série CGO			
Tôlerie nue sur pieds H1630mm x L1000mm x P350mm			**12101**
Tôlerie nue sur socle H1430mm x L1000mm x P350mm			**12102**
Jeu de pieds H400mm			**12100**
Socle H200mm			**12108**
Série PG / LM (1230mm x 600mm x 300mm)			
PG (EPSILON)		Tôlerie nue « sans perçage » sur pieds	**12914**
LM		Tôlerie nue « avec perçage » sur pieds	**12921**
PG/LM		Jeu de pieds H480mm	**12915**
Série CR (Largeur 350mm / 400mm)			
Largeur 350mm		Tôlerie « avec perçage » nue sur pieds H800mm x L350mm x P220mm	**22523**
		Jeu de pieds H300mm x L350mm x P300mm	**22521**
		Porte intérieure	**22037**
		Porte extérieure	**22053**
Largeur 400mm		Tôlerie « avec perçage » nue sur pieds H900mm x L400mm x P250mm	**22524**
		Jeu de pieds H300 x L400mm x P330mm	**22522**
		Porte intérieure	**22039**
		Porte extérieure	**22055**

Enveloppes thermoplastiques

FABRIQUÉ EN ITALIE

SCAME

BTP SOBEM

PIÈCES DE RECHANGE



632.3530-000



632.3520-000



632.3500-000



632.4500-000



632.4520-000



632.5500-000



632.5520-000



672.5616



672.5822



633.1011



633.2021

DESCRIPTION

Gamme de boîtiers vides pour ensembles de distribution en matériau thermoplastique antichoc et auto extinguible, idéale pour l'alimentation de petits et moyens appareils dans les secteurs de l'industrie, des services et des chantiers.

Disponibles en différentes tailles, avec des découpes pour l'installation de prises industrielles non verrouillées jusqu'à 32 A et de prises domestiques étanches, ou avec un plastron. Facile à transporter grâce à sa taille compacte et à sa poignée sur la série Block uniquement.

CARACTÉRISTIQUES TECHNIQUES

Degré de protection :	IP55/IP66
Résistance mécanique (20°C) :	IK08
Matière :	Polymère thermoplastique
Couleur :	RAL 7035

Série	IP	IK	Nombre de modules	Nombre de prises		Dimensions (H x L x P)	Code
Block	IP66	08	6	2 x 16A réduites 1 x 16A/32A		440 x 136 x 105	**632.3500-000**
			6	1 x 16A/32A 1 x 16A 2 x 16A réduites			**632.3520-000**
			6	6 x 16A réduites			**632.3530-000**
			10	4 x 16A/32A		415 x 212 x 105	**632.4500-000**
			10	2 x 16A/32A 3 x 16A réduites			**632.4520-000**
			13.5	2 x 16A 3 x 16A/32A		414 x 272 x 110	**632.5500-000**
			13.5	4 x 16A/32A 3 x 16A réduites			**632.5520-000**
Domino	IP66	08	16	6 x 16A/32A		550 x 328 x 140	**672.5616**
			24	8 x 16A/32A		550 x 477 x 150	**672.5822**
EBX	IP55	08	6	1 x 16A/32A 4 x 16A réduites		285 x 145 x 107	**633.1011**
			11	2 x 16A/32A 4 x 16A réduites		285 x 235 x 107	**633.2021**

Entraxe de fixation : 16A → 70x87 mm - 16A réduites → 50x60 mm - 32A → 84x106 mm

Enveloppes polyester

PIÈCES DE RECHANGE



12908



12907



12906

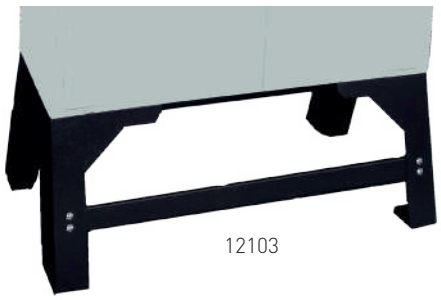

12103

CARACTÉRISTIQUES TECHNIQUES

Résistance mécanique (20°C) : IK10

Matière : Polyester renforcé

Désignation	Dimensions (H x L x P)	RAL	Code
Coffret de comptage S15	515 x 535 x 200	7035	**12906**
Coffret de comptage S20	485 x 350 x 200	1001	**12907**
Armoire de comptage nue	1250 x 1000 x 420	7035	**12908**
Jeu de 2 pieds et renforts métalliques H=400 pour CGOP & CGOPP	370 x 1000 x 606	7016 texturé	**12103**
Socle acier pour armoire CGO	85 x 1000 x 420		**08076**

Pieds - Supports

ACCESSOIRES



12925



12922

CARACTÉRISTIQUES TECHNIQUES

Degré de protection : IP55

Matière : Acier, Inox

Couleur : Brut, RAL 7016

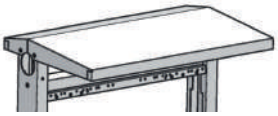

12923

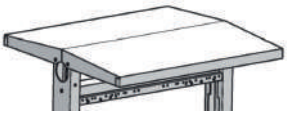

12924



12501



12502



12595



12598



12588



12599



12590

Désignation	Matière	Finition	Convient pour	Code
Pied éco	Acier galvanisé	R7016 texturé	Multi coffrets*	**12925**
Pied multi-Inox	Inox 441	Brut	Multi coffrets*	**12922**
Casquette simple			Pied multi inox	**12923**
Casquette double			Pied multi inox	**12924**
Pied en tôle	Acier galvanisé	R7016 texturé	Coffrets EBX 11 modules	**12501**
Pied en tôle			Coffrets EBX 6 modules	**12502**
Pied en tôle démontable	Acier électrozingué		Coffrets CEG / Block taille 3	**12595**
Pied en tôle				**12598**
Pied en tôle démontable			Coffrets CEG /CEB taille 5	**12588**
Pied en tôle				**12599**
Pied en tôle			Coffrets CME	**12590**

* Voir fiche technique



FABRICATION SUR-MESURE

ENVELOPPES VIDES :
- MÉTALLIQUES
- ALLIAGE D'ALUMINIUM
- POLYMÈRE THERMOPLASTIQUE
- POLYESTER

COFFRETS INDUSTRIELS ÉQUIPÉS

CONNECTIQUES > 50V & < 50V

PRISES À USAGE DOMESTIQUE

PRISES AVEC :
- DISPOSITIF DE VERROUILLAGE > 50V
- DISPOSITIF DE VERROUILLAGE < 50V

INDUSTRIE

SYSTÈME OMNIA

SYSTÈME ADVANCE-GRP

SYSTÈME PROXIMA

ADAPTATEURS

INTERRUPTEURS SECTIONNEURS

ECLAIRAGE PORTATIF

CONNEXION

ACCESSOIRES

Photos non contractuelles





Coffrets montés câblés





FABRICANT FRANÇAIS
DEPUIS 1955



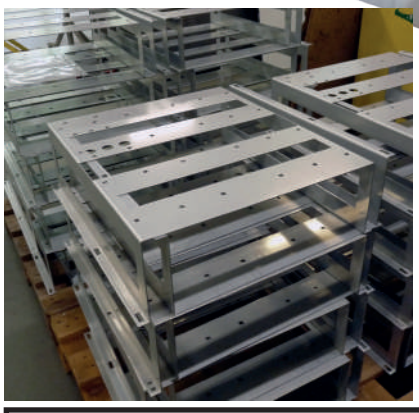



PLUS DE 70 ANS DE SAVOIR-FAIRE







FABRICATIONS SUR-MESURE





Tôlerie fine



SYNOPTIQUE INDUSTRIE

COFFRETS, BOITES E

ENVELOPPES VIDES ALLIAGE ALUMINIUM



Série ALUBOX



Série EASYBOX



Série IKONA



Série DOMI

COFFRETS INDUSTRIELS ÉQUIPÉS



Série ACN



Série MEGA



Série CID



Série CIX



Série GIS

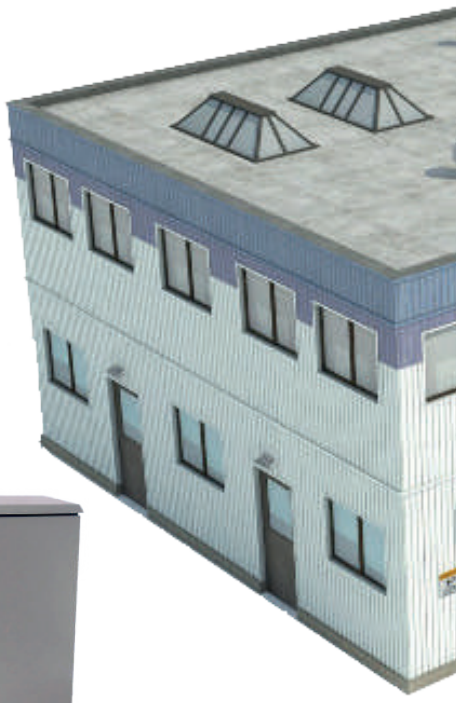

ENVELOPPES VIDES METALLIQUES



Boites soudées



INOX

Série LA BUISSIERE



Série PLOMBIERES



Série GISSEY



ACIER PEINT

Série BARBIREY



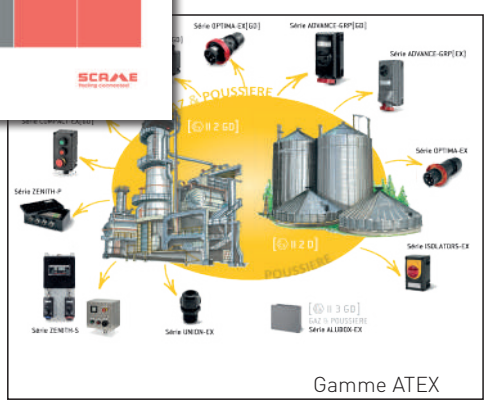

Gamme ATEX

CONNECTIQUE



Série OPTIMA
Série OPTIMA-REVERSE
Série OPTIMA-BASE
Série OPTIMA-TOP
Série IE309



Série DOMO
Série DOMOPLUS



Série OMNIA

T ARMOIRES POLYESTER



Série BLOCK
INO
Série ENERBOX
Série BRESSE
Série MORVAN

Toutes les solutions pour vos installations électriques provisoires fixes et mobiles.
Coffrets sur mesure selon votre cahier des charges.
Devis en ligne **https://www.sobem-scame.fr**

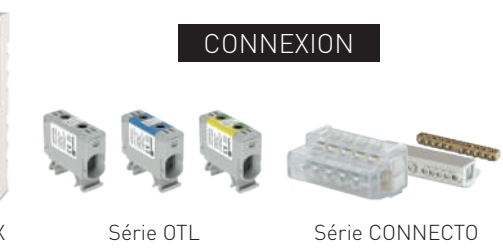

CONNEXION

Série BEEBOX
Série OTL
Série CONNECTO



ECLAIRAGE PORTATIF



Série HALE

ADAPTATEURS



Série ADAPTO

ACCESSOIRES



Serrures, verrous & poignées escamotables
Profilés standards
Montants perforés
Série UNION Série WADO

INTERRUPTEURS-SECTIONNEURS



Série ISOLATORS-FR, Série ISOLATORS-HD, Série ISOLATORS-TP, série ISOLATORS-PV
Série ISOLATORS-INOX, Série ISOLATORS-AL, Série ISOLATORS-HR, Série ISOLATORS-EMC

SYSTEMES INTEGRES



Systèmes modulaires de prises de courant

SYSTEME OMNIA



compatibilité
Série OMNIA
Série OMNIAPLUS
Série ISOLATORS-TP
Série DOMO
Série DOMOPLUS

SYSTEME PROXIMA



compatibilité
Série OPTIMA
Série DOMO
Série DOMOPLUS

SYSTEME ADVANCE-GRP



compatibilité
Série MEGA
Série AMR
Série ADVANCE-GRP

Série LA BUSSIERE

ENVELOPPES VIDES MÉTALLIQUES INOX



DESCRIPTION

Coffret en tôle d'acier inoxydable 304L
(Inox 316L sur demande),

- Porte réversible par simple rotation du coffret.
- Angle d'ouverture 120°,
- Coffret livré avec serrure(s) quart de tour zamak chromé empreinte triangle CNOMO de 6,5 (2 serrures à partir de la hauteur 600 mm) et une clé. Celles-ci peuvent facilement se remplacer par des serrures à clé, des serrures avec d'autres empreintes ou bien des verrous avec ou sans clé. Voir chapitre ACCESSOIRES.
- Retours gouttière,
- Fixation murale directe par 4 trous ø8,5mm (pattes murales en option),
- 4 goujons de fond M8x25 pour la fixation d'une platine (coffret livré avec 4 entretoises nylon),
- Joint polyuréthane garantissant le degré de protection sur la porte,
- Goujons de masse sur corps et porte
- Finition brute et traitement de surface (microbillage, passivation, peinture spéciale) sur demande.

CARACTÉRISTIQUES TECHNIQUES

Matière :	Acier inoxydable 304L
Degré de protection :	IP66
Résistance mécanique (20°C) :	IK10
Finition :	Brossée

Dimensions						Platine métallique	
L	**H**	**P**	**Poids (kg)**	**Coffret**	**Toit**	**Pleine**	**Perforée**
200	300	150	4,3	**08110**	**08190**	**09731**	**09761**
300	400	150	6,2	**08113**	**08191**	**09735**	**09765**
300	400	200	7,0	**08115**	**08192**	**09735**	**09765**
400	400	200	8,4	**08118**	**08193**	**09736**	**09766**
300	500	200	9,0	**08120**	**08192**	**09738**	**09768**
400	600	200	11,2	**08123**	**08193**	**09741**	**09771**
600	600	200	17,3	**08125**	**08194**	**09743**	**09773**
600	800	250	25,3	**08130**	**08195**	**09746**	**09776**
600	800	300	26,8	**08135**	**08196**	**09746**	**09776**
800	800	300	33,5	**08140**	**08197**	**09747**	**09777**
800	1000	300	38,9	**08142**	**08197**	**09750**	**09780**
800	1200	300	46,0	**08144**	**08197**	**09752**	**09782**

PLATINE

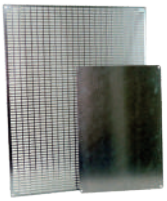

Matière : acier galvanisé

Dimensions : H-50 mm L-50 mm

Deux types de platines : pleines et perforées. Perforations de 26x11 mm au pas de 30x15 mm permettant la fixation de tous types de matériels par des écrous clipsables.

Livrée sans la visserie de fixation (fournie avec le coffret)

TOIT

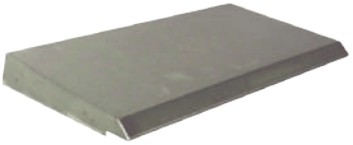

Matière : Acier inoxydable 304L brossé

(Inox 316L sur demande)

Le toit est fixé par vis sur le coffret après perçage de celui-ci.

Livré avec la visserie et les joints d'étanchéité.

SUPPORTS DE RÉGLAGE EN PROFONDEUR

Matière : acier galvanisé



Jeu de 4 supports et équerres permettant le réglage en profondeur au pas de 25 mm des platines et des portes intérieures

Livré avec la visserie.

Désignation	Code
Supports pour coffret de profondeur 150	09820
Supports pour coffret de profondeur 200	09821
Supports pour coffret de profondeur 250	09822
Supports pour coffret de profondeur 300	09823

PATTES DE FIXATION MURALE

Jeu de 4 pattes de fixation murale en inox 304L (inox 316L sur demande) qui se montent directement par l'extérieur en position horizontale permettant ainsi un écart de 15 mm entre le coffret et le support

Livré avec la visserie et les joints d'étanchéité.





Désignation	Code
Jeu de 4 pattes murales	09575

PIED DE FIXATION AU SOL

Matière : Acier inoxydable 304L brut et brossé (Inox 316L sur demande)

Hauteur 800 mm,

Possibilité de montage sur les coffrets jusqu'à la dimension 600x400x200

Le pied se fixe sur le coffret après son perçage et au sol par 4 trous ø9,5 mm

Livré avec la visserie et les joints d'étanchéité pour fixation du coffret.



Désignation	Poids (kg)	Code
Pied en tube 100x50 finition brut	6,2	08100
Pied en tube ø60 finition brossé	3,5	08101

Série BARBIREY

ENVELOPPES VIDES MÉTALLIQUES INOX



DESCRIPTION

- Armoire en tôle d'acier inoxydable 304L ou 316L,
- Porte simple ou double,
- Plaque presse-étoupe et visserie fournies,
- Fournis avec supports perforés au pas de 25mm et équerres pour le montage et le réglage en profondeur d'une platine intérieure,
- Fixation directement au sol ou sur socle hauteur 100 mm ou 200 mm,
- Platine galvanisée pleine ou perforée,
- Joint polyuréthane garantissant le degré de protection sur la ou les portes,
- Goujons de masse sur corps et porte.

CARACTÉRISTIQUES TECHNIQUES

Matière :	Acier Inoxydable
Degré de protection :	IP55
Résistance mécanique (20°C) :	IK10
Finition :	Brute ou Brossée



Socle pour armoire BARBIREY

FABRICATION SUR MESURE
NOUS CONSULTER

BOITES SOUDÉES INOX

ENVELOPPES VIDES MÉTALLIQUES INOX



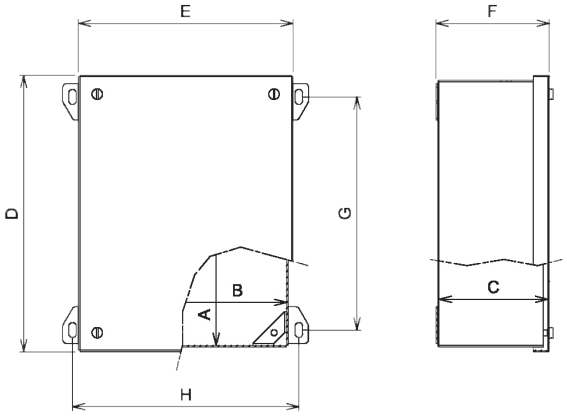

DESCRIPTION

Les boîtes en tôle d'acier inoxydable 304L conviennent particulièrement bien aux installations en milieu agressif et l'industrie alimentaire.

- Joint d'étanchéité polyuréthane garantissant le degré de protection,
- Fermeture du couvercle par vis avec rondelles imperdables,
- Fixation murale directe à l'aide des pattes soudées,
- Goujons de masse sur corps et couvercle,

Sur demande, ces boîtes sont livrables :

- en Inox 316L,
- Finition brossée, microbillée, passivée ou avec une peinture spéciale (qualité et teinte),
- Avec perçage sur-mesure,
- Classe de protection IP66 possible pour dimensions supérieur à 200 x 150, ouverture réduite de 10mm sur chaque bord,
- Avec équipements.

CARACTÉRISTIQUES TECHNIQUES

Matière :	Acier Inoxydable
Degré de protection :	IP55
Résistance mécanique (20°C) :	IK10
Finition :	Brute

Dimensions intérieures			Encombrement			Fixation		Nombre pattes de fixation	Epaisseur de tôle en mm	Code boites soudées	Poids (kg)	Platine métallique pleine	Poids platine (kg)
H	L	P	(D)	(E)	(F)	(G)	(H)						
Boîtes carrées													
105	105	60	115	115	65	80	125	2	1,2	**08501**	0,66	[1]	-
150	150	75	160	160	80	125	170	2	1,2	**08502**	1,10	[1]	-
200	200	85	210	210	90	175	220	4	1,2	**08503**	1,70	**08513**	0,40
250	250	85	260	260	90	225	270	4	1,2	**08504**	2,35	**08514**	0,65
300	300	110	312	312	115	275	320	4	1,2	**08505**	3,35	**08515**	0,95
400	400	110	412	412	115	375	420	4	1,2	**08506**	5,20	**08516**	1,75
Boîtes rectangulaires													
165	125	75	175	135	80	140	145	2	1,2	**08531**	1,10	[1]	-
215	165	85	226	176	90	190	185	4	1,2	**08532**	1,60	**08542**	0,35
295	215	110	306	226	115	270	235	4	1,2	**08533**	2,65	**08543**	0,65
400	300	110	412	312	115	375	320	4	1,2	**08534**	4,20	**08544**	1,30

[1] 2 goujons M5x15 soudés au fond du coffret pour la fixation d'un rail DIN

Série PLOMBIERES

ENVELOPPES VIDES MÉTALLIQUES ACIER PEINT



DESCRIPTION

- Armoire en tôle d'acier,
- Finition structurée, poudre polyester, couleur RAL 7035
- 1 ou 2 Portes. Réversible si 1 seule porte.
- Plaque presse-étoupe et visserie fournies,
- Fournie avec supports perforés au pas de 25 mm et équerres pour le montage et le réglage en profondeur d'une platine intérieure,
- Fixation directement au sol ou sur socle hauteur 100 mm ou 200 mm,
- Platine galvanisée pleine ou perforée,
- Joint polyuréthane garantissant le degré de protection sur la ou les portes.
- Goujons de masse sur corps et porte.

CARACTÉRISTIQUES TECHNIQUES

Matière :	Acier Électrozingué
Degré de protection :	IP55
Résistance mécanique (20°C) :	IK10
Finition :	RAL 7035 texturé

FABRICATION SUR MESURE
NOUS CONSULTER





ENVELOPPES VIDES MÉTALLIQUES ACIER PEINT



DESCRIPTION

- Coffret en tôle d'acier,
- Porte réversible,
- Coffret livré avec serrure(s) quart de tour polyamide noir empreinte double barre de 3 mm (2 serrures à partir de la hauteur 600 mm) et une clé,
- Retours gouttière, plaque presse-étoupe et visserie fournies.
- Fixation murale directe par 4 trous ø10 (pattes mu rales en option).
- 4 goujons de fond M8x25 pour la fixation d'une platine (coffret livré avec 4 entretoises nylon),
- Joint polyuréthane garantissant le degré de protection sur la porte et la plaque presse-étoupe,
- Goujons de masse sur corps et porte.

CARACTÉRISTIQUES TECHNIQUES

Matière :	Acier Electrozingué
Degré de protection :	IP55
Résistance mécanique (20°C) :	IK10
Finition :	RAL 7035 texturé

FABRICATION SUR MESURE
NOUS CONSULTER





FABRIQUÉ EN ITALIE

ENVELOPPES VIDES ALLIAGE D'ALUMINIUM



653.00.T



653.01.T



653.02.T



653.03.T



653.04.T



653.05.T



653.07.T

DESCRIPTION

En effet, grâce à ses caractéristiques de résistance mécanique, d'endurance aux contraintes climatiques et environnementales, la série ALUBOX se prête particulièrement bien à l' installation en milieu agressif comme l'industrie lourde, l'installation sur machine-outil, les installations automatisées, à bord de navire, dans les usines thermiques, chimiques et pétrochimiques, intérieure ou extérieure.
Les boîtes de dérivation de cette gamme sont appropriées à une utilisation en milieu à fort risque d'incendie et dans les installations AD-FT.

- Boîte en alliage d'aluminium moulé sous pression pour montage en saillie.
- Traitement de surface extérieur: peinture en résine époxy de couleur grise.
- Joint d'étanchéité en EPDM expansé inséré dans la rainure du couvercle.
- Vis de fermeture du couvercle en acier inoxydable, tête fraisée.
- Goujons de terre sur couvercle et sur boîte: en acier galvanisé (mise à la terre de la base sur deux angles).
- En option platine de fond en acier galvanisé.
- Fixation en saillie par étriers incorporés à la base de la boîte.

CARACTÉRISTIQUES TECHNIQUES

Matière :	Alliage d'Aluminium
Degré de protection :	IP66
Résistance mécanique (20°C) :	IK08
Finition :	RAL 9006 texturé

Dimensions intérieures			Code boite	Poids (kg)		Code Platine métallique pleine*	Poids platine (kg)		Code Kit rail DIN	Poids platine (kg)	
H	L	P									
100	100	59	**653.00**	0,290	1/32	**-**	-	-	**653.020**	0.033	1/25
140	115	60	**653.01**	0.390	1/24	**653.011**	0,140	1/40	**653.021**	0.044	1/25
166	142	64	**653.02**	0.525	1/16	**653.012**	0,213	1/20	**653.022**	0.054	1/20
192	168	80	**653.03**	0.848	1/12	**653.013**	0.245	1/20	**653.023**	0.068	1/25
253	217	93	**653.04**	1.333	1/6	**653.014**	0.423	1/10	**653.024**	0.087	1/30
314	264	122	**653.05**	2.236	1/2	**653.015**	0.626	1/10	**653.025**	0.114	1/30
410	315	153	**653.07**	3.861	1	**653.017**	1.436	1/5	**653.027**	0.150	1/50

* Acier galvanisé - Fournie avec vis auto-taraudeuses zinguées pour fixation

FABRIQUÉ EN ITALIE

SCAME

ENVELOPPES VIDES POLYMÈRE THERMOPLASTIQUE



DESCRIPTION

SCAME présente une nouvelle gamme de coffrets de distribution étanches destinés principalement au secteur industriel.

D'une esthétique particulièrement agréable, ces coffrets proposent de nombreuses solutions d'utilisation.

Le nouveau système est «EASY» (facile) pas simplement de nom.
En effet, il facilite grandement le travail de l'installateur lors du choix de la meilleure solution d'installation et jusqu'à l'assemblage, grâce à la simplification extrême des opérations et à la multi-fonctionnalité des composants.

Proposés en 5 tailles différentes, les coffrets de la Série EASYBOX sont caractérisés par une série d'accessoires communs, faciles à assembler et ils répondent aux nombreuses contraintes d'installation.

CARACTÉRISTIQUES TECHNIQUES

Matière :	Polymère Thermoplastique
Degré de protection :	IP65
Résistance mécanique (20°C) :	IK08/IK10
Finition :	RAL 7035
Test au fil incandescent :	650°C

Taille	DIN x Nbre de Rangées	Version	Dimensions (mm) L	H	P	Coffret [1]	Poids (kg)	Porte Transparente	Poids (kg)	Porte Intérieur pleine	Poids (kg)	Platine Pleine acier galvanisé	Poids (kg)
M320	12 x2	Type 1	320	370	210	**655.0010-K24**	2.820	**655.0012**	0,687	**655.0016**	0,454	**655.0015** 267x294mm	1,302
	20 x2	Type 2	460	370	245	**655.0020-K40**	4.873	**655.0022**	0,795	**655.0026**	0,614	**655.0025** 407x294mm	1,952
M460	20 x3	Type 3	460	520	245	**655.0030-K60**	6.974	**655.0032**	1,206	**655.0036**	0,985	**655.0035** 407x444mm	2,955
	20 x4	Type 4	460	670	245	**655.0040-K80**	8.962	**655.0042**	1,393	**655.0046**	1,201	**655.0045** 407x594mm	3,879

(1) Coffret fourni avec une porte pleine en polymère thermoplastique, et un châssis composé de 2 montants, les rails DIN suivant le type, les plastrons, un jeu de 4 pattes de fixation et un kit serrure (triangle, carré et double barre).

FABRIQUÉ EN ITALIE

ENVELOPPES VIDES POLYMÈRE THERMOPLASTIQUE

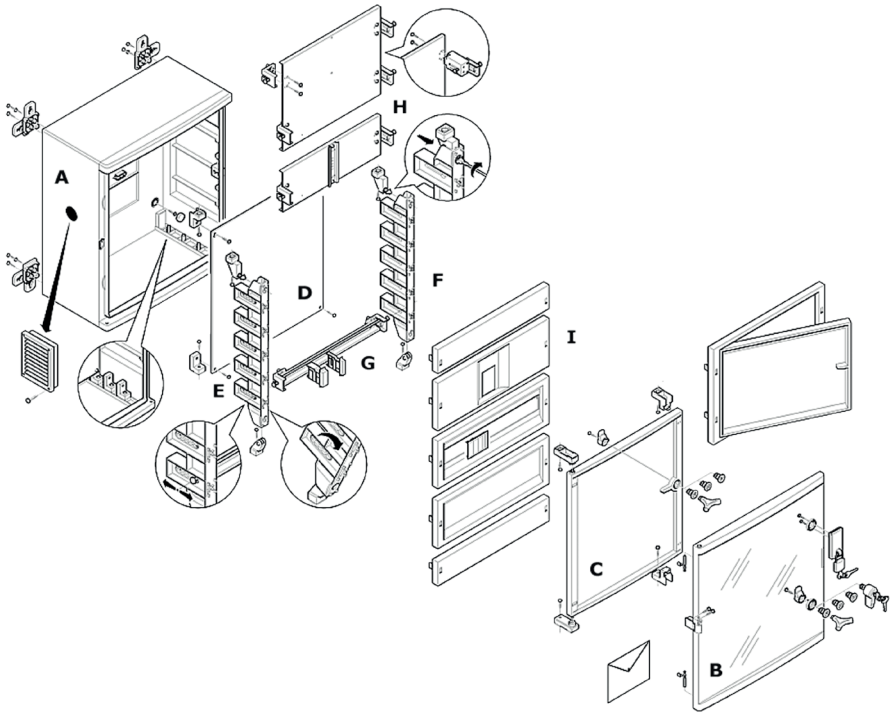



COFFRET
- Monobloc à haute résistance mécanique
- Réversible
- Muni d'un niveau à bulle d'air
- Fixation en saillie de l'intérieur ou à l'aide de pattes de fixation
- Parois lisses pour entrées latérales et verticales par presse-étoupe, tube ou goulotte
- Toit débordant pour protéger la porte
- Châssis et composants repositionnables sur deux profondeurs
- Livré avec 4 pattes murales



PORTE
- En polymère thermoplastique fumé ou gris pleine.
- Réversible
- Fixation par simple clipsage sur charnières.
- Ouverture supérieure à 180°
- Poignée d'ouverture de porte
- Livrée avec serrure triangulaire montée
- Munie du kit accessoires comprenant une clé triple, une serrure à double barre et une carrée
- En option Kit de serrure à clé Yale
- En option Kit de verrouillage



PORTE INTÉRIEURE
- Livrée avec serrure triangulaire montée
- Munie du kit accessoires comprenant une clé triple, une serrure à double barre et une carrée
- Réversible avec fermeture par encliquetage
- Plombable
- Livrée avec supports pour la fixation au coffret
- Supports pouvant être fixés sur deux positions



PLATINE
- En acier galvanisé pleine
- Munie de 4 équerres pouvant être montées sur deux niveaux

CHÂSSIS

- Réalisé par l'assemblage de 2 montants avec les rails DIN et/ou les platines modulaires
- Possibilité d'assembler et de câbler le châssis à l'extérieur
- Fixation, par équerres fournies, possibles sur niveaux 2 niveaux
- Basculant
- Fixation par système rapide ¼ de tour



MONTANTS (lot de 2)

- En polymère thermoplastique
- Prévus pour la fixation des rails DIN ou des platines modulaires tous les ½ module
- Fixations munies d'orifices pour le positionnement des rails DIN sur 4 hauteurs différentes
- Possibilité de fixer des goulottes de câblage à l'aide d'équerres fournies en option ou à la verticale derrière les rails DIN
  Possibilité de gagner de la place de câblage en réduisant le nombre de rangées



RAIL DIN

- Rails métalliques à profil DIN adaptés au montage par clipsage des appareils électriques modulaires
- Supports en équerre avec vis et écrous déjà vissés pour la fixation rapide au montant



PLATINE

- En acier galvanisé adaptée au montage d'éléments non modulaires
- Disponible en trois versions:
  - Platine pleine pour 1 module
  - Platine pleine pour 2 modules
  - Platine pour 1 module avec rail DIN pour disjoncteur boîtier moulé



PLASTRON

- Disponible en 5 versions:
  -Plastron avec ouverture DIN (1 module)
  - Plastron plein (1 module)
  - Plastron plein (½ module)
  - Plastron pour disjoncteur boîtier moulé (1 module)
  - Plastron de contre-porte (2 modules) muni de serrure
- Fixation des plastrons par clipsage
- Démontage à l'aide d'un outil
- Réalisé en polymère thermoplastique



Taille	Version	Montants (x2)		Rail DIN		Plastron Découpé		Plastron Plein H=150mm		Kit de fixation max 300mm	
											
M320	Type 1	655.0019	1/8	655.32010	1/10	655.32020	1/5	655.32021	1/8	655.32090	1/3
M460	Type 2										
	Type 3	655.0039	1/10	655.46010	1/18	655.46020	1/4	655.46021	1/10	655.46090	1
	Type 4	655.0059	1/6								

Kit Serrure 1 serrure 1 contre écrou 3 empreintes 1 clé	Clé triple	Kit clé YALE pour porte grise	Kit clé YALE pour porte fumée	Kit cadenassage	Jeu de 2 équerres	Équerre de fixation (jeu de 4)
						
655.912	655.900	655.910	655.911	655.920	655.930	655.970
1	10	1/10	1/10	1/10	1/10	1/50

FABRIQUÉ EN ITALIE

COFFRETS DE DISTRIBUTION ÉTANCHES POUR INSTALLATION MURALE



DESCRIPTION

Gamme de coffrets électriques étanches pour installation en surface disponibles dans des configurations allant de 8 à 72 modules DIN.

Caractérisés par une installation extrêmement facile grâce à leur espace interne généreux, leur support de rail DIN amovible et leurs plastrons amovibles, ils offrent une résistance élevée aux chocs (IK09) et un degré de protection élevé (IP66).

Le design moderne et fonctionnel de Trussardi+Belloni Design se distingue par sa porte à profil plat avec un système de fermeture rétractable.

CARACTÉRISTIQUES TECHNIQUES

Matière :	Polymère Thermoplastique
Degré de protection :	IP66
Résistance mécanique (20°C) :	IK09
Finition :	RAL 7035
Classe :	II

Modules	Dimensions (mm)	Puissance	Code	
2	L:71 H:140 P:100	9W	**679.1002**	1/16
4	L:107 H:180 P:100	10W	**679.1004**	1/12
6	L140 H:180 P:100	9W	**679.1006**	1/12
8	L:215 H:190 P:100	15W	**679.1008**	1/10
			679.1008.1 [1]	
			679.1008.2 [2]	
12+1	L:317 H:250 P:163	24W	**679.1012**	1/6
			679.1012.1 [3]	
			679.1012.2 [4]	
La dissipation de puissance est calculée conformément aux normes IEC EN 62208 et IEC EN 60670-24.				

Modules	Dimensions (mm)	Puissance	Code	
18+1	L:424 H:285 P:140	34W	**679.1018**	1/4
			679.1018.1 [5]	
			679.1018.2 [6]	
24+2	L:317 H:420 P:140	34W	**679.2024**	1/4
			679.2024.2 [4]	
36+2	L:424 H:460 P:140	47W	**679.2036**	1
			679.2036.2 [6]	
54+3	L:424 H:655 P:140	68W	**679.3054**	1
			679.3054.2 [6]	
72+4	L:424 H:910 P:140	89W	**679.4072**	1
			679.4072.2 [6]	

(1) .avec 1 bornier de terre IP00 2x(5x10mm² - 5x16mm²) - **(2)** .avec 2 borniers de terre IP00 2x(5x10mm² - 5x16mm²)
(3) .avec 2 borniers de terre IP00 3x(5x10mm² - 5x16mm²) - **(4)** .avec 2 borniers de terre IP00 3x(5x10mm² - 5x16mm²)
(5) .avec 2 borniers de terre IP00 4x(5x10mm² - 5x16mm²) - **(6)** .avec 2 borniers de terre IP00 4x(5x10mm² - 5x16mm²)

ACCESSOIRES

	Description	Notes	Couleur	Code	
	PATTES DE FIXATION MURALE	4 pièces		**654.0020**	10
	KIT DE CONNEXION	PG36		**654.0040**	25
		PG21		**654.0038**	
	KIT CLÉ YALE			**654.0075**	10
	SUPPORT DE RAIL DIN Dim: 28.5mm	adapté pour 1 x EVOLUTION 1 module		**654.0091**	12/120
	SUPPORT DE RAIL DIN Dim: 53mm	adapté pour 2 x EVOLUTION 2 modules		**654.0092**	12/120
	PROFILÉ STRIÉ POUR RAIL DIN DIN 35x7,5mm OMEGA	ÉLÉVATION 18mm LONGUEUR 320mm		**654.0090**	20/100
	PLAQUES D'OBTURATION POUR MODULE DIN Lorsqu'elles sont placées entre les appareils modulaires, ces plaques contribuent à dissiper la chaleur. A fixer sur un rail DIN.	9x45mm 1/2 module		**654.0420**	25/400
		18x45mm 1 module		**654.0410**	25/250
		73x49mm 4 modules		**654.0400**	25/250
	PLASTRON PLEIN	12 DIN 12 modules		**679.0112**	1/10
		18 DIN 18 modules		**679.0118**	1/10
	BORNIERS POUR RAIL DIN Bornes : 1x (5x10mm² et 5x16mm²). Bornes de phase R-S-T et de terre/neutre	Horizontal IP20		**654.0359**	10
		Vertical IP20		**654.0358**	10
	BORNIERS MODULAIRES Isolés par un couvercle en plastique pour la connexion des câbles flexibles. Pour conducteurs de terre, de phase et de neutre. Emplacement spécial pour un bornier supplémentaire art. 654.0360.	Pour IKONA 8 DIN IP20		**654.0361**	10
	Bornier complet, fourni avec un bornier supplémentaire art. 654.0360.	Pour IKONA 8 DIN IP20		**654.0361C**	10
	Emplacement spécial pour deux blocs de jonction supplémentaires art. 654.0360.	Pour IKONA 12 - 24 DIN IP20		**654.0362**	10
	Bornier complet, fourni avec deux borniers supplémentaires art. 654.0360.	Pour IKONA 12 - 24 DIN IP20		**654.0362C**	10
	Réserve spéciale pour trois blocs de jonction supplémentaires art. 654.0360.	Pour IKONA 18 - 36 - 54 - 72 DIN IP20		**654.0364**	10
	Réserve spéciale pour trois blocs de jonction supplémentaires art. 654.0360.	Pour IKONA 18 - 36 - 54 - 72 DIN IP20		**654.0364C**	10
	Barrettes de connexions	EXTRA IP20		**654.0360**	10

Série DOMINO IP66

FABRIQUÉ EN ITALIE

ENVELOPPES VIDES POLYMÈRE THERMOPLASTIQUE
COFFRETS DE DISTRIBUTION POUR USAGE GÉNÉRAL

DESCRIPTION

DOMINO IP66 est une gamme complète de coffrets électriques étanches pour installation en surface, pouvant accueillir de 2 à 64 modules DIN.

Modulaires et combinables, les coffrets électriques DOMINO IP66 se caractérisent par une grande flexibilité d'utilisation et des possibilités d'extension considérables.

CARACTÉRISTIQUES TECHNIQUES

Matière :	Polymère Thermoplastique
Degré de protection :	IP66
Résistance mécanique (20°C) :	IK08
Finition :	RAL 7035
Classe :	II

SÉRIE DOMINO IP66 COFFRETS MODULAIRES -

Taille		Modules DIN (17,5mm)	Puissance dissipable	Dimensions (mm) L	H	P	Version standard	Version avec bornier de terre	
M135		2	6 W	76	135	102	**672.2002**	-	1/24
M190		4	10W	112	190	106	**672.2004**	-	1/16
		8	14W	184			-	**672.2008.1101**	1/10
M250		12	22W	256	250	140	-	**672.2012.1101**	1/9
		16	28W	328			-	**672.2016.1101**	1/6
M400		24 (12x2)	30W	256	400	140	-	**672.4024.1102**	1/6
		32 (16x2)	47W	328			-	**672.4032.1102**	1/4
M550		48 (16x3)	54W	328	550	140	-	**672.5048.1102**	1/3
M700		64 (16x4)	60W	328	700	140	-	**672.7064.1102**	1

SÉRIE DOMINO IP66 COFFRETS EN SAILLIE

Taille	Modules DIN (17,5mm)	Dimensions L	H	P	Puissance dissipable	Plastron plein	Prises	Pour socle série OPTIMA 70x87 et 84x106mm	Prises	Pour socle série OMNIA 136x125 et 136x275 mm
										
M150	-	256	150	115	18W	672.1101	2	672.1301		
	-	328	150	115	20W	672.1100	3	672.1300	2	672.1200
										
M340	8	184	340	106	14W	672.2100	1	672.2301[1]	1	672.2200
							2	672.2300		
										
M400	12	256	400	140	22W	672.3100	1	672.3302[2]	1	672.3200
							2	672.3300		
	16	328	400	140	28W	672.4116	3	672.4316	2	672.4216
										
M550	16	328	550	140	28W	672.5116	6	672.5616	4	672.5416
	24	477	550	150		672.5122	8	672.5822	6	672.5622[3]
										
M550 (63A)	16	328	550	140	28W				3	672.5316[4]
	24	477	550	150					6	672.5522[5]

Série OPTIMA
[1] Prédécoupe 84x106 (pour socle 32A)
[2] Prédécoupe 100x110 (pour socle 63A)

Série OMNIA
[3] 4 prédécoupes 136x125 + 2 de 70x87 (OPTIMA 16A)
[4] 2 prédécoupes 136x125 (pour socle 16A ou 32A) + 1 de 136x275mm (pour socle 63A)
[5] 4 prédécoupes 136x125 (pour socle 16A ou 32A) + 1 de 136x275mm (pour socle 63A)

Volets rabattables
Voir page 178


Coffret modulaire


Pour socle de la série OMNIA


Pour socle de la série OPTIMA

ACCESSOIRES

FABRIQUÉ EN ITALIE

CACHES & ADAPTATEURS

	Description	Dimensions	Couleur	Code	
	Cache prise	70x87mm	Gris	**654.0100**	25
	Adaptateur prise	70x87 Ø 50x60mm		**654.0103**	25
		84x106 Ø 75x75mm		**654.0108**	5
	Adaptateur bouton ou voyant [1]	1 x Ø 22mm		**654.0101**	25
	Adaptateur bouton ou voyant [1]	2 x Ø 22mm		**654.0102**	25
	Adaptateur bouton ou voyant [1]	1 x Ø 22mm	Jaune	**654.0101Y**	25
	Cache prise [2]	136x125mm	Gris	**654.0120**	6/72
	Adaptateur prise [2]	136x125 Ø 70x87mm (16A)		**654.0125**	6/72
		136x125 Ø 84x106mm (32A)		**654.0126**	6/72
	Adaptateur pour prises et connecteur [3] [4]	70x87mm		**570.5052**	10/100

[1] Pour composants de la série TOP22
[2] Empreinte pour série OMNIA
[3] Pour composants de la série EVOLUTION
[4] IP55

KIT RAIL DIN

	Description	DIN	Code	
	Kit rail DIN	12	**654.0751**	1/10
		16	**654.0750**	1/10
		24	**654.0753**	10
		2x12	**654.0752**	10

KITS

	Description	Couleur	Code	
	Pattes de fixation murale gris (4 pcs)	Gris	**654.0020**	1/10
	Kit étrier de fixation (4 pcs)	Gris	**654.0023**	1/10
	Kit de connexion PG21	Gris	**654.0038**	25
	Kit de connexion PG36	Gris	**654.0040**	1/25
	Kit de plombage	Gris	**654.0030**	1/25
	Kit clé YALE		**654.0070**	1/10
	Poignée	Noir	**654.0060**	1/10

BLOCK DE JONCTION

	Description	IP	Couleur	Code	
	Bornier vertical (5x6² + 5x10²)	IP20	Gris	**654.0358**	1/10
	Bornier / DOMINO 8DIN (5x6² + 5x10²)	IP20	Gris	**654.0363**	1/10
	Bornier / DOMINO 12/2x12DIN (5x6² + 5x10²)	IP20	Gris	**654.0361**	1/10
	Bornier / DOMINO 16/2x16/4x16/8x16 DIN (5x6² + 5x10²)	IP20	Gris	**654.0362**	1/10
	Bornier / DOMINO 24DIN (5x6² + 5x10²)	IP20	Gris	**654.0364**	1/10
	Bornier additionnel (5x6² + 5x10²)	IP20	Gris	**654.0360**	1/10

FABRIQUÉ EN ITALIE

ENVELOPPES VIDES POLYMÈRE THERMOPLASTIQUE COFFRETS DE DISTRIBUTION POUR USAGE GÉNÉRAL



DESCRIPTION

Conçus pour les applications de second œuvre et dotés d'une structure ultra-compacte, les coffrets BLOCK se distinguent par leur adaptabilité optimale aux contraintes des environnements industriels. Leur format réduit les rend particulièrement efficaces pour l'alimentation des outils et équipements, là où les coffrets traditionnels, plus encombrants, seraient moins pratiques.

Modes d'installation flexibles :
- Fixe (mur, colonne, structure métallique)
- En saillie (intégration discrète ou accessible)
- Sur panneau (pour les tableaux électriques ou les postes de travail)
- Mobile (montage sur supports dédiés ou version portable avec poignée escamotable pour un déploiement rapide sur site)

Combinaisons illimitées de prises pour une adaptation précise aux besoins opérationnels (monophasé, triphasé, spécificités secteur, etc.).

Plastrons pleins ou prédécoupés compatibles avec les prises industrielles SCAME aux formats standard :
- 84×106 mm (pour les configurations haute puissance)
- 70×87 mm (format intermédiaire polyvalent)
- 50×60 mm (solution compacte pour les espaces restreints)

ÉQUIPEMENTS

- Dispositifs de protection,
- Montage sur rail DIN,
- Fenêtre fumée avec fermeture par manette (un verrou pour BLOCK 1 et 3, deux pour BLOCK 4 et 5); la manette peut être remplacée par la serrure livrée avec le kit accessoires,
- Poignée basculante escamotable pour les coffrets BLOCK 3 , 4 et 5,
- Une entrée de câble latérale (bas du coté gauche) prédécoupée et défonçable pour PG 13,5 à PG 21 avec serre-câble à vis pour les coffrets BLOCK 3 et 4,
- Deux entrées de câble latérales (1 au bas de chaque coté avec serre-câble à vis) et quatre autres (2 au-dessus et 2 au-dessous) prédécoupées et défonçables pour PG 13,5 à PG 21 pour les coffrets BLOCK 5.

CARACTÉRISTIQUES TECHNIQUES

Matière :	Polymère thermoplastique
Degré de protection :	IP66
Résistance mécanique (20°C) :	IK08
Finition :	RAL 7035
Classe :	II



Volets rabattables
Voir page 178



Taille	Puissance dissipée	Dimensions (mm) L	H	P	Plastron plein		Poids (kg)	Avec empreintes 70x87 mm		Poids (kg)	Avec empreintes 70x87 + 50x60mm		Poids (kg)	
BLOCK 1	8 W	110	280	95		4 DIN **632.1510-000**	0.503		4 DIN **632.1500-000**	0.539		4 DIN **632.1530-000**	0.584	4
BLOCK 3	9 W	136	440	105		6 DIN **632.3510-000**	1.074	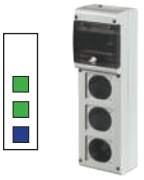	6 DIN **632.3500-000**	1.159		6 DIN **632.3520-000**	1.098	4
						- **632.3511-000**	0.906	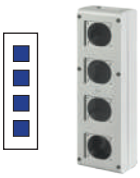	- **632.3501-000**	0.956	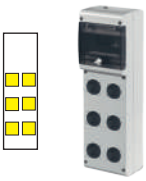	6 DIN **632.3530-000**	1.072	4
BLOCK 4	14 W	212	415	105		10,5 DIN **632.4510-000**	1.45		10,5 DIN **632.4500-000**	1.507		10,5 DIN **632.4520-000**	1.486	4
						10,5 DIN Clé YALE **632.4710-000**	1.533		10,5 DIN Clé YALE[1] **632.4700-000Y1**	1.631	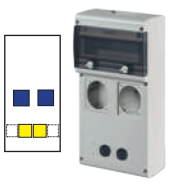	10,5 DIN Clé YALE **632.4530-000**	1.542	4
BLOCK 5	15 W	272	414	110		13,5 DIN **632.5510-000**	1.671	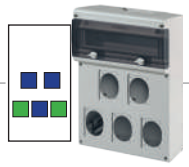	13,5 DIN **632.5500-000**	1.766	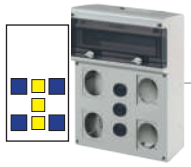	13,5 DIN **632.5520-000**	1.799	2

- Empreinte pour prise taille 50x60mm
- Empreinte pour prise taille 70x87mm
- Empreinte pour prise taille 70x87 & 84x106mm

[1] Clés identiques

Cache prise Taille empreinte	Plein	Percée f 22	
			
70x87	**654.0100**	**654.0101***	25
50x60	**654.0105**		25

* Pour composants de la SERIE TOP22

Bornier Sans support isolant		
IP00 Pour BLOCK 3, 4 et 5		
	654.0349	10

* Capacité de connexion:5x6mm² + 5x10mm²

Série ENERBOX

ENVELOPPES VIDES POLYMÈRE THERMOPLASTIQUE
COFFRETS DE DISTRIBUTION POUR USAGE GÉNÉRAL

FABRIQUÉ EN ITALIE



DESCRIPTION

Les coffrets ENERBOX sont conçus pour allier compacité, robustesse et esthétique, répondant aux exigences des environnements industriels et des chantiers. Idéaux pour les installations en second œuvre ou l'alimentation d'outillages électro-portatifs, ils offrent une solution fiable et adaptable à vos besoins opérationnels.
Disponibles avec plastron plein pour une protection renforcée.
Pré-découpes latérales : Acceptent des prises SCAME avec plastron 50x60 mm (DOMO).
Pré-découpes en façade : Compatibles avec des prises SCAME aux formats 70x87 mm (16A), 84x106 mm (32A) et 100x110 mm (63A).

CARACTÉRISTIQUES TECHNIQUES

Matière :	Polymère thermoplastique
Degré de protection :	IP55
Résistance mécanique (20°C) :	IK08
Finition :	RAL 7035
Classe :	II

Taille	Puissance dissipée	Dimensions (mm) L	H	P	Plastron plein	Poids (kg)	Avec empreintes 50x60mm défonçables		Poids (kg)	Avec empreintes 50x60mm partiellement ouvertes		Poids (kg)	
6 DIN	9 W	145	285	107	 4 DOMO **633.1010**	0.612		4 DOMO + 1x16-32A **633.1013**	0.625		4 DOMO + 1x16-32A **633.1011**	0.61	1
								4 DOMO + 1x63A **633.1014**	0.619		4 DOMO + 1x63A **633.1012**	0.608	1
11 DIN	15 W	235	285	107	 4 DOMO **633.2020**	1.671		4 DOMO + 2x16-32A **633.2024**	0.889		4 DOMO + 2x16-32A **633.2021**	0.866	1
								4 DOMO + 2x63A **633.2025**	0.865		4 DOMO + 2x63A **633.2022**	0.854	1
								4 DOMO + 1x16-32A + 1x63A **633.2026**	0.879		4 DOMO + 1x16-32A + 1x63A **633.2023**	0.863	1

 **570.2001** Kit de fixation pour prise NF

Série SCABOX

ENVELOPPES VIDES POLYMÈRE THERMOPLASTIQUE
BOÎTES DE JONCTION THERMOPLASTIQUE

FABRIQUÉ EN ITALIE — SCAME



DESCRIPTION

Les boîtes de dérivation SCABOX sont disponibles dans une grande variété de tailles et de configurations : avec ou sans embouts, avec une base haute pour un espace de câblage plus important et un couvercle transparent pour garantir la visibilité du câblage et des équipements. La fixation de la base et du couvercle est assurée par des vis imperdables en acier inoxydable ou en plastique à quart de tour. L'indice de protection est garanti par le joint polyuréthane continu pour une protection constante dans le temps contre la poussière et les liquides.

INDUSTRIE

IP55/56 650°C

COUVERCLE PLEIN À VIS	Dimensions	GW	IP	Couleur	Code	COUVERCLE TRANSPARENT À VIS		
	100x100x50mm	650°C	IP56		686.204		686.224	40
	120x80x50mm				686.205		686.225	42
	150x110x70mm				686.206 [1]		686.226 [1]	48
	190x140x70mm				686.207 [1]		686.227 [1]	30
	240x190x90mm				686.208 [1] [2]		686.228 [1] [2]	16
	300x220x120mm				686.209 [1] [2]		686.229 [1] [2]	10
	380x300x120mm				686.210 [1] [2]		686.230 [1] [2]	4
	460x380x130mm				686.211 [2] [3]		686.231 [2] [3]	1

[1] Il est possible d'utiliser le kit de supports de fixation murale référence 654.0021 (4 pièces/Condition. 10).
[2] Convient pour le montage des charnières.
[3] Il est possible d'utiliser le kit de supports de fixation murale référence 654.0023 (4 pièces/Condition. 10)

	Dimensions	GW	IP	Couleur	Code	
	100x100x50mm	650°C	IP55		689.204	40
	120x80x50mm				689.205	42
	150x110x70mm				689.206	48

Série CUBIK



DESCRIPTION

Les boites CUBIK ont une résistance au fil incandescent de 960°C. Afin de les identifier comme telles, les boites peuvent être de couleur rouge. La fixation de la base et du couvercle est assurée par des vis imperdables en acier inoxydable ou en plastique à quart de tour. L'indice de protection est garanti par le joint polyuréthane continu pour une protection constante dans le temps contre la poussière et les liquides.

IP55 960°C

	Dimensions	GW	IP	Couleur	Code	
	100x100x50mm	960°C	IP55		688.204	40
					688.204.R [1]	
	120x80x50mm				688.205	42
					688.205.R [1]	
	150x110x70mm				688.206	48
					688.206.R [1]	

[1] Base de la boîte de couleur rouge.

Série BRESSE

ENVELOPPES VIDES POLYESTER



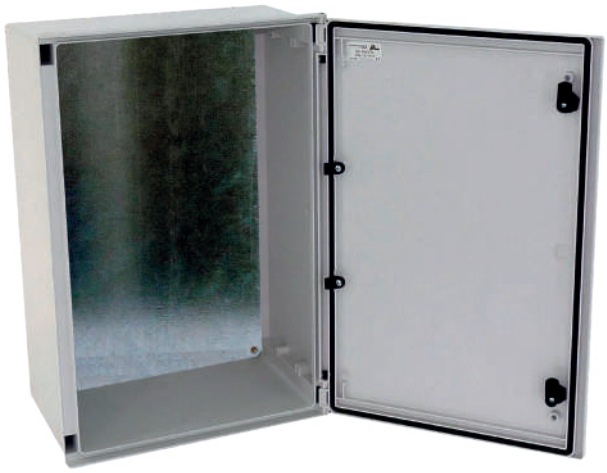

Option Serrures
Voir page 177

DESCRIPTION

• Coffret isolant en polyester renforcé de fibre de verre pressé à chaud,
• Matériau durable, aucune corrosion, aucun entretien exigé,
• Matériau non-hygroscopique, pour une absorption minimale d'eau,
• Matériau auto-extinguible, pas de propagation du feu, risque d'incendie diminué,
• Grande résistance aux atmosphères chimiques et corrosives, à l'impact et aux rayons ultra-violets,
• Facilité d'installation par sa légèreté,
• Facilité de perçage, usinage avec des outils traditionnels,
• Température d'utilisation de -30°C à +85°C,
• Ouverture de la porte à 180° avec fermeture par serrure(s) polyamide(s) à empreinte double barre de 3 mm. Celles-ci peuvent facilement se remplacer par des serrures à clé, des serrures avec d'autres empreintes ou bien des verrous avec ou sans clé.
• Équipé de 2 charnières invisibles en plastique facilement démontables,
• Porte quadrillée au pas de 25 mm pour faciliter les perçages,
• La fabrication symétrique des coffrets permet la réversibilité sans aucun démontage.

CARACTÉRISTIQUE TECHNIQUES

Matière :	Polyester renforcé
Degré de protection :	IP66
Résistance mécanique (20°C) :	IK10
Finition :	RAL 7035

Dimensions			Coffret avec porte pleine	Coffret avec porte transparente	Ouverture porte transparente	Nombre serrures	Poids (kg)	Platine polyester		Platine métallique			
L	H	P						Pleine	Poids (kg)	Pleine	Poids (kg)	Perforée	Poids (kg)
250	300	140	**07500**	**07510**	200 x 80	1	2,00	**07520**	0,38	**07530**	0,79	**07540**	0,30
300	400	200	**07501**	**07511**	280 x 120	2	3,65	**07521**	0,59	**07531**	1,30	**07541**	0,43
400	400	200	**07502**	**07512**	280 x 220	2	4,35	**07522**	0,87	**07532**	1,90	**07542**	0,60
400	500	200	**07503**	**07513**	380 x 220	2	5,25	**07523**	1,09	**07533**	2,20	**07543**	0,65
400	600	230	**07504**	**07514**	480 x 220	2	7,13	**07524**	1,30	**07534**	3,00	**07544**	0,80
500	600	230	**07505**	**07515**	480 x 320	2	7,93	**07525**	1,75	**07535**	3,60	**07545**	1,90
600	800	300	**07506**	**07516**	600 x 400	2	12,65	**07526**	2,78	**07536**	6,40	**07546**	2,90
300	800	230	**07507**	**07517**	540 x 160	2	6,40	**07527**	1,46	**07537**	3,26	**07547**	nc

PATTES DE FIXATION MURALE

Le coffret BRESSE peut être fixé directement sur son support ou bien à l'aide de pattes de fixation permettant de laisser un espace à l'arrière du coffret. Elles peuvent être fixées en position verticale, horizontale ou à 45°.

- Matière : plastique noir
- Jeu de 4 pattes de fixation murale à fixer verticalement, horizontalement ou à 45°
- Livrées avec la visserie en acier inoxydable

Désignation	Code
Jeu de 4 pattes murales	**07567**



KIT DE FIXATION POUR POTEAUX

Nous proposons des accessoires de fixation pour poteaux ronds ou carrés.



Désignation	Code
Kit de fixation pour poteau X6	**07860**

INSERT M5

- Insert M5 qui se positionne à l'intérieur du coffret dans les emplacements prévus pour la fixation de divers matériels
- Colisage 100 pièces



Désignation	Code
Insert M5	**07566**

CHÂSSIS MODULAIRE

- Châssis avec rails DIN et plaque polycarbonate IP2X
- Livré avec la visserie



Nombre de modules	Nombre de rangées	Poids (kg)	Code	Coffret	
20	2	1,15	**07550**	**07500**	**07510**
24	2	1,22	**07551**	**07501**	**07511**
36	2	1,50	**07552**	**07502**	**07512**
54	3	1,80	**07553**	**07503**	**07513**
72	4	2,32	**07554**	**07504**	**07514**
96	4	2,62	**07555**	**07505**	**07515**
145	5	4,37	**07556**	**07506**	**07516**
70	5	2,22	**07557**	**07507**	**07517**

Options Serrures
Page 177

SUPPORTS DE RÉGLAGES EN PROFONDEUR

- Matière : acier zingué blanc
- Jeu de 4 supports permettant le réglage en profondeur des platines
- Livrés avec la visserie

Désignation	Code
Supports pour coffret de profondeur 200	**07564**
Supports pour coffret de profondeur 230	**07565**
Supports pour coffret de profondeur 300	**07845**



PIED DE FIXATION AU SOL

- Matière : Acier inoxydable 304L brut ou brossé (Inox 316L sur demande)
- Hauteur 800 mm,
- Possibilité de montage avec les coffrets jusqu'à la dimension 600x400x200
- Le pied se fixe sur le coffret après son perçage et au sol par 4 trous ø9,5 mm
- Livré avec la visserie pour fixation du coffret

Désignation	Poids (kg)	Code
Pied en tube 100x50 finition brut	6,2	**08100**
Pied en tube ø60 finition brossé	3,5	**08101**



Série MORVAN

ENVELOPPES VIDES POLYESTER



DESCRIPTION

La gamme MORVAN se décline en 19 tailles permettant ainsi de satisfaire toute application d'installation tertiaire ou industrielle. Il s'agit d'un Système Modulaire dont la fonctionnalité permet la configuration de différents ensembles assemblés afin de réaliser un tableau en accord avec les besoins.

CARACTÉRISTIQUES TECHNIQUES

Matière :	Polyester renforcé
Degré de protection :	IP66
Résistance mécanique (20°C) :	IK10
Finition :	RAL 7035

ÉQUIPEMENTS

- Suivant le modèle, corps thermoplastique ou polyester renforcé de fibre de verre pressé à chaud,
- Deux modèles de couvercle (transparent ou opaque) en polycarbonate stabilisé, résistant aux ultraviolets,
- Matériau durable, aucune corrosion, aucun entretien n'est exigé,
- Matériau non-hygroscopique, pour une absorption minimale d'eau,
- Matériau auto-extinguible, pas de propagation du feu, risque d'incendie diminué (960°C),
- Grande résistance aux atmosphères chimiques et corrosives, à l'impact et aux rayons ultra-violets,
- Facilité d'installation par sa légèreté,
- Facilité de perçage, usinage avec des outils traditionnels,
- Fermeture du couvercle, par vis plombables, à l'aide d'un tournevis,
- Température d'utilisation de -30°C à +85°C,
- Rigidité diélectrique > à 5000 V.

Dimensions			Boîte avec couvercle transparent	Boîtes avec couvercle opaque	Matière du corps	Poids (kg)	Nombre de vis	Platine polyester		------ Platine métallique ------			
L	H	P						Pleine	Poids (kg)	Pleine	Poids (kg)	Perfo-rée	Poids (kg)
135	135	130	**07600**	**07620**	Polyamide	0,3	4	**07640**	0,07	**07660**	0,19	**07680**	0,08
135	180	130	**07601**	**07621**		0,4	4	**07641**	0,08	**07661**	0,23	**07681**	0,11
180	180	130	**07602**	**07622**		0,5	4	**07642**	0,11	**07662**	0,24	**07682**	0,15
135	270	130	**07603**	**07623**		0,5	4	**07643**	0,12	**07663**	0,38	**07683**	0,20
180	270	170	**07604**	**07624**	Polyester renforcé	1,1	4	**07644**	0,16	**07664**	0,46	**07684**	0,15
270	270	170	**07605**	**07625**		1,5	4	**07645**	0,26	**07665**	0,81	**07685**	0,26
180	360	170	**07606**	**07626**		1,5	4	**07646**	0,21	**07666**	0,66	**07686**	0,22
270	360	170	**07607**	**07627**		2,0	4	**07647**	0,48	**07667**	0,82	**07687**	0,48
270	360	205	**07608**	**07628**		2,0	4						
360	360	170	**07609**	**07629**		2,5	4	**07648**	0,71	**07668**	1,59	**07688**	0,75
360	360	205	**07610**	**07630**		2,5	4						
270	540	170	**07611**	**07631**		2,5	6	**07649**	0,81	**07669**	1,32	**07689**	0,84
270	540	205	**07612**	**07632**		2,5	6						
360	540	170	**07613**	**07633**		4,0	6	**07650**	0,88	**07670**	2,45	**07690**	0,80
360	540	205	**07614**	**07634**		4,0	6						
540	540	170	**07615**	**07635**		5,0	6	**07651**	1,64	**07671**	2,80	**07691**	1,30
540	540	205	**07616**	**07636**		5,0	6						
360	720	205	**07617**	**07637**		4,5	6	**07652**	1,51	**07672**	3,35	**07692**	1,53
540	720	205	**07618**	**07638**		7,0	6	**07653**	2,29	**07673**	5,10	**07693**	2,30

ACCESSOIRES

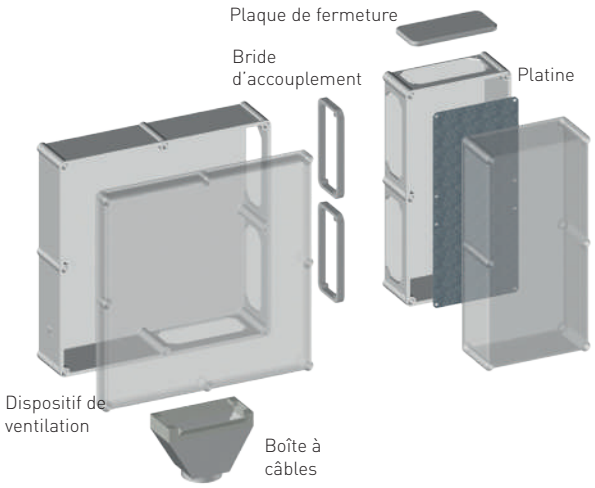

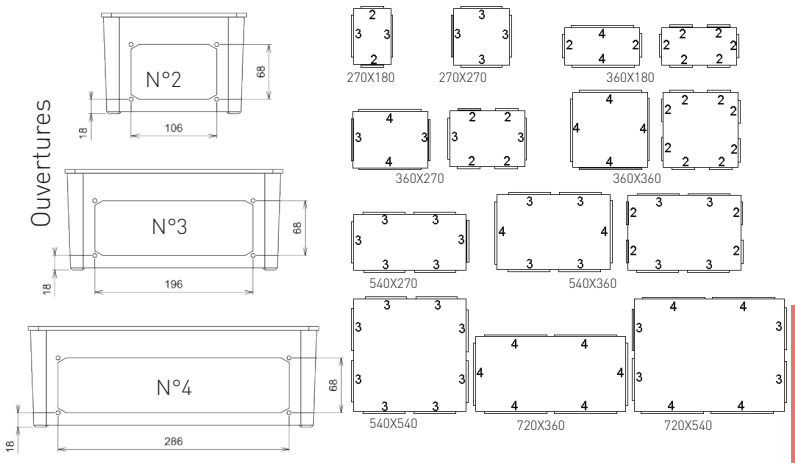

PLAQUE DE FERMETURE



- Matière : polyester
- Livrée avec visserie
- Colisage individuel

Désignation	Code
Plaque de fermeture pour ouverture N°2	07700
Plaque de fermeture pour ouverture N°3	07701
Plaque de fermeture pour ouverture N°4	07702

BRIDE D'ACCOUPLEMENT



- Matière : polyester
- Bride munie d'un joint polyuréthane, permet un accouplement étanche de 2 coffrets.
- Livrée avec la visserie
- Colisage individuel

Désignation	Cotes de passage	Code
Bride d'accouplement pour ouverture N°2	115 x 86	07703
Bride d'accouplement pour ouverture N°3	205 x 86	07704
Bride d'accouplement pour ouverture N°4	285 x 86	07705

BOÎTE À CÂBLES DÉMONTABLE



- Matière : polyester
- Permet le maintien des câbles ainsi que leur épanouissement à l'extérieur du coffret (ø95 mm)
- Livrée sans la visserie
- Colisage individuel

Désignation	Nombre d'entrée	Code
Boîte à câbles pour ouverture N°3	2	07713
Boîte à câbles pour ouverture N°3	1	07714

PATTES DE FIXATION MURALE

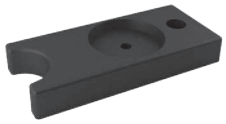

- Matière : polyamide
- Jeu de 4 pattes de fixation murale
- Livrées avec la visserie

Désignation	Code
Jeu de 4 pattes murales	07722

VENTILATION



- Matière : polyamide
- Dispositif de ventilation permettant la circulation de l'air à l'intérieur de la boîte, à visser après perçage ø18 mm, IP43
- Colisage individuel

Désignation	Code
Dispositif de ventilation	07721

CHARNIÈRES EXTÉRIEURES

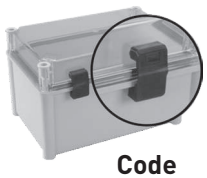

- Matière : plastique noir
- Jeu de 2 charnières extérieures
- Livrées sans la visserie

Désignation	Code
Jeu de 2 charnières extérieures	07724

PLAQUE AVEC SERRE-CÂBLES



- Matière : polyester
- Permet le maintien des câbles (ø95 mm)
- Livrée sans la visserie
- Colisage individuel

Désignation	Nombre d'entrée	Code
Plaque serre-câbles pour ouverture N°3	2	07711
Plaque serre-câbles pour ouverture N°3	1	07712

Série ACN

COFFRETS INDUSTRIELS ÉQUIPÉS



FABRICATION SUR MESURE
NOUS CONSULTER

DESCRIPTION

Permettent l'alimentation temporaire des containers frigorifiques sur les ports marchands.
La connexion électrique s'établit par enclenchement d'un interrupteur rotatif après introduction de la fiche mâle.

La position horaire de la terre (3h) est spécifique à ces connecteurs et est réservée à ce type d'installation.
Chaque prise de courant a sa protection individuelle à haute sensibilité afin de ne pas perturber la distribution de l'ensemble du port et d'assurer la sélectivité des installations.

CARACTÉRISTIQUES TECHNIQUES

Matière :	Acier inoxydable Thermoplastique
Degré de protection :	IP44 (IP55/IP66 sur demande)
Résistance mécanique (20°C) :	IK07/IK10
Finition :	Brute

ÉQUIPEMENTS

- Armoire en acier inoxydable 304L (inox 316L sur demande),
- Finition brute (passivation sur demande),
- Résistance aux impacts mécaniques externes, IK10 châssis / IK07 coffrets,
- Aucune partie sous tension n'est accessible à l'utilisateur,
- Accessibilité aux disjoncteurs par fenêtres de service,
- 1 auvent protège des intempéries,
- 2 anneaux de levage pour la manutention,
- Pied support soudé,
- Dimensions avec pied : 1220x1055x520,
- Balisage sous tension de sécurité 60 W - 24 V,

Attention : ce type d'armoire doit être protégé en amont de l'installation, par un disjoncteur ou des fusibles 125 A.

Désignation	Puissance Tension	Arrivée interrupteur général	Prises interruptrices IP67  3x32 A+T - 400 V - (3h)	Protection prises disjoncteur 32A - 30 mA	PDC (KA)	Poids (kg)	Code
ACN 432	80 KVA 3x400 V	3x125 A	4	4	4,5	146	**24605**
ACN 832	80 KVA 3x400 V	3x125 A	8	8	4,5	151	**24607**

Prises de courant avec position de la terre à 3h (Position spécifique aux conteneurs réfrigérés).

Série MEGA

ENSEMBLES DE DISTRIBUTION



DESCRIPTION

La série MEGA est une gamme d'ensembles de distribution pour les chantiers de construction, équipés d'une structure métallique robuste et autoportante avec un toit de protection, et des capacités de 55 à 375 KW.

Ils permettent la réalisation d'unités combinées de prises de courant thermoplastique ou GRP jusqu'à 125A, avec les coffrets modulaires.

Chaque ensemble de distribution MEGA est fourni avec une déclaration de conformité et un schéma de câblage.















Exemples de combinaisons sur des socles modulaires pour montage en saillie

FABRICATION SUR MESURE
NOUS CONSULTER

Série CIX

COFFRETS INDUSTRIELS ÉQUIPÉS



DESCRIPTION

Coffret en acier inoxydable 304L brossé (inox 316L sur demande),

Résistance aux agents chimiques et atmosphériques,
Possibilité d'accès aux protections par fenêtre de service,

Diverses combinaisons de prises possibles,
Sur demande, ces coffrets peuvent être proposés avec une protection IP44 à IP66.

CARACTÉRISTIQUES TECHNIQUES

Matière :	Acier inoxydable
Degré de protection :	IP44/IP66
Résistance mécanique (20°C) :	IK10
Finition :	Brute



FABRICATION SUR MESURE
NOUS CONSULTER







COFFRETS INDUSTRIELS ÉQUIPÉS





DESCRIPTION

Série de coffrets en acier peint thermolaqué.
Ils permettent une distribution électrique pour les bâtiments tertiaires, artisanaux ou industriels : magasins de stockage, garages, hangars de maintenance, ateliers de chaudronnerie.

Coffret métallique, grande résistance aux impacts mécaniques externes,

CARACTÉRISTIQUES TECHNIQUES

Matière :	Acier électrozingué
Degré de protection :	IP44/IP66
Résistance mécanique (20°C) :	IK10
Finition :	7035 Texturé

OPTION

Diverses combinaisons de prises possibles,
Sur demande, ces coffrets peuvent être proposés avec une protection IP44 à IP66.





FABRICATION SUR MESURE
NOUS CONSULTER

Série CID

COFFRETS INDUSTRIELS ÉQUIPÉS



Taille 3
25017



Taille 2
25007

DESCRIPTION

Ces coffrets, similaire à la série GIS, mais réalisés dans une enveloppe thermoplastique, permettent une distribution électrique (maximum 40 KVA) pour les bâtiments tertiaires, artisanaux ou industriels : magasins de stockage, garages, hangars de maintenance, ateliers de chaudronnerie, caves vinicoles.

Arrivée du câble d'alimentation par presse-étoupe (fourni non monté),
Diverses combinaisons de prises,
Accessibilité aux protections par fenêtre de service.

CARACTÉRISTIQUES TECHNIQUES

Matière :	Polymère thermoplastique
Degré de protection :	IP44
Résistance mécanique (20°C) :	IK08
Finition :	7035

OPTION

Sur demande, ces coffrets peuvent être proposés avec une protection IP54 ou IP66.

SÉRIE CID

Désignation	Taille	Arrivée inter dif. 30 mA	Prises de courant IP44							Poids (kg)	Code
			4x32A+T 400 V	3x32A+T 400 V	4x16A+T 400 V	3x16A+T 400 V	2x16A+T 230 V CEE	2x16A+T 230 V NF	2x16A 24 V 160 VA		
CID DMD	2	2x40 A						2	1	6,0	**25004**
CID ATD	2	4x40 A				1		2		4,0	**25005**
CID CTD	2	4x40 A		1				2		4,5	**25007**
CID FTD	2	4x40 A	1		1			1		4,8	**25010**
CID GTD	2	4x40 A				1		1	1	6,0	**25011**
CID JTD	3	4x40 A				2		2	1	9,0	**25015**
CID LTD	3	4x63 A		1		1		2	1	8,5	**25017**

FABRICATION SUR MESURE
NOUS CONSULTER

Série OPTIMA

CONNECTIQUE > 50V

FICHES ET PRISES MOBILES **16A/32A IP44/IP54**



- Borne à vis
- Borne à perforation d'isolant
- Borne à ressort
- Conditionnement

DESCRIPTION

La série OPTIMA est une gamme complète de fiches et prises industrielles de 16 à 125 A.
Fiches industrielles robustes et sûres, grâce à l'utilisation de corps en technopolymères haute performance et au presse-étoupe externe avec fonction de serrage de câble.

CARACTÉRISTIQUES TECHNIQUES

Matière :	Thermoplastique
Degré de protection :	IP44/IP54
Résistance mécanique (20°C) :	IK08
Courant nominal :	16A-32A

INDUSTRIE

FICHES MOBILES MÂLES

Pôles	Volt	Hz.	H.	16A		16A	
2P+T	200-250	50-60	6	**213.1633**	10/50	**213.1633P**	10/50
3P+T	380-415	50-60	6	**213.1636**	10/50	**213.1636P**	10/50
3P+N+T	346-415	50-60	6	**213.1637**	10/50	**213.1637P**	10/50



Pôles	Volt	Hz.	H.	32A		32A	
2P+T	200-250	50-60	6	**213.3233**	10/40	**213.3233F**	10/40
3P+T	380-415	50-60	6	**213.3236**	10/40	**213.3236F**	10/40
3P+N+T	346-415	50-60	6	**213.3237**	10/40	**213.3237F**	10/40

PRISES MOBILES FEMELLES

Pôles	Volt	Hz.	H.	16A		16A	
2P+T	200-250	50-60	6	**313.1643**	10/50	**313.1643P**	10/50
3P+T	380-415	50-60	6	**313.1646**	10/50	**313.1646P**	10/50
3P+N+T	346-415	50-60	6	**313.1647**	10/50	**313.1647P**	10/50



Pôles	Volt	Hz.	H.	32A		32A	
2P+T	200-250	50-60	6	**313.3243**	10/40	**313.3243F**	10/40
3P+T	380-415	50-60	6	**313.3246**	10/40	**313.3246F**	10/40
3P+N+T	346-415	50-60	6	**313.3247**	10/40	**313.3247F**	10/40

KIT MICRO-SWITCH

Notes	Code		Notes	Code	
16/32A NC	**654.0392**	10	63/125A NC	**654.0394**	10
16/32A NO	**654.0391**		63/125A NO	**654.0393**	



Convient uniquement aux versions à sortie inclinée encastrées. Pour la détection des fiches insérées.

FABRIQUÉ EN EUROPE

FICHES ET PRISES MOBILES **16A→125A IP66/IP67/IP69**



- Borne à vis
- Borne à perforation d'isolant
- Borne à ressort
- Borne à cage
- Conditionnement

CARACTÉRISTIQUES TECHNIQUES

Matière :	Thermoplastique
Degré de protection :	IP66/IP67/IP69
Résistance mécanique (20°C) :	IK08
Courant nominal :	16A-125A

FICHES MOBILES MÂLES

Pôles	Volt	Hz.	H.	16A		16A	
2P+T	200-250	50-60	6	218.1633	10/50	218.1633P	10/50
3P+T	380-415	50-60	6	218.1636	10/50	218.1636P	10/50
3P+N+T	346-415	50-60	6	218.1637	10/50	218.1637P	10/50



Pôles	Volt	Hz.	H.	32A		32A	
2P+T	200-250	50-60	6	218.3233	10/40	218.3233F	10/40
3P+T	380-415	50-60	6	218.3236	10/40	218.3236F	10/40
3P+N+T	346-415	50-60	6	218.3237	10/40	218.3237F	10/40

Pôles	Volt	Hz.	H.	63A		125A	
2P+T	200-250	50-60	6	218.6333	6/24	218.12533	
3P+T	380-415	50-60	6	218.6336	6/24	218.12536	1/8
3P+N+T	346-415	50-60	6	218.6337	6/24	218.12537	1/8



PRISES MOBILES FEMELLES

Pôles	Volt	Hz.	H.	16A		16A	
2P+T	200-250	50-60	6	318.1643	10/50	318.1643P	10/50
3P+T	380-415	50-60	6	318.1646	10/50	318.1646P	10/50
3P+N+T	346-415	50-60	6	318.1647	10/50	318.1647P	10/50



Pôles	Volt	Hz.	H.	32A		32A	
2P+T	200-250	50-60	6	318.3243	10/40	318.3243F	10/40
3P+T	380-415	50-60	6	318.3246	10/40	318.3246F	10/40
3P+N+T	346-415	50-60	6	318.3247	10/40	318.3247F	10/40

Pôles	Volt	Hz.	H.	63A		125A	
2P+T	200-250	50-60	6	318.6343	6/24	318.12543	
3P+T	380-415	50-60	6	318.6346	6/24	318.12546	1/8
3P+N+T	346-415	50-60	6	318.6347	6/24	318.12547	1/8



SOCLES **16A→125A IP44 à IP69**



- Borne à vis
- Borne à perforation d'isolant
- Borne à ressort
- Borne à cage
- Conditionnement

CARACTÉRISTIQUES TECHNIQUES

Matière :	Thermoplastique
Degré de protection :	IP44/IP54 IP66/IP67/IP69
Résistance mécanique (20°C) :	IK08
Courant nominal :	16A-125A

SOCLES DE CONNECTEUR EN SAILLIE - **IP44/IP54**

Pôles	Volt	Hz.	h.	16A		32A	
2P+T	200-250	50-60	6	**240.1693**	10	**240.3293**	4
3P+T	380-415	50-60	6	**240.1696**	10	**240.3296**	4
3P+N+T	346-415	50-60	6	**240.1697**	10	**240.3297**	4



SOCLES DE PRISE EN SAILLIE INCLINÉES - **IP44/IP54**

Pôles	Volt	Hz.	h.	16A		32A	
2P+T	200-250	50-60	6	**512.1653**	10/50	**512.3253**	10/40
3P+T	380-415	50-60	6	**512.1656**	10/50	**512.3256**	10/40
3P+N+T	346-415	50-60	6	**512.1657**	10/50	**512.3257**	10/40



SOCLES DE PRISE EN SAILLIE DROITS - **IP44/IP54**

Pôles	Volt	Hz.	h.	16A		32A	
2P+T	200-250	50-60	6	**522.1653**	10/50	**522.3253**	10/40
3P+T	380-415	50-60	6	**522.1656**	10/50	**522.3256**	10/40
3P+N+T	346-415	50-60	6	**522.1657**	10/50	**522.3257**	10/40



SOCLES DE CONNECTEUR A ENCASTRER - **IP44/IP54**

(Dimensions 75 x 75)[1]

Pôles	Volt	Hz.	h.	16A		32A	
2P+T	200-250	50-60	6	**243.1693**	10/50	**243.3293**	10/50
3P+T	380-415	50-60	6	**243.1696**	10/50	**243.3296**	10/50
3P+N+T	346-415	50-60	6	**243.1697**	10/50	**243.3297**	10/40



SOCLES DE CONNECTEUR A ENCASTRER - **IP66/IP67/IP69**

(Dimensions 75 x 75)[1]

Pôles	Volt	Hz.	h.	16A		32A	
2P+T	200-250	50-60	6	**248.1693**	10/50	**248.3293**	10/50
3P+T	380-415	50-60	6	**248.1696**	10/50	**248.3296**	10/50
3P+N+T	346-415	50-60	6	**248.1697**	10/50	**248.3297**	10/50



SOCLES DE CONNECTEUR A ENCASTRER - **IP66/IP67/IP69**

(Dimensions 100 x 110)[1] (Dimensions 114 x 114)[1]

Pôles	Volt	Hz.	h.	63A		125A	
2P+T	200-250	50-60	6	**248.6393**	10	**248.12593**	10
3P+T	380-415	50-60	6	**248.6396**	10	**248.12596**	10
3P+N+T	346-415	50-60	6	**248.6397**	10	**248.12597**	10



[1] Compatible avec boîtiers en saillie Série DOMO page 118

FABRIQUÉ EN EUROPE

PRISES A ENCASTRER **16A/32A IP44/IP54**



Borne à vis
Borne à perforation d'isolant
Borne à ressort
Conditionnement

CARACTÉRISTIQUES TECHNIQUES

Matière :	Thermoplastique
Degré de protection :	IP44/IP54
Résistance mécanique (20°C) :	IK08
Courant nominal :	16A-32A

PRISES À ENCASTRER INCLINÉES

Dimensions 70X87[1]

Pôles	Volt	Hz.	h.	16A		16A	
2P+T	200-250	50-60	6	**413.1663**	10/100	**413.1663F**	10/100
3P+T	380-415	50-60	6	**413.1666**	10/100	**413.1666F**	10/100
3P+N+T	346-415	50-60	6	**413.1667**	10/100	**413.1667F**	10/100



PRISES À ENCASTRER INCLINÉES

Dimensions 84X106[1]

Pôles	Volt	Hz.	h.	32A		32A	
2P+T	200-250	50-60	6	**413.3263**	10/100	**413.3263F**	10/100
3P+T	380-415	50-60	6	**413.3266**	10/100	**413.3266F**	10/100
3P+N+T	346-415	50-60	6	**413.3267**	10/100	**413.3267F**	10/100



PRISES À ENCASTRER DROITES

Dimensions 75X75[1]

Pôles	Volt	Hz.	h.	16A		32A	
2P+T	200-250	50-60	6	**423.1663**	10/100	**423.3263**	10/100
3P+T	380-415	50-60	6	**423.1666**	10/100	**423.3266**	10/100
3P+N+T	346-415	50-60	6	**423.1667**	10/100	**423.3267**	10/100



[1] Compatible avec boîtiers en saillie Série DOMO page 118

LE DISPOSITIF DE SÉCURITÉ «SAFE-IN».

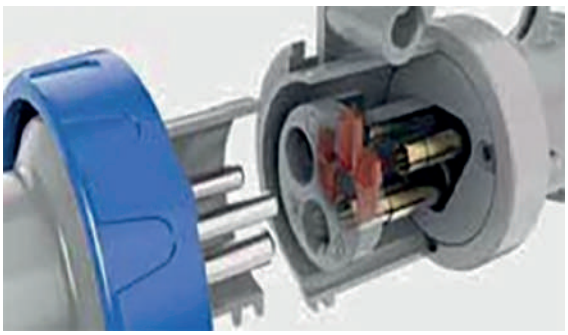

Le dispositif de sécurité «SAFE-IN», monté sur des versions spécifiques des prises industrielles 16A de la série OPTIMA, fonctionne comme la protection installée sur les prises domestiques :
Au moyen d'éclipses appropriées, il empêche tout contact accidentel ou volontaire avec les parties sous tension de la prise.
Cette protection offre une garantie de sécurité supplémentaire, en plus de celle déjà fournie par le couvercle à ressort monté sur les sur les prises.

Ajouter un **H** à la fin des références pour des prises industrielles 16A avec SAFE-IN : Exemple : 413.1663**H**

AUTRES MODÈLES NOUS CONSULTER

Boitier pour montage en saillie voir page 118

PRISES A ENCASTRER **16A à 125A IP66/IP67/IP69**



- Borne à vis
- Borne à perforation d'isolant
- Borne à ressort
- Borne à cage
- Conditionnement

CARACTÉRISTIQUES TECHNIQUES

Matière :	Thermoplastique
Degré de protection :	IP66/IP67/IP69
Résistance mécanique (20°C) :	IK08
Courant nominal :	16A-125A

PRISES À ENCASTRER INCLINÉES

				Dimensions 70 X 87[1]			
Pôles	**Volt**	**Hz.**	**h.**	**16A**		**16A**	
2P+T	200-250	50-60	6	**418.1663**	10/100	**418.1663F**	10/100
3P+T	380-415	50-60	6	**418.1666**	10/100	**418.1666F**	10/100
3P+N+T	346-415	50-60	6	**418.1667**	10/100	**418.1667F**	10/100



PRISES À ENCASTRER INCLINÉES

				Dimensions 84 X 106[1]			
Pôles	**Volt**	**Hz.**	**h.**	**32A**		**32A**	
2P+T	200-250	50-60	6	**418.3263**	10/50	**418.3263F**	10/50
3P+T	380-415	50-60	6	**418.3266**	10/50	**418.3266F**	10/50
3P+N+T	346-415	50-60	6	**418.3267**	10/50	**418.3267F**	10/50



PRISES À ENCASTRER INCLINÉES

				Dimensions 100x110[1]		Dimensions 114x114[1]	
Pôles	**Volt**	**Hz.**	**h.**	**63A**		**125A**	
2P+T	200-250	50-60	6	**418.6363**	6/30	**418.12563**	1/10
3P+T	380-415	50-60	6	**418.6366**	6/30	**418.12566**	1/10
3P+N+T	346-415	50-60	6	**418.6367**	6/30	**418.12567**	1/10



PRISES À ENCASTRER DROITES

				Dimensions 75x75 [1]			
Pôles	**Volt**	**Hz.**	**h.**	**16A**		**32A**	
2P+T	200-250	50-60	6	**428.1663**	10/100	**428.3263**	10/50
3P+T	380-415	50-60	6	**428.1666**	10/100	**428.3266**	10/50
3P+N+T	346-415	50-60	6	**428.1667**	10/100	**428.3267**	10/50



PRISES À ENCASTRER DROITES

				Dimensions 100x110[1]		Dimensions 114x114[1]	
Pôles	**Volt**	**Hz.**	**h.**	**63A**		**125A**	
2P+T	200-250	50-60	6	**428.6363**	6/30	**428.12563**	1/10
3P+T	380-415	50-60	6	**428.6366**	6/30	**428.12566**	1/10
3P+N+T	346-415	50-60	6	**428.6367**	6/30	**428.12567**	1/10



[1] Compatible avec boîtiers en saillie Série DOMO page 118

AUTRES MODÈLES NOUS CONSULTER

Boitier pour montage en saillie voir page 118

Série OPTIMA-REVERSE

FABRIQUÉ EN EUROPE

CONNECTIQUE > 50V

INVERSION DE PHASE



Borne à vis
Conditionnement

CARACTÉRISTIQUES TECHNIQUES

Matière :	Thermoplastique
Degré de protection :	IP44/IP66/IP67/IP69
Résistance mécanique (20°C) :	IK08
Courant nominal :	16A-32A

FICHES MOBILES MÂLES

IP44/IP54

Pôles	Volt	Hz.	h.	16A		32A	
3P+T	380-415	50-60	6	**213.1636RV**	10/50	**213.3236RV**	10/40
3P+N+T	346-415	50-60	6	**213.1637RV**	10/50	**213.3237RV**	10/40



IP66/IP67/69

Pôles	Volt	Hz.	h.	16A		32A	
3P+T	380-415	50-60	6	**218.1636RV**	10/50	**218.3236RV**	10/40
3P+N+T	346-415	50-60	6	**218.1637RV**	10/50	**218.3237RV**	10/40



SOCLES DE CONNECTEUR ENCASTRÉS **IP44/IP54**

				Dimensions 75x75 [1]			
Pôles	**Volt**	**Hz.**	**h.**	**16A**		**32A**	
3P+T	380-415	50-60	6	**243.1696RV**	10/50	**243.3296RV**	10/50
3P+N+T	346-415	50-60	6	**243.1697RV**	10/40	**243.3297RV**	10/40



SOCLES DE CONNECTEUR ENCASTRÉES **IP66/IP67/IP69**

				Dimensions 75x75 [1]			
Pôles	**Volt**	**Hz.**	**h.**	**16A**		**32A**	
3P+T	380-415	50-60	6	**248.1696RV**	10/50	**248.3296RV**	10/50
3P+N+T	346-415	50-60	6	**248.1697RV**	10/50	**248.3297RV**	10/50

[1] Compatible avec boîtiers en saillie Série DOMO page 118



SOCLES DE CONNECTEUR EN SAILLIE **IP66/IP67/IP69**

Pôles	Volt	Hz.	h.	16A		32A	
3P+T	380-415	50-60	6	**245.1696RV**	10	**245.3296RV**	10
3P+N+T	346-415	50-60	6	**245.1697RV**	10	**245.3297RV**	10



AUTRES MODÈLES NOUS CONSULTER

Série OPTIMA-BASE

FABRIQUÉ EN EUROPE

SCAME

CONNECTIQUE > 50V

☐ PRISES EN SAILLIE



Borne à vis
Conditionnement

CARACTÉRISTIQUES TECHNIQUES

Matière :	Thermoplastique
Degré de protection :	IP44/IP54
Résistance mécanique (20°C) :	IK08
Courant nominal :	16A-32A

INDUSTRIE

SOCLES DE PRISE EN SAILLIE



Pôles	Volt	Hz.	h.	16A		32A	
2P+T	200-250	50-60	6	**513.1653**	10/40	**513.3253**	10
3P+T	380-415	50-60	6	**513.1656**	10/40	**513.3256**	10
3P+N+T	346-415	50-60	6	**513.1657**	10/40	**513.3257**	10

COUVERCLES DE PROTECTION POUR CONNECTEURS ET FICHES MÂLES

Intensité	Pôles	Référence	
16A	2P+T	**570.90163**	10/100
16A	3P+T	**570.90164**	10/100
16A	3P+N+T	**570.90165**	10/100
32A	2P+T / 3P+T	**570.90324**	10/100
32A	3P+N+T	**570.90325**	10/100
63A	Tous types	**570.9063**	10
125A	Tous types	**570.9125**	10







Les fiches fixes et mobiles OPTIMA-REVERSE permettent une inversion rapide de deux phases pour le rétablissement du sens de rotation correct en cas de moteurs triphasés d'usagers mobiles et fixes.

L'inversion des phases s'effectue tout simplement en poussant et en tournant le support sur lequel sont installées les deux broches de phase au moyen d'un tournevis.





AUTRES MODÈLES NOUS CONSULTER

Série OPTIMA-TOP

FABRIQUÉ EN EUROPE

CONNECTIQUE > 50V

SOCLES ET PRISES



Borne à vis
Borne à cage
Conditionnement

CARACTÉRISTIQUES TECHNIQUES

Matière :	Thermoplastique
Degré de protection :	IP44/IP54 IP66/IP67/IP69
Résistance mécanique (20°C) :	IK08
Courant nominal :	16A-125A

PRISES DE COURANT EN SAILLIE

IP44/IP54

Pôles	Volt	Hz.	h.	16A		32A	
2P+T	200-250	50-60	6	513.1653T	10/40	513.3253T	10
3P+T	380-415	50-60	6	513.1656T	10/40	513.3256T	10
3P+N+T	346-415	50-60	6	513.1657T	10/40	513.3257T	10



PRISES DE COURANT EN SAILLIE

IP66/IP67/IP69

Pôles	Volt	Hz.	h.	16A		32A	
2P+T	200-250	50-60	6	518.1653T	10/40	518.3253T	10
3P+T	380-415	50-60	6	518.1656T	10/40	518.3256T	10
3P+N+T	346-415	50-60	6	518.1657T	10/40	518.3257T	10



IP66/IP67/IP69

Pôles	Volt	Hz.	h.	63A		125A	
2P+T	200-250	50-60	6	518.6353T	4	518.12553T	1/4
3P+T	380-415	50-60	6	518.6356T	4	518.12556T	1/4
3P+N+T	346-415	50-60	6	518.6357T	4	518.12557T	1/4



SOCLES DE CONNECTEUR EN SAILLIE

IP66/IP67/IP69

Pôles	Volt	Hz.	h.	63A		125A	
2P+T	200-250	50-60	6	245.6393T	4	245.12593T	4
3P+T	380-415	50-60	6	245.6396T	4	245.12596T	4
3P+N+T	346-415	50-60	6	245.6397T	4	245.12597T	4



AUTRES MODÈLES NOUS CONSULTER

SOCLES



Borne à vis
Conditionnement

CARACTÉRISTIQUES TECHNIQUES

Matière :	Thermoplastique
Degré de protection :	IP44/IP54 IP66/IP67/IP69
Résistance mécanique (20°C) :	IK08
Courant nominal :	16A-32A

SOCLES DE CONNECTEUR A ENCASTRER

IP44/IP54

Pôles	Volt	Hz.	h.	16A		32A	
2P+T	200-250	50-60	6	**242.1693**	10/100	**242.3293**	10/100
3P+T	380-415	50-60	6	**242.1696**	10/100	**242.3296**	10/100
3P+N+T	346-415	50-60	6	**242.1697**	10/100	**242.3297**	10/100



SOCLES DE CONNECTEUR A ENCASTRER

IP66/IP67

Pôles	Volt	Hz.	h.	16A		32A	
2P+T	200-250	50-60	6	**247.1693**	10/100	**247.3293**	10/100
3P+T	380-415	50-60	6	**247.1696**	10/100	**247.3296**	10/100
3P+N+T	346-415	50-60	6	**247.1697**	10/100	**247.3297**	10/100





AUTRES MODÈLES NOUS CONSULTER

Série OPTIMA-UL

CONNECTIQUE UL



CARACTÉRISTIQUES TECHNIQUES

Matière :	Thermoplastique
Degré de protection :	IP44/IP67/IP69
Résistance mécanique (20°C) :	IK10
Courant nominal :	20A-100A
Connexion :	Borne à vis

FICHES & PRISES MOBILES IP67/IP69 [1]

					Fiches mobiles		Prises mobiles	
Pôles	**Volt**	**Hz.**	**A**	**H**	**Code**		**Code**	
2P+T	200-250	50-60	**20A**	6	**SCA320P6W**	1/5	**SCA320C6W**	1/5
3P+T	380-415	50/60	**30A**	6	**SCA430P6W**	1/5	**SCA430C6W**	1/5
3P+N+T	346-415	50/60	**60A**	6	**SCM560P6W**	1	**SCM560C6W**	1
3P+N+T	346-415	50/60	**100A**	6	**SCM5100P6W**	1	**SCM5100C6W**	1



[1] **Pour les modèles IP44**, remplacer dans la référence le « W » par « S »

SOCLES DE CONNECTEUR & SOCLES DE PRISE IP67/IP69 [1]

					Socles de connecteur		Socles de prise	
Pôles	**Volt**	**Hz.**	**A**	**H**	**Code**		**Code**	
2P+T	200-250	50-60	**20A**	6	**SCA320B6W**	1/5	**SCA320R6W**	1/5
3P+T	380-415	50/60	**30A**	6	**SCA430B6W**	1/5	**SCA430R6W**	1/5
3P+N+T	346-415	50/60	**60A**	6	**SCM560B6W**	1	**SCM560R6W**	1
3P+N+T	346-415	50/60	**100A**	6	**SCM5100B6W**	1	**SCM5100R6W**	1



[1] **Pour les modèles IP44**, remplacer dans la référence le « W » par « S »

Série ADVANCE-GRP [UL]

CONNECTIQUE UL



CARACTÉRISTIQUES TECHNIQUES

Matière :	Polyester renforcé
Degré de protection :	IP66/IP67/IP69
Résistance mécanique (20°C) :	IK10
Courant nominal :	20A-60A
Connexion :	Borne à vis

SOCLES DE PRISE

Pôles	**Volt**	**Hz.**	**A**	**H**	**Code**	
2P+T	200-250	50-60	**20A**	6	**SCM320MI6W**	1/6
3P+T	380-415	50/60	**30A**	6	**SCM430MI7W**	1/6
3P+N+T	346-415	50/60	**60A**	6	**SCM360MI7W**	1



Nous consulter pour toutes les autres configurations

Série OPTIMA-SEVEN

FABRIQUÉ EN EUROPE

SCAME

CONNECTIQUE SPÉCIALE





CARACTÉRISTIQUES TECHNIQUES

Matière :	Thermoplastique
Degré de protection :	IP44/IP67/IP69
Résistance mécanique (20°C) :	IK10
Courant nominal :	20A-32A
Connexion :	Borne à vis

FICHES & PRISES MOBILES, SOCLES

Fiches mobiles					IP44		IP67/IP69	
Pôles	**Volt**	**Hz.**	**A**	**H**	**Code**		**Code**	
6P+T	380-415	50/60	**16A**	6	**213.1637-7**	10	**218.1637-7**	10
6P+T	346-415	50/60	**32A**	6	**213.3237-7**	10	**218.3237-7**	10
Prises mobiles								
6P+T	380-415	50/60	**16A**	6	**313.1647-7**	10	**318.1647-7**	10
6P+T	346-415	50/60	**32A**	6	**313.3247-7**	10	**318.3247-7**	10
Socles de connecteur à encastrer								
6P+T	380-415	50/60	**16A**	6	**243.1697-7**	10	**248.1697-7**	10
6P+T	346-415	50/60	**32A**	6	**243.3297-7**	10	**248.3297-7**	10
Prises à encastrer								
6P+T	380-415	50/60	**16A**	6	**413.1667-7**	10	**418.1667-7**	10
6P+T	346-415	50/60	**32A**	6	**413.3267-7**	10	**418.3267-7**	10
Socles de connecteur en saillie								
6P+T	380-415	50/60	**16A**	6	**240.1697-7**	10	**245.1697-7**	10
6P+T	346-415	50/60	**32A**	6	**240.3297-7**	10	**245.3297-7**	10
Prises en saillie								
6P+T	380-415	50/60	**16A**	6	**512.1657-7**	10	**517.1657-7**	5
6P+T	346-415	50/60	**32A**	6	**512.3257-7**	10	**517.3257-7**	5













Nous consulter pour toutes les autres configurations

Série OPTIMA-METAL

FABRIQUÉ EN FRANCE

CONNECTIQUE SPÉCIALE







CARACTÉRISTIQUES TECHNIQUES

Matière :	Aluminium trempé moulé sous pression
Degré de protection :	IP67
Résistance mécanique (20°C) :	IK10
Courant nominal :	160A/800A

Nous consulter pour toutes les autres configurations

INDUSTRIE

Série IEC309

CONNECTIQUE < 50V

FICHES ET PRISES



Borne à vis
Conditionnement

CARACTÉRISTIQUES TECHNIQUES

Matière :	Thermoplastique
Degré de protection :	IP44/IP54
Résistance mécanique (20°C) :	IK08
Courant nominal :	16A-32A
Position horaire :	4 - 10 - 12

FICHES MOBILES MÂLES

Pôles	Volt	Hz.	h.	16A		32A	
2P	20-25	50-60	-	**230.1600**	10/100	**230.3200**	10/100
2P	40-50	50/60	12	**230.1601**	10/100	**230.3201**	10/100
2P	20-25	50/60	10	**230.1602**	10/100	**230.3202**	10/100
3P	20-25 40-50	100/200	4	**230.16030**	10/100	**230.32030**	10/100



PRISES MOBILES FEMELLES

Pôles	Volt	Hz.	h.	16A		32A	
2P	20-25	50-60	-	**330.1605**	10/100	**330.3205**	10/100
2P	40-50	50/60	12	**330.1606**	10/100	**330.3206**	10/100
2P	20-25	50/60	10	**330.1607**	10/100	**330.3207**	10/100
3P	20-25 40-50	100/200	4	**330.16080**	10/100	**330.32080**	10/100



PRISES A ENCASTRER

Dimensions 70x87 [1]

Pôles	Volt	Hz.	h.	16A		32A	
2P	20-25	50-60	-	**430.1615**	10/100	**430.3215**	10/100
2P	40-50	50/60	12	**430.1616**	10/100	**430.3216**	10/100
2P	20-25	50/60	10	**430.1617**	10/100	**430.3217**	10/100
3P	20-25 40-50	100/200	4	**430.16180**	10/100	**430.32180**	10/100



[1] Compatible avec boîtiers en saillie Série DOMO page 118

FICHES ET PRISES



Borne à vis
Conditionnement

CARACTÉRISTIQUES TECHNIQUES

Matière :	Thermoplastique
Degré de protection :	IP66/IP67
Résistance mécanique (20°C) :	IK08
Courant nominal :	16A-32A
Position horaire :	4 - 10 - 12

FICHES MOBILES MÂLES

Pôles	Volt	Hz.	h.	16A		32A	
2P	20-25	50-60	-	**235.1600**	10/100	**235.3200**	10/100
2P	40-50	50/60	12	**235.1601**	10/100	**235.3201**	10/100
2P	20-25	50/60	10	**235.1602**	10/100	**235.3202**	10/100
3P	20-25 40-50	100/200	4	**235.16030**	10/100	**235.32030**	10/100



PRISES MOBILES FEMELLES

Pôles	Volt	Hz.	h.	16A		32A	
2P	20-25	50-60	-	**335.1605**	10/100	**335.3205**	10/100
2P	40-50	50/60	12	**335.1606**	10/100	**335.3206**	10/100
2P	20-25	50/60	10	**335.1607**	10/100	**335.3207**	10/100
3P	20-25 40-50	100/200	4	**335.16080**	10/100	**335.32080**	10/100



PRISES A ENCASTRER

Dimensions 70x87 [1]

Pôles	Volt	Hz.	h.	16A		32A	
2P	20-25	50-60	-	**435.1615**	10/100	**435.3215**	10/100
2P	40-50	50/60	12	**435.1616**	10/100	**435.3216**	10/100
2P	20-25	50/60	10	**435.1617**	10/100	**435.3217**	10/100
3P	20-25 40-50	100/200	4	**435.16180**	10/100	**435.32180**	10/100



[1] Compatible avec boîtiers en saillie Série DOMO page 118

PRISES À USAGE DOMESTIQUE


570.2091


570.3100

CARACTÉRISTIQUES TECHNIQUES

Matière :	Thermoplastique
Degré de protection :	IP54 IP66/IP67/IP69
Résistance mécanique (20°C) :	IK08
Courant nominal :	16A

CONNECTIQUES

Standard	Description	Plastron (mm)	Obturateur	Référence	
IP54 - Socles de prise à encastrer					
Français	16A 2P + T	50x60	Avec	**570.2091**	10/100
				570.2091N-SW [1]	
		70X87		**570.4091**	
				570.4091N-SW[1]	
IP66/IP67/IP69 - Fiches mobiles NF					
Français Allemand	2P+T 16A	-		**570.3100**	10/40
Français		-		**570.3150**	
IP66/IP67/IP69 - Socles de prises à encastrer					
Français	2P+T 16A	70X87		**570.4591**	10/40
		75X75		**570.7591**	



[1] avec microswitch, produit de couleur noir

BOÎTIERS SAILLIE NUS

Description		Adapté pour prise de courant	Plastron (mm)	Entrée câble						
					IP66 / IP67 / IP69			**IP66**		
Boite droite	Défonçable	16A	70x87	-	**570.0016**					10/100
		32A	84x106	-	**570.0032**					10
Boite d'angle	Défonçable	16A	70x87	M20/M25		**570.0116**				10
		32A	84x106	M32		**570.0132**				10
	Filetée	16A	70x87	M20x1.5			**570.0116.20**			10
		16A	70x87	M25x1.5			**570.0116.25**			10
		32A	84x106	M32x1.5			**570.0132.32**			10
		63A	100x110	M40X1.5			**570.M0163**			6
		125A	114x114	M63x1.5			**570.M0125**			6
Plastron adaptateur de 84x106mm			75X75mm					**654.0108**		5
Kit de fixation pour prise NF									**570.2001**	10

Série DOMOPLUS

FABRIQUÉ EN ITALIE

SCAME

PRISES À USAGE DOMESTIQUE



570.6481.60



570.6411

CARACTÉRISTIQUES TECHNIQUES

Matière :	Thermoplastique
Degré de protection :	IP66
Résistance mécanique (20°C) :	IK08

PRISES A ENCASTRER

	Standard	Description	Observation	Référence	
	Français	16A 2P+T	Avec plastron 70x87	**570.6411**	1/12
	Données (Data)	PRISE RJ45	Type RJ45-CAT.6	**570.6481.60**	1/12

COMPATIBILITÉ



AUTRES MODÈLES NOUS CONSULTER

INDUSTRIE

Série PROTECTA

PRISES DE COURANT ÉTANCHES IP66



CARACTÉRISTIQUES TECHNIQUES

Matière :	Thermoplastique
Degré de protection :	IP66
Résistance mécanique (20°C) :	IK07
Tension nominale:	250V

DESCRIPTION

Gamme complète d'interrupteurs et de prises de courant domestiques IP66, robustes et résistantes aux rayons UV grâce à l'utilisation de technopolymères haute résistance. Les prises de courant électriques sont disponibles dans les principales normes internationales. Disponibles pour un montage en saillie ou encastré. Idéal pour les installations dans les jardins et autres lieux exposés à l'eau et à la poussière, ainsi que dans le secteur tertiaire et l'industrie légère.

PRISES A ENCASTRER

	Standard	Description	Observation	Référence	
	Français	16A 2P+T	M95(95x95mm)	**137.4511**	1/12
	Données (Data)	PRISE RJ45	Type RJ45-CAT.6	**137.4581.60**	1/12

PRISES EN SAILLIE

	Standard	Description	Observation	Référence	
	Français	16A 2P+T	M95(95x95mm)	**137.6511**	1/12
	Données (Data)	PRISE RJ45	Type RJ45-CAT.6	**137.6581.60**	1/12

AUTRES MODÈLES NOUS CONSULTER

FABRIQUÉ EN ITALIE

SCAME

PRISES AVEC DISPOSITIF DE VERROUILLAGE > 50V



CARACTÉRISTIQUES TECHNIQUES

Matière :	Thermoplastique
Degré de protection :	IP66/IP67/IP69
Résistance mécanique (20°C) :	IK10
Courant nominal :	16A/32A/63A

SANS PORTE-FUSIBLE >> MONTAGE ENCASTRÉ

IP66/IP67/IP69

Pôles	Volt	Hz.	h.	Dimensions (mm)	16A		32A	
2P+T	200-250	50-60	6	103X230	407.1683	1/10	407.3283	1/10
3P+T	380-415				407.1686		407.3286	
3P+N+T	346-415				407.1687		407.3287	



Pôles	Volt	Hz.	h.	Dimensions (mm)	63A	
2P+T	200-250	50-60	6	136X275	407.6383	1/10
3P+T	380-415				407.6386	
3P+N+T	346-415				407.6387	



SANS PORTE-FUSIBLE >> MONTAGE EN SAILLIE

IP66/IP67/IP69

Pôles	Volt	Hz.	h.	-	16A		32A	
2P+T	200-250	50-60	6	-	507.1683	1/10	507.3283	1/10
3P+T	380-415			-	507.1686		507.3286	
3P+N+T	346-415			-	507.1687		507.3287	



AVEC PORTE-FUSIBLE >> MONTAGE ENCASTRÉ

IP66/IP67/IP69

Pôles	Volt	Hz.	h.	Dimensions (mm)	16A		32A	
2P+T	200-250	50-60	6	103X230	408.1683	1/10	408.3283	1/10
3P+T	380-415				408.1686		408.3286	
3P+N+T	346-415				408.1687		408.3287	



AVEC PORTE-FUSIBLE >> MONTAGE EN SAILLIE

IP66/IP67/IP69

Pôles	Volt	Hz.	h.	-	16A		32A	
2P+T	200-250	50-60	6	-	508.1683	1/10	508.3283	1/10
3P+T	380-415			-	508.1686		508.3286	
3P+N+T	346-415			-	508.1687		508.3287	



AUTRES MODÈLES NOUS CONSULTER

BASES MODULAIRES

FABRIQUÉ EN ITALIE



CARACTÉRISTIQUES TECHNIQUES

Matière :	Thermoplastique
Degré de protection :	IP65/IP66
Résistance mécanique (20°C) :	IK08
Courant nominal :	16A/32A/63A

DESCRIPTION

Le système PROXIMA est un système de prises de courant verrouillables de 16A à 63A, avec ou sans protection par fusible dans les versions 16A et 32A.

Le système se compose de prises encastrées qui peuvent être montées sur des boîtiers dédiés dans des configurations de 1 à 4 prises, également avec une boîte de jonction ou un coffret modulaire
(voir la série PROXIMA page 125)

Le système est complété par une gamme de plastrons pleins ou d'adaptateurs avec des découpes pour l'installation des prises industrielles de la série OPTIMA et des prises domestiques de la série DOMO IP54 ou DOMOPLUS IP66 (fiche insérée).







Exemples d'applications

PRINCIPALES CARACTÉRISTIQUES









01 Système de fermeture de la fenêtre par pression (clé Yale sur demande)
02 Points de fixation inférieurs oblongs et ouverts pour faciliter les opérations de fixation au mur
03 Points de fixation extérieurs intégrés
04 Support métallique pour faciliter la fixation au mur pendant la procédure d'installation
05 Faces pleines avec marques de perçage
06 Fenêtre entièrement affleurante pour éviter le dépôt de saleté et de poussière.

INSTALLATION EN SAILLIE 1 PROXIMA + COFFRET MODULAIRE

Description	IP	Dimensions (mm)	Notes	Code	
Module de base	IP65	107X438X110	1x16A-32A+5DIN	**573.5111**	1
		140X485X110	1x63A+7DIN	**573.5211**	1



INSTALLATION EN SAILLIE 2 PROXIMA + COFFRET MODULAIRE

Description	IP	Dimensions (mm)	Notes	Code	
Module de base	IP65	212X438X110	2x16A-32A+10DIN	**573.5121**	1



INSTALLATION EN SAILLIE 3 PROXIMA + COFFRET MODULAIRE

Description	IP	Dimensions (mm)	Notes	Code	
Module de base	IP65	317X438X110	3x16A-32A+16DIN	**573.5131**	1
Distribution assemblage	IP65	477X550X156	2x16A-32A+1x63A+24DIN	**573.5351**	1

Découpes positionnées en bas pour contenir une prise 16A (70x87mm) ou, avec une adaptation appropriée, une prise 32A (84x106mm) et la série DOMOPLUS page 119.



INSTALLATION EN SAILLIE 4 PROXIMA + COFFRET MODULAIRE

Description	IP	Dimensions (mm)	Notes	Code	
Distribution assemblage	IP65	477X550X156	4x16A-32A+24DIN	**573.5381**	1

Découpes positionnées en bas pour contenir une prise 16A (70x87mm) ou, avec une adaptation appropriée, une prise 32A (84x106mm) et la série DOMOPLUS page 119.



FABRIQUÉ EN ITALIE

PRISES AVEC DISPOSITIF DE VERROUILLAGE > 50V



CARACTÉRISTIQUES TECHNIQUES

Matière :	Thermoplastique
Degré de protection :	IP44
Résistance mécanique (20°C) :	IK08
Courant nominal :	16A/32A

PRISES A ENCASTRER

Dimensions 136x125mm



Pôles	Volt	Hz.	h.	16A		32A	
2P+T	200-250	50-60	6	400.1683	6	400.3283	6
3P+T	380-415	50/60	6	400.1686	6	400.3286	6
3P+N+T	346-415	50/60	6	400.1687	6	400.3287	6

PRISES EN SAILLIE



Pôles	Volt	Hz.	h.	16A		32A	
2P+T	200-250	50-60	6	500.1683	6	500.3283	6
3P+T	380-415	50/60	6	500.1686	6	500.3286	6
3P+N+T	346-415	50/60	6	500.1687	6	500.3287	6

Montage à encastrer | **Montage en saillie**

16A - 32A

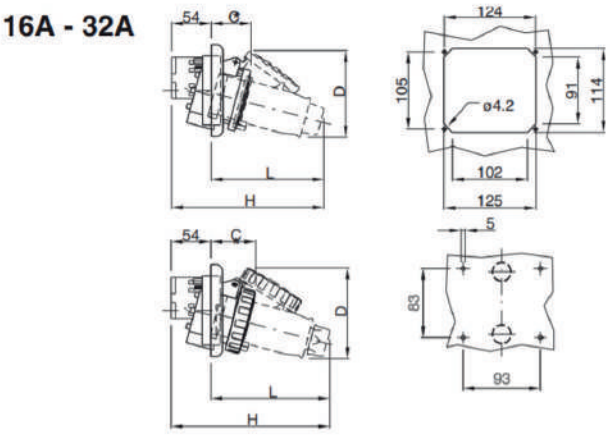

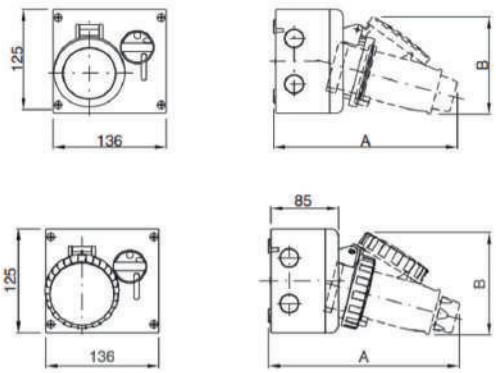

63A

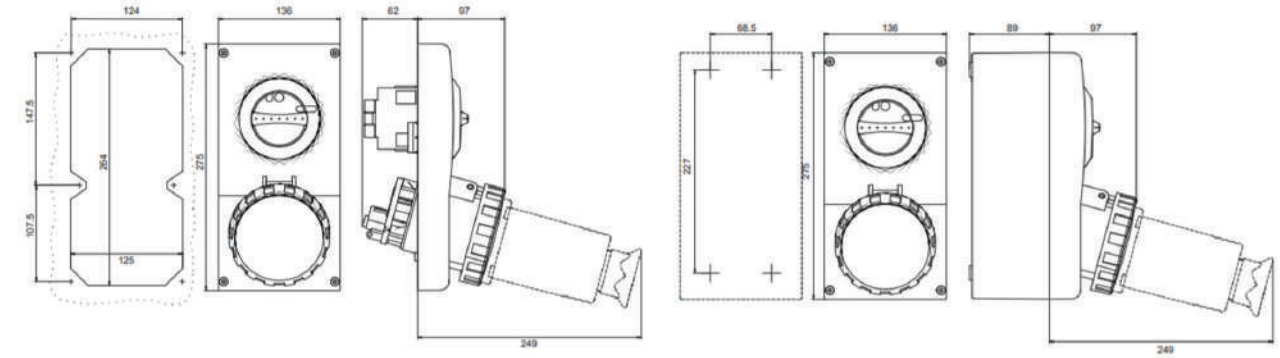

AUTRES MODÈLES NOUS CONSULTER



CARACTÉRISTIQUES TECHNIQUES

Matière :	Thermoplastique
Degré de protection :	IP66/IP67
Résistance mécanique (20°C) :	IK08
Courant nominal :	16A/63A

PRISES A ENCASTRER

Dimensions 136x125

Pôles	Volt	Hz.	h.	16A		32A	
2P+T	200-250	50-60	6	**405.1683**	6	**405.3283**	6
3P+T	380-415	50/60	6	**405.1686**	6	**405.3286**	6
3P+T	380-440	50/60	3	-		**405.32864**	6
3P+N+T	346-415	50/60	6	**405.1687**	6	**405.3287**	6



Dimensions 136x275

Pôles	Volt	Hz.	h.	63A	
2P+T	200-250	50-60	6	**405.6383**	6
3P+T	380-415	50/60	6	**405.6386**	6
3P+N+T	346-415	50/60	6	**405.6387**	6



PRISES EN SAILLIE

Pôles	Volt	Hz.	h.	16A		32A	
2P+T	200-250	50-60	6	**505.1683**	6	**505.3283**	6
3P+T	380-415	50/60	6	**505.1686**	6	**505.3286**	6
3P+T	380-440	50/60	3	-		**505.32864**	6
3P+N+T	346-415	50/60	6	**505.1687**	6	**505.3287**	6



Pôles	Volt	Hz.	h.	63A	
2P+T	200-250	50-60	6	**505.6383**	6
3P+T	380-415	50/60	6	**505.6386**	6
3P+N+T	346-415	50/60	6	**505.6387**	6



Pour les boîtiers pour montage en saillie
se référer à la page 132



Combinaison pour montage encastré



Combinaison de boîtiers
pour montage en saillie



Combinaisons de bases modulaires
pour montage en saillie

AUTRES MODÈLES NOUS CONSULTER

FABRIQUÉ EN ITALIE

PRISES AVEC DISPOSITIF DE VERROUILLAGE > 50V



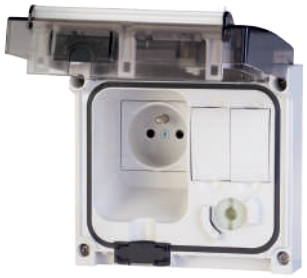

CARACTÉRISTIQUES TECHNIQUES

Matière :	Thermoplastique
Degré de protection :	IP56
Résistance mécanique (20°C) :	IK08
Courant nominal :	16A

PRISES A ENCASTRER DIMENSIONS 136MMX125MM

	Standard	Obturateur	250 V	Sans Protection	Fusible 6.3x32	Disjoncteur	Disjoncteur différentiel 10mA	
	Italien P17/11	Avec	16A - 2P+T	409.0403	409.1403	409.2403	409.3403	1/6
	Italien P30			409.0404	409.1404	409.2404	409.3404	1/6
	Pluristandard			409.0405	409.1405	409.2405	409.3405	1/6
	Français			409.0411	409.1411	409.2411	409.3411	1/6
	Allemand	Sans		409.0412	409.1412	409.2412	409.3412	1/6
	Allemand	Avec		409.0407	409.1407	409.2407	409.3407	1/6
	Anglais			409.0413	409.1413	409.2413	409.3413	1/6
	Néo zélandais	Sans	13A - 2P+T	409.0427	409.1427	409.2427	409.3427	1/6
	Suisse			409.0417	409.1417	409.2417	409.3417	1/6
	Afrique du Sud	Avec	16A - 2P+T	409.0428	409.1428	409.2428	409.3428	1/6
	Indien		6/16A - 2P+T	409.0429	409.1429	409.2429	409.3429	1/6

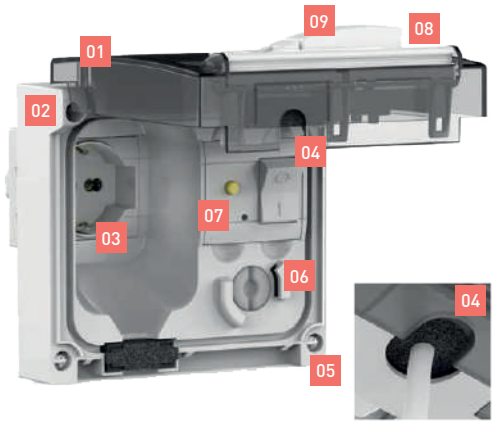

01 Couvercle en polycarbonate teinté

02 Fermeture automatique avec ressort

03 Prises domestiques conformes aux principales normes internationales

04 Joints de manchon de câble pour maintenir le degré de protection IP56 même lorsque la fiche est insérée

05 Vis de fermeture captives en acier inoxydable

06 Interrupteur 1P+N

07 Disponible en versions sans protection, avec fusible de protection, protection MCB ou RCBO

08 Couvercle équipé d'une ailette pour faciliter les opérations d'ouverture et de fermeture

09 Bouton de fermeture verrouillable avec verrouillage en position 0 et 1

AUTRES MODÈLES NOUS CONSULTER

FABRIQUÉ EN ITALIE

SCAME

BASES MODULAIRES



CARACTÉRISTIQUES TECHNIQUES

Matière :	Thermoplastique
Degré de protection :	IP66
Résistance mécanique (20°C) :	IK08
Courant nominal :	16A/32A/63A

DESCRIPTION

OMNIA est un système de prises de courant à verrouillage industriel de 16A à 63A (série OMNIA) et de prises de courant domestiques IP56 avec fiche insérée (série OMNIAPLUS), avec des dimensions compactes et une grande flexibilité d'installation.

Le système est composé de socles modulaires pour montage en surface dans des configurations allant jusqu'à 4 prises avec boîte de jonction ou coffret modulaire.

Des adaptateurs spécifiques permettent l'installation sur les boîtiers OMNIA de prises industrielles et domestiques étanches sans verrouillage.

INDUSTRIE

Compatibilité du système OMNIA avec
- la série OMNIA composants et supports,
- la série OMNIAPLUS,
- la série ISOLATORS-TP,
- la série DOMO,
- la série DOMOPLUS.

Adaptateurs disponibles :
- 136mm x 125 mm pour les embases
- 70mm x 87mm
- et 84mm x 10mm

Note : Des adaptateurs sont disponibles, nous consulter

BOÎTES DE MONTAGE EN SURFACE

BASES MODULAIRES POUR MONTAGE EN SURFACE



	Simple	Simple	Double	Double avec boîte de jonction	Triple avec boîte boîte de jonction	Quadruple avec boîte de jonction	Double avec volet modulaire	Triple avec volet modulaire	Quadruple avec volet modulaire
16/32A	572.0310*	-	572.0322	572.0312	572.0314	572.0316	572.0311	572.0313	572.0315
63A	-	572.0308	-	-	-	-	-	-	-

* 572.0309 avec version fusible 32A

Série ADVANCE 2

FABRIQUÉ EN ITALIE

PRISES AVEC DISPOSITIF DE VERROUILLAGE > 50V

CARACTÉRISTIQUES TECHNIQUES

Matière :	Thermoplastique
Degré de protection :	IP44/IP66/IP/IP67 IP69
Résistance mécanique (20°C) :	IK07/IK09
Courant nominal :	16A/32A/63A/125A

PRISES EN SAILLIE

IP44

Pôles	Volt	Hz.	h.	Dimensions (mm)	16A		32A	
2P+T	200-250	50-60	6	106x240 M25	**560.1683**	1/12	**560.3283**	1/12
3P+T	380-415	50/60	6	106x240 M25	**560.1686**	1/12	**560.3286**	1/12
3P+N+T	346-415	50/60	6	106x240 M25	**560.1687**	1/12	**560.3287**	1/12



IP66/IP67

Pôles	Volt	Hz.	h.	Dimensions (mm)	16A		32A	
2P+T	200-250	50/60	6	106x240 M25	**561.1683**	1/12	**561.3283**	1/12
3P+T	380-415	50/60	6	106x240 M25	**561.1686**	1/12	**561.3286**	1/12
3P+T	380-440	50/60	3	106x240 M25			**561.32864**	1/12
3P+N+T	346-415	50/60	6	106x240 M25	**561.1687**	1/12	**561.3287**	1/12



Pôles	Volt	Hz.	h.	Dimensions (mm)	63A	
2P+T	200-250	50/60	6	136x390 M40	**561.6383**	1/4
3P+T	380-415	50/60	6	136x390 M40	**561.6386**	1/4
3P+N+T	346-415	50/60	6	136x390 M40	**561.6387**	1/4



IP66/IP67/IP69

Pôles	Volt	Hz.	h.	Dimensions (mm)	125A	
2P+T	200-250	50/60	6	136x390 M63	**548.12583**	1/4
3P+T	380-415	50/60	6	136x390 M63	**548.12586**	1/4
3P+N+T	346-415	50/60	6	136x390 M63	**548.12587**	1/4







AUTRES MODÈLES NOUS CONSULTER

FABRIQUÉ EN ITALIE

SCAME

PRISES AVEC DISPOSITIF DE VERROUILLAGE > 50



CARACTÉRISTIQUES TECHNIQUES

Matière :	Polyester renforcé
Degré de protection :	IP66/IP67/IP69
Résistance mécanique (20°C) :	IK10
Courant nominal :	16A/32A/63A/125A
Tenue au feu :	960°C

TRÈS HAUTE RÉSISTANCE A LA CHALEUR ET AU FEU



Le polyester renforcé fibres de verre utilisé pour ADVANCE-GRP garantit une résistance optimale à la chaleur et au feu, sans propagation des flammes, sans émission d'halogènes et sans fumée.
Ce matériel présente un taux d'auto-extinguibilité optimal :
- Glow Wire 960°C selon l'EN 60695-2-1,
- V0 selon l'UL94.

Prévu pour les applications exigeant l'utilisation de composants à faible émission de fumées et sans halogènes LSOH (Low Smoke Zero Halogen).

RÉSISTANCE AUX AGENTS ATMOSPHÉRIQUES



Les structures et matériaux utilisés font d'ADVANCE-GRP un produit également adapté aux conditions environnementales les plus extrêmes. Le triple degré de protection IP66, IP67 et IP69 (IP66 pour 125A), garantit une excellente résistance à l'entrée de corps solides ou liquides dans les boîtiers.
Excellente résistance aux UV, exceptionnelle fiabilité aux sollicitations environnementales et d'utilisation avec des températures ambiantes extrêmes (-40°C +60°C).

RÉSISTANCE AUX AGENTS CHIMIQUES



Les prises inter-verrouillées et les boîtiers ADVANCE-GRP, grâce au polyester renforcé fibre de verre avec lesquels ils sont réalisés, présentent une résistance optimale aux substances chimiques agressives, solutions salines, acides dilués, hydrocarbures, huiles minérales et substances alcooliques. Ils sont parfait dans
les applications en atmosphères fortement corrosives.

TRÈS HAUTE RÉSISTANCE AUX CHOCS



Le polyester renforcé fibres de verre utilisé pour ADVANCE-GRP et la haute épaisseur des parois des boîtiers offrent une résistance mécanique optimale aux chocs.
La technologie SMC utilisée pour la production des boîtiers fait d'ADVANCE-GRP un produit indestructible. Résistance aux chocs des boîtiers supérieure à 20J (IK10) selon l'EN50102, y compris en conditions de température limite (-40°C +60°C).

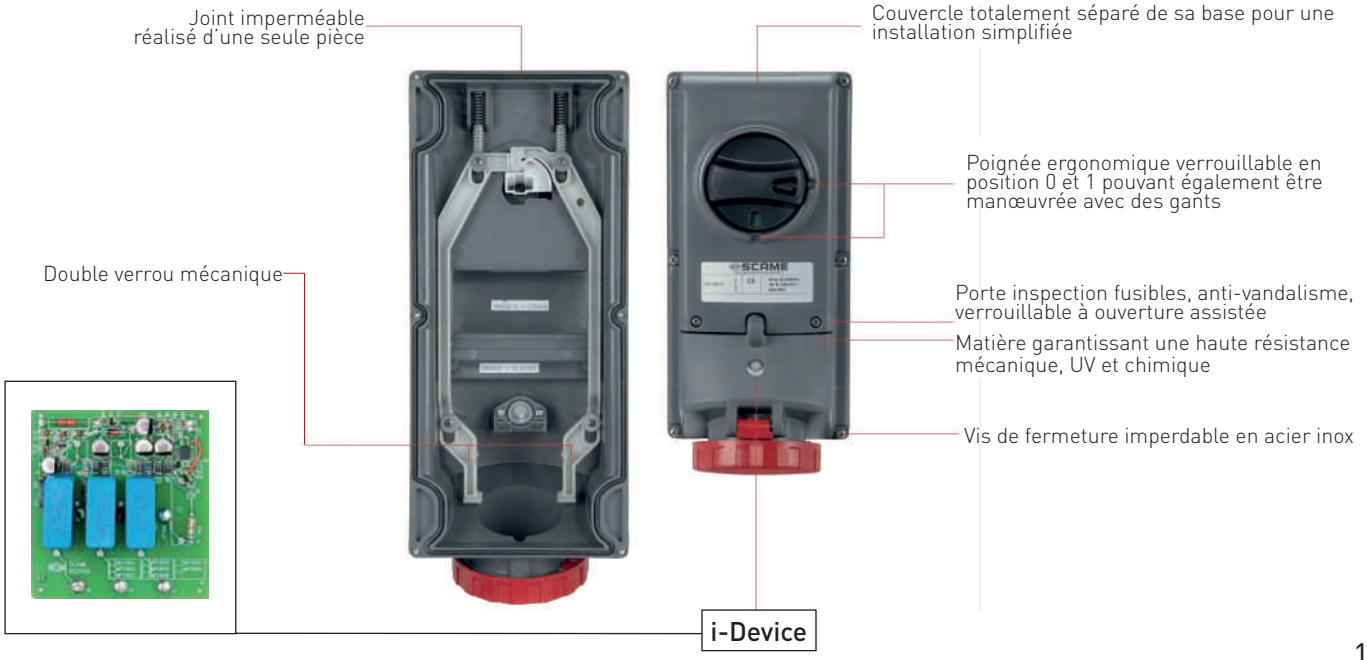

FABRIQUÉ EN ITALIE

PRISES AVEC DISPOSITIF DE VERROUILLAGE > 50V



CARACTÉRISTIQUES TECHNIQUES

Matière :	Thermoplastique
Degré de protection :	IP66/IP67/IP69
Résistance mécanique (20°C) :	IK10
Courant nominal :	16A/32A/63A/125A

SANS BASE - SANS PORTE-FUSIBLE

Pôles	Volt	Hz.	h.	16A		32A	
2P+T	200-250	50-60	6	**403.1683**	1	**403.3283**	1
3P+T	380-415	50/60	6	**403.1686**	1	**403.3286**	1
3P+T	380-440	50/60	3			**403.32864**	1
3P+N+T	346-415	50/60	6	**403.1687**	1	**403.3287**	1



Pôles	Volt	Hz.	h.	63A		AVEC BASE 125A	
2P+T	200-250	50-60	6	**403.6383**	1	**503.12583**	1
3P+T	380-415	50/60	6	**403.6386**	1	**503.12586**	1
3P+N+T	346-415	50/60	6	**403.6387**	1	**503.12587**	1



SANS BASE - AVEC PORTE-FUSIBLE (**-F**) / AVEC DISJONCTEUR MAGNÉTO-THERMIQUE (**-M**)

Pôles	Volt	Hz.	h.	16A		32A	
2P+T	200-250	50-60	6	**403.1683-F** **403.1683-M**	1	**403.3283-F** **403.3283-M**	1
3P+T	380-415	50/60	6	**403.1686-F** **403.1686-M**	1	**403.3286-F** **403.3286-M**	1
3P+T	380-440	50/60	3	-	-	**403.32864-F** **403.32864-M**	1
3P+N+T	346-415	50/60	6	**403.1687-F**	1	**403.3287-F**	1



Pôles	Volt	Hz.	h.	63A		AVEC BASE 125A	
2P+T	200-250	50-60	6	**403.6383-F** **403.6383-M**	1	**503.12583-F** **503.12583-M**	1
3P+T	380-415	50/60	6	**403.6386-F** **403.6386-M**	1	**503.12586-F** **503.12586-M**	1
3P+N+T	346-415	50/60	6	**403.6387-F** **403.6387-M**	1	**503.12587-F** **503.12587-M**	1



i-Device

Un dispositif électronique (Intelligence Device) contrôle l'état de la prise inter verrouillée en surveillant le fonctionnement électrique : le fonctionnement de la carte de signalisation et de contrôle est également garanti si la charge n'est pas activée :

VOYANT DE SIGNALISATION ALLUMÉ

- indique que les fusibles ne sont pas interrompus et qu'il y a présence de toutes les phases,
- indique que la prise est sous tension.

VOYANT DE SIGNALISATION CLIGNOTANT

- signale l'interruption d'un ou plusieurs fusibles,
- signale l'absence d'une phase[1].

VOYANT DE SIGNALISATION ÉTEINT

- indique que la prise n'est pas sous tension.

Pour les bases,
se référer à la page 131

[1] pour produits monophasés en cas de perte de phase / neutre le voyant de signalisation est éteint.

AUTRES MODÈLES NOUS CONSULTER

FABRIQUÉ EN ITALIE

SCAME

BASES MODULAIRES



CARACTÉRISTIQUES TECHNIQUES

Matière :	GRP Polyester renforcé de fibre de verre
Degré de protection :	IP66/IP67/IP69
Résistance mécanique (20°C) :	IK10
Courant nominal :	16A/32A/63A/125A
Tenue au feu :	960°C

DESCRIPTION

Ces ensembles peuvent être montés sur des platines ou sur des châssis métalliques
(cf. Série MEGA page 105)



Description	Module	Module DIN	HxB (mm)	Puissance dissipable (W)		
Pour 1 prise	16A-32A	-	260x130	-	1	**579.5100**
	63A	-	380x170	-	1	**579.5200**
Pour 1 prise + 1 unité centrale	16A-32A	6	460x130	9	1	**579.5111**
	63A	8	580x170	13	1	**579.5211**

CARACTÉRISTIQUES PRINCIPALES **16A/32A/63A**

avec fusible

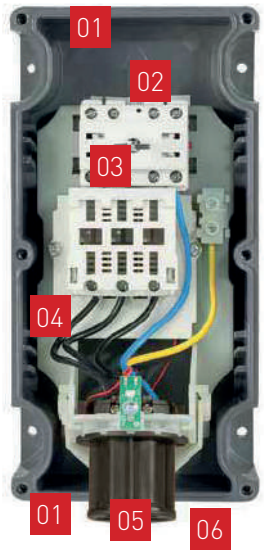

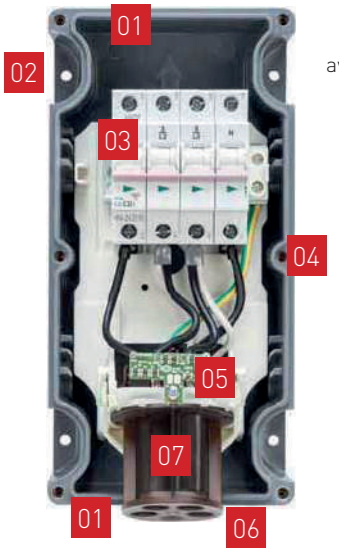

avec MCB

Compatibilité du système ADVANCE-GRP avec

- la série MEGA

01 Côtés vides avec marques de points de perçage
02 Large espace pour un câblage facile et confortable
03 Interrupteur-sectionneur avec verrouillage mécanique pouvant être avec des contacts auxiliaires
04 Support facilement extractible
05 Module en polymère technique résistant aux hautes températures
06 Possibilité d'entrée latérale par le bas

01 Côtés vides avec marques de points de perçage
02 Points de fixation externes
03 Passage de câbles sous la plaque
04 Inserts métalliques filetés
05 Voyant lumineux
06 Possibilité d'entrée par le bas (également en boucle)
07 Possibilité de micro-interrupteur avec fonction de commande

Série OMNIA

FABRIQUÉ EN ITALIE

PRISES AVEC DISPOSITIF DE VERROUILLAGE < 50V





CARACTÉRISTIQUES TECHNIQUES

Matière :	Thermoplastique
Degré de protection :	IP44/IP66/IP67
Résistance mécanique (20°C) :	IK08
Courant nominal :	16A/32A

PRISES A ENCASTRER

IP44

Dimensions 136x125

Pôles	Volt	Hz.	Avec transformateur	16A	32A	
2P	20-25	50-60	X	**400.2416**	-	6
2P	20-25	50/60		**400.2420**	**400.2620**	6



IP66/IP67

Dimensions 136x125

Pôles	Volt	Hz.	Avec transformateur	16A	32A	
2P	20-25	50-60	X	**405.2416**	-	6
2P	20-25	50/60		**405.2420**	**405.2620**	6



PRISES EN SAILLIE

IP44

Pôles	Volt	Hz.		16A	32A	
2P	20-25	50-60		**500.2420**	**500.2620**	6



IP66/IP67

Pôles	Volt	Hz.		16A	32A	
2P	20-25	50-60		**505.2420**	**505.2620**	6



BOÎTIERS EN SAILLIE

IP67

Description	Dimensions (mm)	Référence	
Boitier pour Omnia 16/32A	135x125x70	**572.0310**	6
Boitier pour 2 Omnia 16/32A	136x275	**572.0322**	6
Boitier pour Omnia 63A	135x275x89	**572.0308**	6



IP66

Description	DIN Modules	Dimensions (mm)	Pouvoir de dissipation	Référence	
Coffret 2 prises	6	136x472x146	12W	**572.0311**	6
Coffret 3 prises	6	136x616x146	12W	**572.0313**	6
Coffret 4 prises	14	287x408x146	12W	**572.0315**	6



Série PROXIMA/ADVANCE2/ ADVANCE-GRP

PRISES AVEC DISPOSITIF DE VERROUILLAGE < 50V





CARACTÉRISTIQUES TECHNIQUES

Matière :	Thermoplastique
Degré de protection :	IP66/IP67/IP69
Résistance mécanique (20°C) :	IK07/IK10
Courant nominal :	16A/32A

Série PROXIMA

TRÈS BASSE TENSION < 50V >> MONTAGE ENCASTRÉ AVEC TRANSFORMATEUR DE SÉCURITÉ IK



IP66/IP67/IP69 - IK10

Pôles	Volt	Hz	H	Dimensions (mm)	16A	
2P	24	50-60	12	103X230	**407.2416**	1/10

Fourni avec des vis de fixation en acier inoxydable. Câbles de connexion pré-câblés fournis.
Avec verrouillage électrique qui agit en premier sur le transformateur ou qui, s'il est dûment connecté, peut activer des relais et des contacteurs.
Transformateur SELV 220/24V~ 150VA (service continu). Protections fournies : circuit primaire (2A), circuit secondaire (6A), fusibles inclus.

TRÈS BASSE TENSION < 50V >> MONTAGE ENCASTRÉ SANS TRANSFORMATEUR DE SÉCURITÉ



IP66/IP67/IP69 - IK10

Pôles	Volt	Hz	H	Dimensions (mm)	16A		32A	
2P	20-25	50-60	12	103X230	**407.2420**	1/10	**407.2620**	1/10
	40-50				**407.2421**	1/10	**407.2621**	1/10

Fourni avec des vis de fixation en acier inoxydable. Câbles de connexion pré-câblés fournis.
Avec interrupteur de blocage électrique qui fonctionne sur le primaire du transformateur ou qui, s'il est dûment connecté, peut activer des relais et des contacteurs.

Série ADVANCE2

AVEC RAIL DIN (6 MODULES)



IP66/IP67 - 16A/32A - IK07

Pôles	Volt	H	16A		32A	
2P	20-25		**565.2420/S**	1/10	**565.2432/S**	1/10
	40-50	12	**565.2421/S**	1/10	**565.2433/S**	1/10

Entrée de câble à filetage ouvert. Capuchon fileté/manchon de câble inclus. Presse-étoupe inclus. Lorsque la fiche est insérée, un micro-interrupteur est activé et ferme le circuit.

Série ADVANCE-GRP

AVEC TRANSFORMATEUR DE SÉCURITÉ - MONTAGE SUR TABLEAU



IP66/IP67/IP69 - 16A/32A - IK10

Pôles	Volt	h.	-	16A		32A	
2P	20-25		-	**403.2420**	1/4	**403.2620**	1/4
	40-50	12	-	**403.2421**	1/4	**403.2621**	1/4

Lorsque la fiche est insérée, un micro-interrupteur est activé et ferme le circuit. Fourni avec des vis de fixation en acier inoxydable. Base vide : Système ADVANCE-GRP.Pour le choix des bases, se référer au module 16A-32A.

AUTRES MODÈLES NOUS CONSULTER

Série ADAPTO

ADAPTATEURS SIMPLES

FABRIQUÉ EN ITALIE





CARACTÉRISTIQUES TECHNIQUES

Matière :	Thermoplastique
Degré de protection :	IP20
Courant nominal :	16A

DESCRIPTION

La série ADAPTO est une gamme d'adaptateurs simples permettant de connecter une fiche CEE à une prise domestique standard ou vice versa, d'inverseurs de phase, d'adaptateurs de configuration, d'adaptateurs multiple.. La gamme ADAPTO permet de connecter un outil équipé d'une fiche domestique à une prise industrielle existante sans avoir à la remplacer.
De plus, les adaptateurs multivoies permettent de connecter plusieurs appareils à la même prise d'alimentation.
Les adaptateurs de la série ADAPTO sont destinés à un usage temporaire.

STANDARD FRANÇAIS/ALLEMAND → IEC 60309

USAGE TEMPORAIRE

Alimentation Fiches domestiques	Prises industrielles	IP20	
Français/Allemand 2P+T - 16A - 250V~	IEC 60309 2P+T-16A-250V~	**610.383**	10/100



IEC 60309 → STANDARD FRANÇAIS

USAGE TEMPORAIRE

Alimentation Fiches industrielles	Prises domestiques	IP20	
IEC 60309 2P+T-16A-250V~	Français 2P+T - 16A - 250V~	**610.374**	10/100



IEC 60309 → STANDARDS EUROPEENS

USAGE TEMPORAIRE

Alimentation Fiches industrielles	Prises domestiques	IP20	
IEC 60309 2P+T-16A-250V~	Allemand 2P+T - 16A - 250V~	**610.371**	10/100



Autres modèles, nous consulter

ADAPTATEURS MULTIPLES

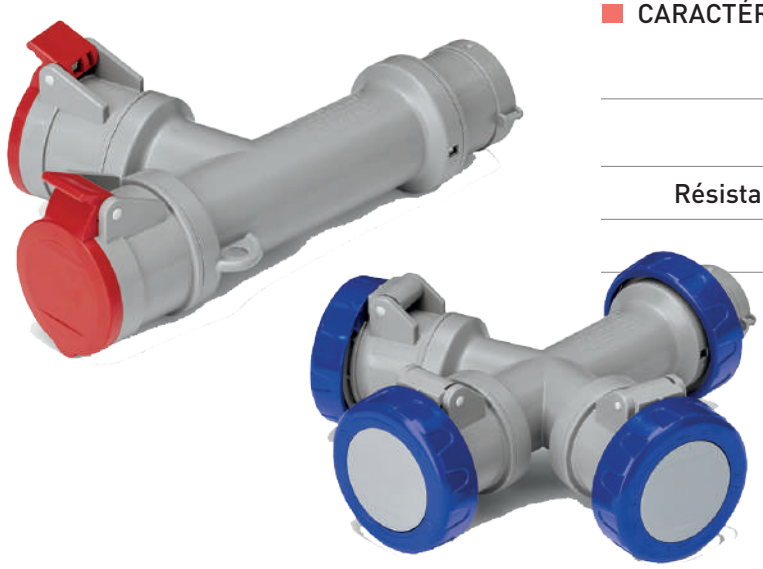

CARACTÉRISTIQUES TECHNIQUES

Matière :	Thermoplastique
Degré de protection :	IP44/IP54 IP66/IP67/IP69
Résistance mécanique (20°C) :	IK08
Courant nominal :	16A/32A

ADAPTATEURS MULTIPLES A 2 SORTIES

Alimentation Prises industrielles 16A IEC 60309		Utilisation Nbre	Utilisation Prises industrielles 16A IEC 60309		IP44		IP66	
	2P+T 250V~	2		2P+T 250V~	600.2005-062	1/6	600.2505-062	1/6
	3P+T 400V~	2		3P+T 400V~	600.2005-063	1/6	600.2505-063	1/6
	3P+N+T 400V~	2		3P+N+T 400V~	600.2005-064	1/6	600.2505-064	1/6





ADAPTATEURS MULTIPLES A 3 SORTIES AVEC 2 M DE CÂBLE H07RN-F 2,5MM²

Alimentation Prises industrielles 16A IEC 60309		Utilisation Nbre	Utilisation Prises industrielles IEC 60309 16A		IP44		IP66/67	
	2P+T 250V~	3		2P+T 250V~	600.3015-062	1/10	600.3515-062	1/10



ADAPTATEURS MULTIPLES A 3 SORTIES AVEC FICHE FIXE

Alimentation Prises industrielles IEC 60309		Utilisation Nbre	Utilisation Prises industrielles IEC 60309		IP44		IP66/67	
	16A 2P+T 250V~	3		16A 2P+T 250V~	600.3005-062	1/6	600.3505-062	1/6
	32A 3P+T 400V~	3		32A 3P+T 400V~	600.3005-063	1/6	600.3505-063	1/6





Autres modèles, nous consulter

Série ISOLATORS-TP

FABRIQUÉ EN ITALIE

INTERRUPTEURS-SECTIONNEURS





CARACTÉRISTIQUES TECHNIQUES

Matière :	Technopolymères
Degré de protection :	IP55 IP66/IP69
Résistance mécanique (20°C) :	IK09
Courant nominal :	20A/32A/40A 63A/80A/100A 125A/160A

BOÎTIERS EN SAILLIE

20A → 40A - IP66/IP69

Pôles	Dimensions	Taille	20A	32A	40A[1]	
2P	105X150X86mm	Y1	590.EM2012.S[1]	590.EM3212.S[1]	590.EM4012.S[1]	1/12
3P	105X150X86mm	Y1	590.EM2013.S[1]	590.EM3213.S[1]	590.EM4013.S[1]	1/12
3P+N[3]	105X150X86mm	Y1	590.EM2015.S[1]	590.EM3215.S[1]	590.EM4015.S[1]	1/12
6P	160X220X114mm	Y3		590.EM3206[4]	590.EM4006[4]	1/5
8P	160X220X114mm	Y3		590.EM3208[4]	590.EM4008[4]	1/5



63A → 100A - IP66/IP69

Pôles	Dimensions	Taille	63A	80A	100A	
2P	160x220x115mm	Y2	590.EM6302.S[2]	590.EM8002[4]	-	1/5
3P	160x220x115mm	Y2	590.EM6303.S[2]	590.EM8003[4]	590.EM10003[4][6]	1/5
3P+N[3]	160x220x115mm	Y2	590.EM6305.S[2]	590.EM8005[4]	590.EM10005[4][6]	1/5
6P	228X308X128mm	Y4	590.EM6306[4]	590.EM8006[4]	590.EM10006[4]	1
8P	228X308X128mm	Y4	590.EM6308[4]	590.EM8008[4]	590.EM10008[4]	1



125A → 160A - IP55

Pôles	Dimensions	Taille	125A	160A	
3P	228x308x128mm	Y5	590.EM12503[4][5]	-	
	308x338x128mm	Y5	-	590.EM16003[4][5]	1/5
3P+N[3]	228x308x128mm	Y5	590.EM12505[4][5]	-	
	308x338x128mm	Y5	-	590.EM16005[4][5]	1/5
6P	308x338x128mm	Y5	590.EM12506[4][5]	590.EM16006[4][5]	1
8P	308x338x128mm	Y5	590.EM12508[4][5]	590.EM16008[4][5]	1



[1] 20A → 40A livrés avec 2 presse-étoupe M25 pour câbles Ø13-18mm. [2] 63A livrés avec 2 presse-étoupe M32 pour câbles Ø18-25mm.
[3] Coupure retardée et connexion anticipée du neutre. [4] livrés sans presse-étoupe. [5] IP55. [6] Taille Y4

Contacts auxiliaires page 145







Série ISOLATORS-TP

FABRIQUÉ EN ITALIE

SCAME

COMPATIBILITÉ ÉLECTROMAGNÉTIQUE (EMC)

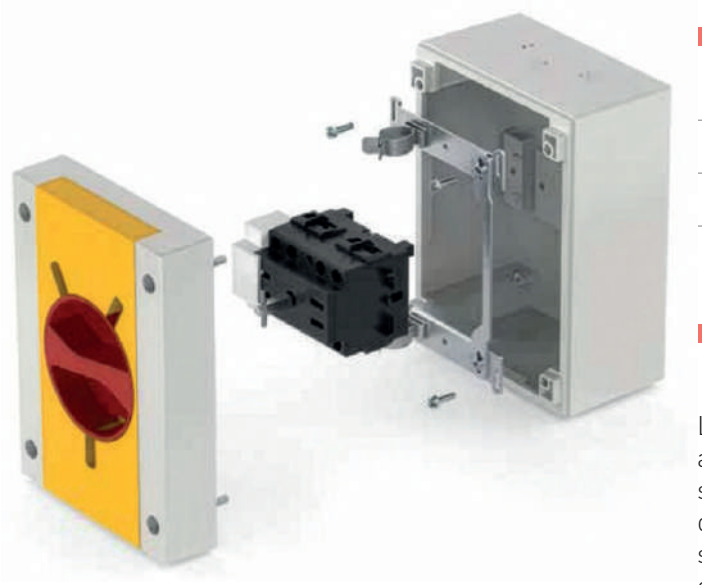

CARACTÉRISTIQUES TECHNIQUES

Matière :	Technopolymères
Degré de protection :	IP55/IP66/IP69
Résistance mécanique (20°C) :	IK09
Courant nominal :	16A/20A/25A/32A 40A/63A/80A 100A/125A/160A

DESCRIPTION

La protection du système électrique et de tous les appareils et instruments électroniques environnants s'accroît en raison du fait que le démarrage et le contrôle de la vitesse des moteurs triphasés sont de plus en plus souvent assurés par des variateurs de fréquence (VFD) ou des variateurs de vitesse (VSD), qui peuvent provoquer de fortes perturbations électromagnétiques.
Le sectionneur interne est équipé de contacts auxiliaires à coupure précoce (NO/NF) qui envoient la commande d'arrêt du VFD avant l'ouverture des contacts principaux du sectionneur afin d'éviter toute surtension indésirable susceptible d'endommager le VFD.
Possibilité de commander séparément les KIT ECM pour Isolators TP - voir accessoires page 151.

INDUSTRIE

	Pôles	Taille	IP	Dimensions	URGENCE Code	GENERAL Code	
16A	6P	Y3		160x220x115mm	**590.CEM1606**[1][2][3]	**590.CGE1606**[1][2][3]	1/5
20A	3P	Y1		110x150x87mm	**590.CEM2013**[1][2][3]	**590.CGE2013**[1][2][3]	1/12
25A	6P	Y3		160x220x115mm	**590.CEM2506**[1][2][3]	**590.CGE2506**[1][2][3]	1/5
32A	3P	Y1		110x150x87mm	**590.CEM3213**[1][2][3]	**590.CGE3213**[1][2][3]	
	6P	Y3		160x220x115mm	**590.CEM3206**[1][2][3]	**590.CGE3206**[1][2][3]	1/5
40A	3P	Y1		110x150x87mm	**590.CEM4013**[1][2][3]	**590.CGE4013**[1][2][3]	
	6P	Y3	IP66/IP69	160x220x115mm	**590.CEM4006**[1][2][3]	**590.CGE4006**[1][2][3]	1/5
63A	3P	Y2		160x220x115mm	**590.CEM6303**[1][2][3]	**590.CGE6303**[1][2][3]	1/5
	6P	Y4		240x340x137mm	**590.CEM6306**[1][2][3]	**590.CGE6306**[1][2][3]	1
80A	3P	Y2		160x220x115mm	**590.CEM8003**[1][2][3]	**590.CGE8003**[1][2][3]	1/5
	6P	Y4		240x340x137mm	**590.CEM8006**[1][2][3]	**590.CGE8006**[1][2][3]	1
100A	3P	Y4		160x220x115mm	**590.CEM10003**[1][2][3]	**590.CGE10003**[1][2][3]	1/5
	3P	Y4		240x340x137mm	**590.CEM10003.W**[1][2][3]	**590.CGE10003.W**[1][2][3]	1
	6P	Y4	IP55	308x338x128mm	**590.CEM10006**[1][2][3]	**590.CGE10006**[1][2][3]	1
125A	3P	Y5	IP66/IP69	240x340x137mm	**590.CEM12503**[1][2][3]	**590.CGE12503**[1][2][3]	1
	6P	Y5	IP55	308x388x128mm	**590.CEM12506**[4]	**590.CGE12506**[4]	1
160A	3P	Y5	IP66/IP69	240x340x137mm	**590.CEM16003**[1][2][3]	**590.CGE16003**[1][2][3]	1
	6P	Y5	IP55	308x388x128mm	**590.CEM16006**[4]	**590.CGE16006**[4]	1

Poignée verrouillable en position OFF (3 cadenas) et ON (1 cadenas).
Connexion conforme à la norme CEM (compatibilité électromagnétique).
[1] Faces pleines avec repères de perçage sur la base supérieure. [2] Entrées de câbles pré-percées sur la base inférieure.
[3] Base réversible. [4] Faces pleines.

Série ISOLATORS-HR

INTERRUPTEURS-SECTIONNEURS

FABRIQUÉ EN ITALIE



CARACTÉRISTIQUES TECHNIQUES

Matière :	Acier peint
Degré de protection :	IP65
Résistance mécanique (20°C) :	IK10
Courant nominal :	160A-1600A
Couleur :	RAL 7035
Pôles	3P, 3P+N*, 6P, 8P

* Configuration possible avec le neutre passant

DESCRIPTION

La série ISOLATORS-HR est une gamme complète de sectionneurs-disjoncteurs avec enveloppe en tôle d'acier peinte et porte articulée.
La largeur de l'enveloppe permet le câblage de câbles de grandes sections, nécessaires pour les applications de haute puissance et les lignes d'alimentation longues, tandis que les performances électriques élevées garantissent une résistance absolue aux courts-circuits causés par des courants élevés.



01	Faces pleines (sans ouvertures)	06	Enveloppe métallique peinte par cataphorèse
02	Poignée hautement manœuvrable	07	Plaque de passage de câbles amovible
03	Verrouillage de la porte avec poignée en position MARCHE (ON)	08	Version BAS-BAS avec système de barres omnibus pour le raccordement des câbles
04	Possibilité de cadenasser la poignée en position ARRÊT (OFF)	09	Fixation murale par équerres externes
05	Interrupteur AC23 avec possibilité de contact auxiliaire double	10	Charnières en acier inoxydable renforcé

Série ISOLATORS-HR

FABRIQUÉ EN ITALIE

SCAME

INTERRUPTEURS-SECTIONNEURS

UTILISATION EN CAS D'URGENCE - HAUT/BAS

Intensité	Dimensions	Taille	Pôles	Code
160A	300x500x200mm	K2	3P+N	590.KEM16005
250A				590.KEM25005
400A	400x600x200mm	K3		590.KEM40005
630A	500x700x250mm	K4		590.KEM63005
800A	600x1000x300mm	K5		590.KEM80005
1000A				590.KEM100005
1600A		K6		590.KEM160005



UTILISATION GÉNÉRALE - HAUT/BAS

Intensité	Dimensions	Taille	Pôles	Code	
160A	300x500x200mm	K2	3P+N	590.KGE16005	1
250A				590.KGE25005	1
400A	400x600x200mm	K3		590.KGE40005	1
630A	500x700x250mm	K4		590.KGE63005	1
800A	600x1000x300mm	K5		590.KGE80005	1
1000A				590.KGE100005	1
1600A		K6		590.KGE160005	1



UTILISATION GÉNÉRALE - BAS/BAS

Intensité	Dimensions	Taille	Pôles	Code	
160A	300x500x200mm	K2	3P+N	590.KGE16005B	1
250A				590.KGE25005B	1
400A	400x600x200mm	K3		590.KGE40005B	1
630A	500x700x250mm	K4		590.KGE63005B	1
800A	600x1000x300mm	K5		590.KGE80005B	1
1000A				590.KGE100005B	1
1600A		K6		590.KGE160005B	1



Autres modèles, nous consulter

Série ISOLATORS-FR
Interrupteurs-sectionneurs de proximité résistants au feu

BOITIER ALUMINIUM/ACIER AVEC CHARNIÈRES 16A-630A

FABRIQUÉ EN ITALIE



DESCRIPTION

La série ISOLATORS-FR maintient la continuité d'un circuit sous tension tout en étant exposée à une température élevée de 400°C pendant une période de 120 minutes conformément à la norme NF EN 12101-3 (Octobre 2015)

Cette norme concerne les systèmes d'extraction des fumées et en particulier leurs systèmes moteurs.
Afin d'assurer la sécurité de fonctionnement en cas d'urgence, tous les composants du système de ventilation complet doivent être conformes à cette norme et aux procédures de test appropriées.

[1] Neutre passant.

Verrouillage de la porte en position «I».
Poignée cadenassable avec 3 cadenas en position «O» et «I».

NORMES DE RÉFÉRENCE

BS EN 12101-3
Systèmes pour le contrôle des fumées et de la chaleur.
Spécifications relatives aux ventilateurs pour le contrôle de fumées et de chaleur.
EN 60947-3
Appareillage à basse tension.
Partie 3: Interrupteurs, sectionneurs, interrupteurs sectionneurs et combinés-fusibles
EN 60529
Degrés de protection procurés par les enveloppes.

CARACTÉRISTIQUES TECHNIQUES

Polarité:	1P[1], 2P, 3P, 3P [1], 3P+N, 6P
Tension nominale:	16A, 20A, 25A, 32A, 40A 63A, 80A, 100A
Classements de résistance au feu selon NF EN 12101-3 (2015):	F400 F200
Température ambiante d'utilisation selon standard de réf. :	-25°C +60°C
Indice de protection:	IP66 (16A à 100A) IP65 (125A à 630A)
Degré IK:	IK08 (16A à 160A) IK10 (200A à 630A)
Matériau:	Alliage d'aluminium en coulée continue
Finition:	Revêtement électrostatique en poudre polyester époxy
Couleur:	Rouge RAL 3020



Les interrupteurs sectionneurs ont été spécialement conçus pour résister à de très hautes températures pendant une longue période. Le matériau thermodurcissable Polyester Renforcé de fibre de Verre (GRP) utilisé, est le meilleur polymère pour assurer la résistance à haute température (GW 960°) et garantir la stabilité dimensionnelle.

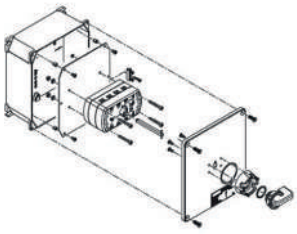

Les interrupteurs sectionneurs sont montés sur la platine (montage en boîtier) pour faciliter le câblage et les opérations de maintenance. Une version équipée de contacts auxiliaires est également disponible. Les coffrets sont équipés d'une porte métallique verrouillée en position «I» et les poignées sont cadenassables en position «I» et «O».





CARACTÉRISTIQUES TECHNIQUES F400

Matière :	Aluminium
Degré de protection :	IP65
Résistance mécanique (20°C) :	IK08
Courant nominal :	20A/32A/40A 63A/80A/100A
Couleur :	RAL 3020

COFFRETS 20A → 160A

	Pôles	Dimensions	Poignée rouge	Poignée rouge avec contact auxiliaire 1NF+1NO	
20A	2P	192x168x80mm	590.FEM2002	590.FEM2002.U	1/1
	3P		590.FEM2003	590.FEM2003.U	1/1
	3P+N		590.FEM2005	590.FEM2005.U	1/1
	6P	253x217x93mm	590.FEM2006	590.FEM2006.U	1/1
32A	2P	192x168x80mm	590.FEM3202	590.FEM3202.U	1/1
	3P		590.FEM3203	590.FEM3203.U	1/1
	3P+N		590.FEM3205	590.FEM3205.U	1/1
	6P	253x217x93mm	590.FEM3206	590.FEM3206.U	1/1
40A	2P	192x168x80mm	590.FEM4002	590.FEM4002.U	1/1
	3P		590.FEM4003	590.FEM4003.U	1/1
	3P+N		590.FEM4005	590.FEM4005.U	1/1
	6P	253x217x93mm	590.FEM4006	590.FEM4006.U	1/1
63A	2P	253x217x93mm	590.FEM6302	590.FEM6302.U	1/1
	3P		590.FEM6303	590.FEM6303.U	1/1
	3P+N		590.FEM6305	590.FEM6305.U	1/1
	6P	314x264x122mm	590.FEM6306	590.FEM6306.U	1/1
80A	2P	253x217x93mm	590.FEM8002	590.FEM8002.U	1/1
	3P		590.FEM8003	590.FEM8003.U	1/1
	3P+N		590.FEM8005	590.FEM8005.U	1/1
	6P	314x264x122mm	590.FEM8006	590.FEM8006.U	1/1
100A	2P	253x217x93mm	590.FEM10002	590.FEM10002.U	1/1
	3P		590.FEM10003	590.FEM10003.U	1/1
	3P+N		590.FEM10005	590.FEM10005.U	1/1
	6P	314x264x122mm	590.FEM10006	590.FEM10006.U	1/1







Version F200 résistante à 200°C pendant 120 minutes
disponible sur demande ou coupure générale
Nous consulter

Série ISOLATORS-FR
Résistant au feu F400 suivant EN 12101-3

FABRIQUÉ EN ITALIE

INTERRUPTEURS-SECTIONNEURS



CARACTÉRISTIQUES TECHNIQUES F400

Matière :	Acier
Degré de protection :	IP65
Résistance mécanique (20°C) :	IK08/IK10
Courant nominal :	125A/160A 200A/250A/315A 400A/630A
Couleur :	RAL 3020

COFFRETS 125A → 630A - PORTES MONTÉES SUR CHARNIÈRES

	Pôles	IK	Dimensions	Poignée rouge	Poignée rouge avec contact auxiliaire 1NF+1NO	
125A	3P	IK08	410x315x153mm	**590.FEM12503**	**590.FEM12503.U**	1/1
	3P+N			**590.FEM12505**	**590.FEM12505.U**	1/1
	6P[1]		500x400x200mm	**590.FEM12506**	**590.FEM12506.U**	1/1
160A	3P		410x315x153mm	**590.FEM16003**	**590.FEM16003.U**	1/1
	3P+N			**590.FEM16005**	**590.FEM16005.U**	1/1
	6P[1]		500x400x200mm	**590.FEM16006**	**590.FEM16006.U**	1/1
200A	3P	IK10	600x500x200mm	**590.FEM20003**	**590.FEM20003.U**	1/1
	3P+N			**590.FEM20005**	**590.FEM20005.U**	1/1
	6P		800x600x300mm	**590.FEM20006**	**590.FEM20006.U**	1/1
250A	3P		600x500x200mm	**590.FEM25003**	**590.FEM25003.U**	1/1
	3P+N			**590.FEM25005**	**590.FEM25005.U**	1/1
	6P		800x600x300mm	**590.FEM25006**	**590.FEM25006.U**	1/1
315A	3P		700x500x250mm	**590.FEM31503**	**590.FEM31503.U**	1/1
	3P+N			**590.FEM31505**	**590.FEM31505.U**	1/1
	6P		800x800x300mm	**590.FEM31506**	**590.FEM31506.U**	1/1
400A	3P		700x500x250mm	**590.FEM40003**	**590.FEM40003.U**	1/1
	3P+N			**590.FEM40005**	**590.FEM40005.U**	1/1
	6P		800x800x300mm	**590.FEM40006**	**590.FEM40006.U**	1/1
630A	3P		800x800x300mm	**590.FEM63003**	**590.FEM63003.U**	1/1
	3P+N			**590.FEM63005**	**590.FEM63005.U**	1/1
	6P		800x1000x300mm	**590.FEM63006**	**590.FEM63006.U**	1/1







Les versions hautes performances de 125A à 630A sont équipées de charnières et serrures métalliques durables et d'une plaque presse-étoupe en bas.

Série ISOLATORS-PV
Applications photovoltaïques

INTERRUPTEURS-SECTIONNEURS



CARACTÉRISTIQUES TECHNIQUES

Matière :	Technopolymère
Degré de protection :	IP66/IP69
Résistance mécanique (20°C) :	IK09
Courant nominal :	12A/16A/20A 30A/40A

DESCRIPTION

Utilisés dans les applications photovoltaïques, où la norme CEI 60364-7-712 prescrit la nécessité d'isoler le panneau photovoltaïque du reste du système la série ISOLATORS-PV fonctionnent en courant continu, garantissant ainsi des performances supérieures à celles des sectionneurs en courant alternatif.

INDUSTRIE

POUR USAGE GÉNÉRAL [CORDON SIMPLE] 450 V - CC

	Pôles	Taille Commutateur	IP	Dimensions	Code	
16A	2P	D1	IP66/IP69	110x150x87mm	**590.DCGE0416**	1/12

Poignée verrouillable en position OFF (3 cadenas) et ON (1 cadenas).
COT2 vierge avec repères de perçage sur la base supérieure.
Entrées de câbles pré-percées sur la base inférieure.
Base réversible.



POUR USAGE GÉNÉRAL [CORDON SIMPLE] 1000 V - CC

	Pôles	Taille Commutateur	IP	Dimensions	Code	
12A	2P	D2	IP66/IP69	110x150x87mm	**590.DCGE11012**	1/12
16A					**590.DCGE11016**	
20A					**590.DCGE11020**	
30A					**590.DCGE11030**	
40A					**590.DCGE11040**	

Poignée verrouillable en position OFF (3 cadenas) et ON (1 cadenas).
Faces pleines avec repères de perçage sur la base supérieure.
Entrées de câbles pré-percées sur la base inférieure.
Base réversible.



POUR USAGE GÉNÉRAL [DOUBLE FIL] 1000 V - CC

	Pôles	Taille Commutateur	IP	Dimensions	Code	
12A	4P	D2	IP66/IP69	160x220x115mm	**590.DCGE21012**	1/5
16A					**590.DCGE21016**	
20A					**590.DCGE21020**	
30A					**590.DCGE21030**	
40A					**590.DCGE21040**	

Poignée verrouillable en position OFF (3 cadenas) et ON (1 cadenas).
Faces pleines avec repères de perçage sur la base supérieure.
Entrées de câbles pré-percées sur la base inférieure.
Base réversible.



Autres modèles, nous consulter

Série ISOLATORS-AL

FABRIQUÉ EN ITALIE

INTERRUPTEURS-SECTIONNEURS





CARACTÉRISTIQUES TECHNIQUES

Matière :	Aluminium
Degré de protection :	IP65/IP66
Résistance mécanique (20°C) :	IK10
Courant nominal :	20A/25A/32A/40A 63A/80A/100A 125A/160A

BOÎTIERS EN SAILLIE

	Pôles	Taille	IP	Dimensions	URGENCE Code	GÉNÉRAL Code	
20A	3P	Y1	IP66	105x150x82mm	590.HEM2003[1]	590.HGE2003[1]	1/12
32A					590.HEM3203[1]	590.HGE3203[1]	
40A	3P+N				590.HEM4005[1]	590.HGE4005[1]	
63A		Y2		150x210x107mm	590.HEM6305[1]	590.HGE6305[1]	1/5



[1] Passe-câble fileté ouvert avec bouchon / Gaine de protection pour câbles.

Autres modèles, nous consulter

Série ISOLATORS-INOX

FABRIQUÉ EN ITALIE

INTERRUPTEURS-SECTIONNEURS





CARACTÉRISTIQUES TECHNIQUES

Matière :	Inox
Degré de protection :	IP65
Résistance mécanique (20°C) :	IK10
Courant nominal :	20A/25A/32A/40A 63A/80A/100A 125A/160A

BOÎTIERS EN SAILLIE

	Pôles	Taille	IP	Dimensions	URGENCE Code	GÉNÉRAL Code	
20A	3P	Y1	IP65	100x160x90mm	590.SEM2003	590.SGE2003	1
32A					590.SEM3203	590.SGE3203	
40A	3P+N				590.SEM4005	590.SGE4005	
63A	3P	Y4		150x220x120mm	590.SEM6305	590.SGE6305	



Autres modèles, nous consulter

ACCESSOIRES








CONTACTS AUXILIAIRES

Description	Taille interrupteur	Notes	Code	
Contact NF	F1 Y1 D1	16A 32A 20A 32A 40A 16A	**590.PL004001**[2] [3]	10/60
	Y2	63A 80A	**590.PL004003**[2] [3]	10
Contact NO	F1 Y1 D1	16A 32A 20A 32A 40A 16A	**590.PL004002**[1] [3]	10/60
	Y2	63A 80A	**590.PL004004**[1] [3]	10
Contact auxiliaire 1NF+1NO	KF1 KF2 K1 K2	63A 80A 100A 125A 160A 100A 125A 160A 200A 250A	**590.PL006011**[4]	10
	KF3 KF5 K3 K5 K6	315A 400A 500A 800A 1000A 1250A 1600A 200A 250A 315A 400A 630A	**590.PL006012**[4]	10
	KF4 K4	315A 400A 630A	**590.PL006013**[4]	10
Contact NO/NF au choix	F1 Y3 Y4 Y5 C1 C2 C3 D3 D5	16A 32A 16A 25A 32A 40A 63A 80A 100A 125A 160A 16A 25A 32A 40A 63A 80A 100A 125A 160A 15A 20A 25A 30A 40A	**590.PL005**[4]	50
	Y1	20A 32A 40A	**590.PL004005**[4]	10
	Y2	63A 80A	**590.PL004006**[4]	10
	FR1 FR2 FR3	20A 32A 40A 63A 80A 100A 125A 160A	**590.PL004008**[4]	5
	FR4 FR5 FR6	200A 250A 315A 400A 630A	**590.PL004009**[4]	5
Contact auxiliaire 2NF+2NO	KF1 KF2 K1 K2	63A 80A 100A 125A 160A 100A 125A 160A 200A 250A	**590.PL006021**[4]	10
	KF3 KF5 K3 K5 K6	200A 250A 630A 315A 400A 500A 800A 1000A 1250A 1600A	**590.PL006022**[4]	10
	KF4 K4	315A 400A 630A	**590.PL006023**[4]	10

[1] NO = Normalement ouvert. [2] NF = Normalement fermé. [3] Snap catch. [4] Pré-coupure.

SÉRIE COMMAND

Gamme complète d'interrupteurs-sectionneurs et de commutateurs I-0-II pour montage sur socle ou en face avant. Ces interrupteurs-sectionneurs et commutateurs haute performance sont capables de maintenir leur courant nominal, même en catégorie d'emploi AC23A (commutation de charges moteur ou autres charges fortement inductives), avec la particularité, en configuration 3P+N, d'un neutre anticipé utile pour protéger contre d'éventuelles surtensions dues à l'absence de la phase neutre sur l'alimentation.



Pour toute demande, nous consulter

Série CONNECTO

CONNEXION

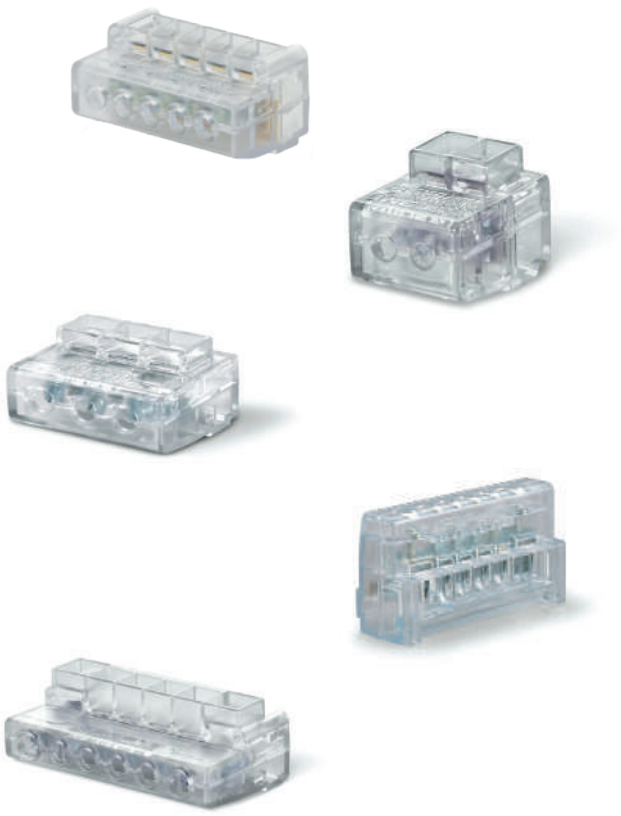

CARACTÉRISTIQUES TECHNIQUES

Matière :	Technopolymère
Degré de protection :	IP20
Tension nominal :	450V
Couleur :	Transparent

DESCRIPTION

La série CONNECTO est une gamme de bornes, à une ou plusieurs voies, fabriquées en laiton et en matière thermoplastique transparente résistante à une température ambiante de 85 °C.

Les bornes à une voie sont disponibles en version unipolaire ou en barrettes de 10 pôles et ont des sections allant de 1,5 à 16 mm².

Les bornes à plusieurs voies, quant à elles, ont 2, 3, 5 et 6 pôles et ont des sections allant de 6 à 35 mm².

BORNES À CAGE

	voies	Section câble	Tension	IP	Dimensions	Code	
	2	6²	450V	IP20	23x31x24mm	**817.0602**	25/650
		16²	450V	IP20	33x28x24mm	**817.1602**	10/270
		35²	450V	IP20	35x46x30mm	**817.3502**	10/160
	3	6²	450V	IP20	31x31x24mm	**817.0603**	25/400
		16²	450V	IP20	45x28x24mm	**817.1603**	10/270
		35²	450V	IP20	49x46x30mm	**817.3503**	10/260
	5	6²	450V	IP20	49x31x24mm	**817.0605**	10/270
		16²	450V	IP20	71x38x24mm	**817.1605**	10/260
	6	4x6² +2x16²	450V	IP20	66x38x24mm	**817.1606C**	10/260
		4x16² +2x35²	450V	IP20	83x46x30mm	**817.3506C**	10/120



CARACTÉRISTIQUES TECHNIQUES

Matière :	Laiton
Degré de protection :	IP20
Tension nominal :	450V
Couleur :	Transparent

BARRETTES DE CONNEXION POUR COFFRETS

	Description	Couleur	IP	Code	
	Barrette de connexion nu pour conducteur de Terre ou Neutre (5x6² + 5x10²)	-	IP00	**654.0349**	10/100
	Barrette de connexion vertical (5x6² + 5x10²)	Gris	IP20	**654.0358**	1/10
	Barrette de connexion horizontal (5x6² + 5x10²)			**654.0359**	
	Barrette de connexion pour Série DOMINO 4DIN			**654.0365**	10
	Barrette de connexion pour Série DOMINO 8DIN (5x6² + 5x10²)			**654.0363**	1/10
	Barrette de connexion / DOMINO 12/2x12DIN (Bloc avec 1 emplacement pour bloc additionnel 654.0360) (5x6² + 5x10²)			**654.0361**	
	Barrette de connexion / DOMINO 12/24DIN (Bloc complet avec bloc additionnel 654.0360) 2x (5x6² + 5x10²)			**654.0361C**	10
	Barrette de connexion / DOMINO 16/2x16/4x16/8x16 DIN (Bloc avec 2 emplacements pour bloc additionnel 654.0360) (5x6² + 5x10²)			**654.0362**	1/10
	Barrette de connexion / DOMINO 16/32/48/64 DIN (Bloc complet avec 2 blocs additionnels 654.0360) 3x (5x6² + 5x10²)			**654.0362C**	
	Barrette de connexion additionnel (5x6² + 5x10²)			**654.0360**	

Série OTL

CONNEXION



CARACTÉRISTIQUES TECHNIQUES

Matière :	Polyamide
Degré de protection :	IP20
Couleur :	Gris

BLOC JONCTION OTL 1xAl/Cu 1,5-240mm²

Couleur	Nbre de voies	Section	Montage	Code		Poids (gr)
Gris	1	Al/Cu 1,5-50 mm²	Rail DIN	OA/VC05-0013	500	37
Bleu				OA/VC05-0046	30	
Vert/Jaune				OA/VC05-0047		
Gris		Al/Cu 6-95 mm²	Rail DIN & Vis M5	OA/VC05-0019	20	65
Bleu				OA/VC05-0050	10	
Vert/Jaune				OA/VC05-0051		
Gris		Al/Cu 25-150 mm²		OA/VC05-0028	20	100
Bleu				OA/VC05-0029	10	
Vert/Jaune				OA/VC05-0030		
Gris		Al/Cu 35-240 mm²		OA/VC05-0034	3	195
Bleu				OA/VC05-0035		
Vert/Jaune				OA/VC05-0036		

BLOC JONCTION DOUBLE OTL 2xAl/Cu 1,5-240mm²

Couleur	Nbre de voies	Section	Montage	Code		Poids (gr)
Gris	2	Al/Cu 1,5-50 mm²	Rail DIN	OA/VC05-0016	15	90
Bleu				OA/VC05-0048		
Vert/Jaune				OA/VC05-0049		
Gris		Al/Cu 6-95 mm²	Rail DIN & Vis M5	OA/VC05-0042	30	125
Bleu				OA/VC05-0043	15	
Vert/Jaune				OA/VC05-0044		
Gris		Al/Cu 25-150 mm²		OA/VC05-0031	10	170
Bleu				OA/VC05-0032	5	
Vert/Jaune				OA/VC05-0033		
Gris		Al/Cu 35-240 mm²		OA/VC05-0037	6	340
Bleu				OA/VC05-0038	3	
Vert/Jaune				OA/VC05-0039		

Série BEEBOX

FABRIQUÉ EN ITALIE

SCAME
CONNEXION

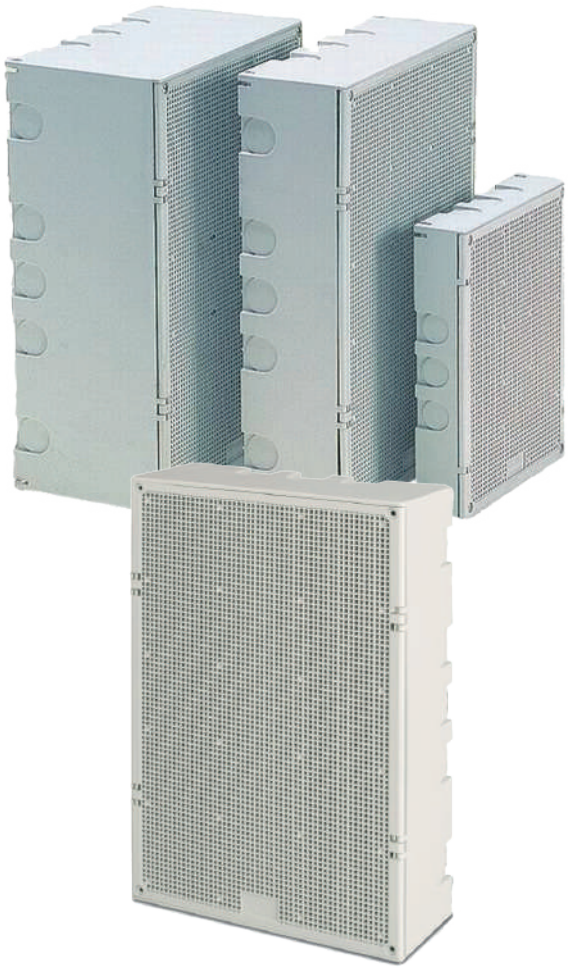

CARACTÉRISTIQUES TECHNIQUES

Matière :	Polymère thermoplastique
Degré de protection :	IP41
Résistance mécanique (20°C) :	IK08
Isolation :	Classe II
Couleur :	RAL 7035

DESCRIPTION

L'offre Scame des boîtiers pour appareils électriques est complétée par une gamme avec couvercle nid d'abeille, la série BEEBOX.

Dix dimensions sont disponibles à partir de 200x150x40mm et jusqu'à 400x300x120mm.

Degré de protection IP41,
Isolement complet,
Résistance au fil incandescent 650°C,
Résistance aux chocs IK08 à 20°C,
Température d'utilisation -15°C + 35°C,
Température maximum de fonctionnement 60°C,
Boîtier en techno-polymère antichoc,
Sans halogène.

Module		Dimensions Hauteur	Dimensions Largeur	Dimensions Profondeur	Code	
	Base	200	150	40	**639.1040**	26
				60	**639.1060**	38
				80	**639.1080**	25
	Double	200	300	40	**639.2040**	24
				60	**639.2060**	18
				80	**639.2080**	12
				120	**639.2120**	8
	Quadruple	400	300	60	**639.4060**	8
				80	**639.4080**	6
				120	**639.4120**	4

Série UNION

FABRIQUÉ EN ITALIE

ACCESSOIRES

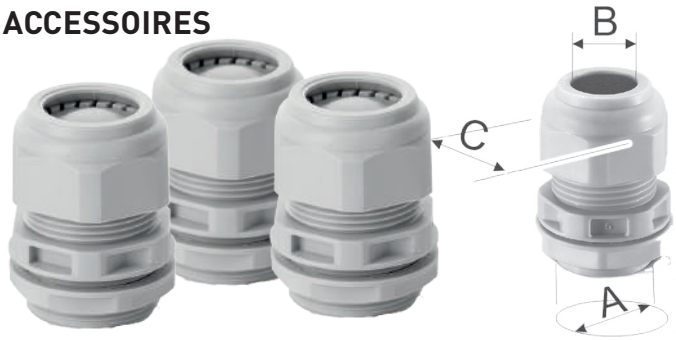

CARACTÉRISTIQUES TECHNIQUES

Matière :	Thermoplastique
Degré de protection :	IP68
Résistance mécanique (20°C) :	IK05/IK06
Couleur :	Gris

PRESSE-ÉTOUPE

	Filetage	Ø fixation (A)	Ø Câble (B)	Ø Clé (C)	Longueur Filetage	Avec membrane et écrou	
FILETAGE PG	PG7	13	3 - 6	15	9.5	**805.3340.1**	50/600
	PG9	16	4 - 8	19		**805.3341.1**	
	PG11	19	5 - 10	22	10	**805.3342.1**	25/500
	PG13.5	21	7 - 12	24	12	**805.3343.1**	
	PG16	23	10 - 14	27		**805.3344.1**	25/300
	PG21	29	13 - 18	33	14	**805.3345.1**	25/400
	PG29	37.5	18 - 25	42	15	**805.3346.1**	25/350
	PG36	47.5	22 - 32	53	17.5	**805.3347.1**	10/140
	PG42	54.5	30 - 38	60	19	**805.3348.1**	10/100
	PG48	60	34 - 44	68	20	**805.3349.1**	
FILETAGE METRIQUE	M12x1,5	12	3 - 6	15	9.5	**805.5412.1**	50/600
	M16x1,5	16	4 - 8	19		**805.5416.1**	
	M20x1,5	20	7 - 12	24	12	**805.5420.1**	25/500
	M25x1,5	25	13 - 18	33	14	**805.5425.1**	
	M32x1,5	32	18 - 25	42	15	**805.5432.1**	25/350
	M40x1,5	40	22 - 32	53	17,5	**805.5440.1**	10/140
	M50x1,5	50	30 - 38	60	19	**805.5450.1**	10/100
	M63x1,5	63	34 - 44	68	14	**805.5463.1**	

Dimensions en mm

Tableau de choix du presse-étoupe : PG/METRIQUE (F câble en mm)

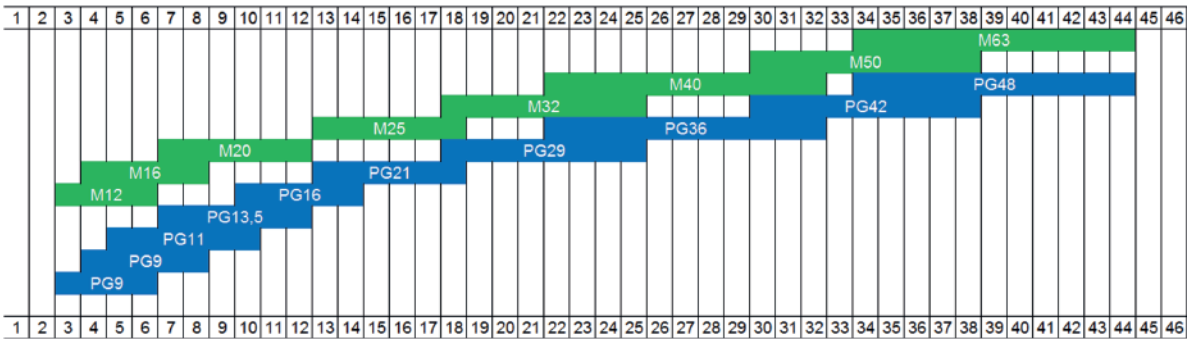



Série WADO

ACCESSOIRES



CARACTÉRISTIQUES TECHNIQUES

Matière :	Thermoplastique
Résistance mécanique (20°C) :	IK06
Couleur :	RAL 7035

DESCRIPTION

La série WADO est une gamme complète de goulottes de câblage idéales pour les applications dans le secteur tertiaire, où la grande disponibilité de tailles et d'accessoires permet des configurations flexibles capables de répondre à tous les besoins.

INDUSTRIE

GOULOTTES DE CÂBLAGE AVEC COUVERCLE LONGUEUR 2 MÈTRES

Dimensions (mm)	Hauteur Rainure	Pas réduit 4/6/4		Dimensions (mm)	Hauteur Rainure	Pas réduit 4/6/4	
25x30	23,5	**874.R2530**	80	80x40	30	**874.R8040**	-
25x40	30	**874.R2540**	60	80x60	50	**874.R8060**	24
25x60	50	**874.R2560**	40	80x80	68	**874.R8080**	24
25x80	68	**874.R2580**	56	100x60	46	**874.R0060**	20
40x40	30	**874.R4040**	40	100x80	66	**874.R0080**	16
40x60	50	**874.R4060**	36	120x60	50	**874.R0260**	16
40x80	68	**874.R4080**	24	120x80	68	**874.R0280**	16
60x40	30	**874.R6040**	24				
60x60	50	**874.R6060**	24				
60x80	68	**874.R6080**	24				

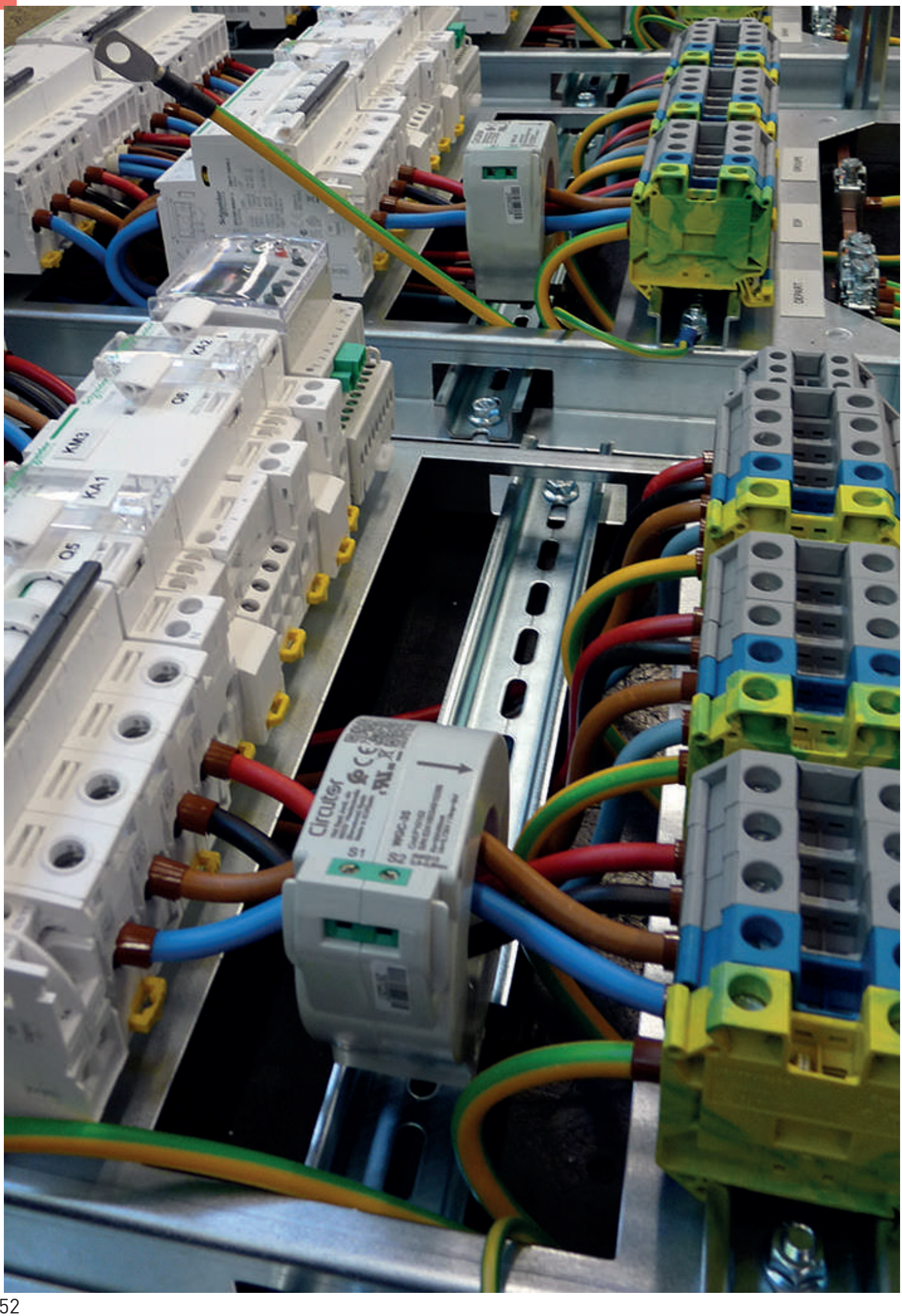
KM2
Q6
KA1
Q5
Circutor
S1
S2

PROFILES STANDARDS

ACCESSOIRES

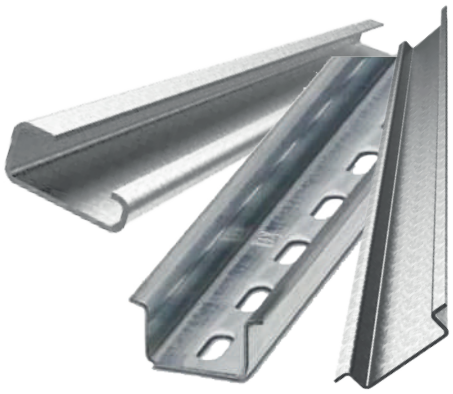

CARACTÉRISTIQUES TECHNIQUES

Matière : Acier, Zingué blanc, Galvanisé

DESCRIPTION

Les rails DIN sont utilisés pour fixer les appareils électriques. Ils facilitent l'organisation des équipements électriques tels que les blocs de jonction, les répartiteurs électriques, les disjoncteurs, les contacteurs, etc.

INDUSTRIE

Désignation	Perforation (mm)	Traitement	Longueur	(barres)	Poids au mètre (kg)	Code	
PERFORÉ							
RZP 201	18 x 6,3 au pas de 25	Zingué blanc	2 mètres	10	0,680	**11205**	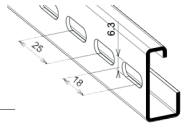
NON PERFORÉ							
RZ 201	Sans	Zingué blanc	2 mètres	10	0,750	**11204**	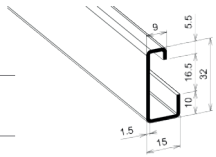
RG 201	Sans	Galvanisé	2 mètres	10	0,750	**11207**	
PERFORÉ							
RZP 203	18 x 6,3 au pas de 25	Zingué blanc	2 mètres	10	0,308	**11215**	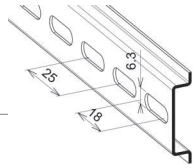
RGP 203	18 x 6,3 au pas de 25	Galvanisé	2 mètres	10	0,308	**11218**	
NON PERFORÉ							
RZ 203	Sans	Zingué blanc	2 mètres	10	0,350	**11214**	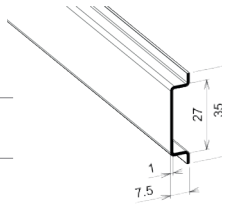
RG 203	Sans	Galvanisé	2 mètres	10	0,350	**11217**	
PERFORÉ							
RZP 205	18 x 6,3 au pas de 25	Zingué blanc	2 mètres	10	0,640	**11245**	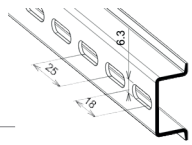
NON PERFORÉ							
RZ 205	Sans	Zingué blanc	2 mètres	10	0,680	**11244**	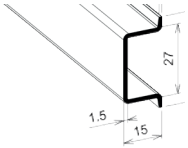
RG 205	Sans	Galvanisé	2 mètres	10	0,680	**11247**	
NON PERFORÉ							
RZ 223	Sans	Zingué blanc	2 mètres	10	0,940	**11264**	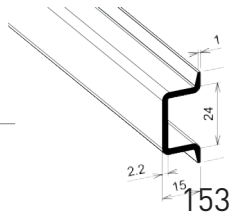

ACCESSOIRES

FABRIQUÉ EN ITALIE



CARACTÉRISTIQUES TECHNIQUES

Matière : Acier zingué blanc

DESCRIPTION

Les montants perforés en acier zingué blanc sont utilisés pour fixer différents appareils électriques à l'intérieur de coffrets ou armoires.

Désignation	Perforation (mm)	Traitement	Longueur	Colisage (barres)	Poids au mètre (kg)	Code	
PROFILÉS EN C - 20 x 14 mm • Épaisseur 1,5 mm							
❐ PERFORÉ							
CZP 214	18 x 6,3 au pas de 25	Zingué blanc	2 mètres	10	0,510	**11044**	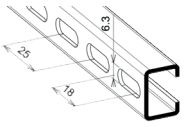
❐ NON PERFORÉ							
CZ 214	Sans	Zingué blanc	2 mètres	10	0,580	**11040**	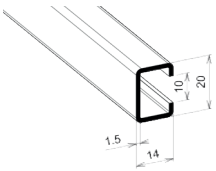
PROFILÉS EN C - 30 x 15mm • Épaisseur 1,5 mm							
❐ PERFORÉ							
CZP 215	18 x 6,3 au pas de 25	Zingué blanc	2 mètres	10	0,710	**11054**	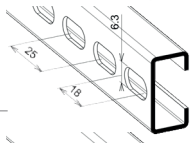
❐ NON PERFORÉ							
CZ 215	Sans	Zingué blanc	2 mètres	10	0,770	**11050**	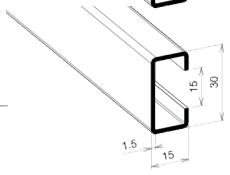
PROFILÉS EN C - 35 x 35mm • Épaisseur 2 mm							
❐ PERFORÉ							
CZP 235	18 x 8,5 au pas de 25	Zingué blanc	2 mètres	6	1,640	**11074**	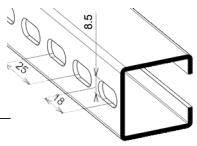
❐ NON PERFORÉ							
CZ 235	Sans	Zingué blanc	2 mètres	6	1,740	**11070**	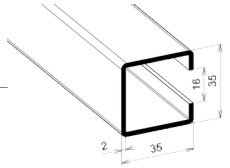

ACCESSOIRES

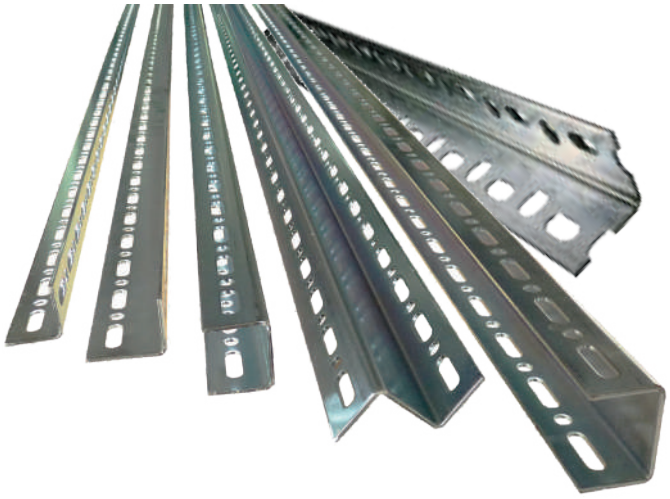

CARACTÉRISTIQUES TECHNIQUES

Matière : Acier Zingué blanc

DESCRIPTION

Les rails DIN sont utilisés pour fixer les appareils électriques. Ils facilitent l'organisation des équipements électriques tels que les blocs de jonction, les répartiteurs électriques, les disjoncteurs, les contacteurs, etc.

Désignation	Perforation (mm)	Traitement	Longueur	Colisage (barres)	Poids au mètre (kg)	Code	
MONTANTS EN L 35 x 35 mm • Épaisseur 2,5 mm							
❐ PERFORÉ							
L 35 x 35	28,5 x 8,5 / ø8,5 au pas de 25	Zingué blanc	2 mètres	4	1,000	**09150Z**	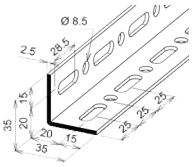
MONTANTS EN L 45 x 35 mm • Épaisseur 2,5 mm							
❐ PERFORÉ							
L 45 x 35	28,5 x 8,5 / ø8,5 au pas de 25	Zingué blanc	2 mètres	4	1,200	**09155Z**	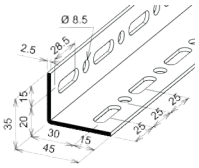
MONTANTS EN U 35 x 40 x 35 mm • Épaisseur 2,5 mm							
❐ PERFORÉ							
U 35 x 40 x 35	28,5 x 8,5 / ø8,5 au pas de 25	Zingué blanc	2 mètres	4	1,700	**09160Z**	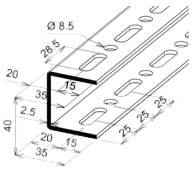
MONTANTS EN U 35 x 50 x 35 mm • Épaisseur 2,5 mm							
❐ PERFORÉ							
U 35 x 50 x 35	28,5 x 8,5 / ø8,5 au pas de 25	Zingué blanc	2 mètres	4	1,930	**09170Z**	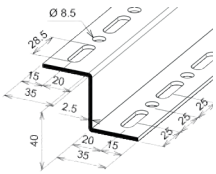
MONTANTS EN Z 35 x 40 x 35 mm • Épaisseur 2,5 mm							
❐ PERFORÉ							
Z 35 x 40 x 35	28,5 x 8,5 / ø8,5 au pas de 25	Zingué blanc	2 mètres	4	1,700	**09165Z**	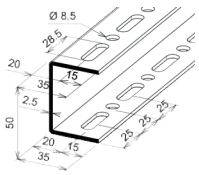



FABRICATION SUR-MESURE

SOLUTIONS POUR CAMPINGS

SOLUTIONS POUR PLACES DE MARCHÉ

SOLUTIONS POUR PORTS, MARINAS

COLLECTIVITÉS ÉVÉNEMENTIEL

INSTALLATIONS ÉLECTRIQUES TEMPORAIRES

ACCESSOIRES

SOLUTIONS POUR FORAINS

SOLUTIONS POUR FESTIVITÉS / ÉVÈNEMENTS

Photos non contractuelles







FABRICANT FRANÇAIS
DEPUIS 1955





PLUS DE 70 ANS DE SAVOIR-FAIRE

Toutes les solutions pour vos installations
électriques provisoires fixes et mobiles.
Coffrets sur mesure
selon votre cahier des charges.
Devis en ligne
https://www.sobem-scame.fr









FABRICATIONS SUR-MESURE





SYNOPTIQUE COLLECTIVITÉS / ÉVÈNEMENTIEL



Série BLK



Série LGD



Série BCC



Série SKENOO



Série BCM



Série GENESIS







Solutions pour Place de marché



Solutions pour Campings



Solutions pour P

INSTALLATIONS ÉLECTRIQUES TEMPORAIRES



Série CP



Série CPEG



Série BLOCK



Série CDC



Série CGOPP





Série BEA



Série AGORA



RUBALED



Série FOR



Série CTC



Série FES



Série NEOS

COLLECTIVITES EVENEMENTIEL

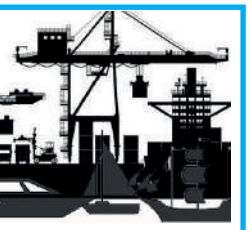

orts, Marinas



Solutions pour Forains



Solutions pour Festivités/Évènements

ACCESSOIRES

BORNE DE RECHARGE MOBILE



Série CGO



Série CDPI





Série PONT D'OUCHE



Prises & Fiches OPTIMA



BORNE MOBILE

Série BLK

SOLUTIONS POUR CAMPINGS





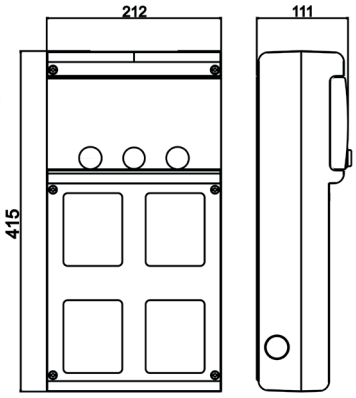

CARACTÉRISTIQUES TECHNIQUES

Matière :	Thermoplastique
Degré de protection :	IP44
Résistance mécanique (20°C) :	IK08
Couleur :	RAL 7035

DESCRIPTION

Destinés au camping, ces coffrets assurent une protection optimale contre les contacts électriques : appareils différentiels, enveloppe et plastrons isolants.

- Protection individuelle des prises de courant
- Protection différentielle 30mA
- Branchement alimentation direct sur disjoncteurs

Aucune partie sous tension n'est accessible à l'utilisateur



Nos prises sont équipées de la technologie «SAFE-IN» (sécurité intégrée) PROTECTIONS CONTRE LES CONTACTS DIRECTS (Protection enfants)

Désignation	Tension	Disjoncteur différentiel 30mA Nombre de disjoncteurs & Courbe de déclenchement	16A CEE	PDC (kA)	Code
BLK 406	3x400V+N	1x6A+N 4 - C	4	6	**24314**
BLK 410	3x400V+N	1x10A+N 4 - C	4	6	**24315**
BLK 416	3x400V+N	1x16A+N 4 - C	4	6	**24316**

ACCESSOIRES

Désignation	Visuel	Code
Pied galvanisé peint à visser hauteur 1200mm		**24319**
Pied galvanisé peint à sceller hauteur hors sol 1200mm + 180mm à enterrer		**24320**
2 Robinets à boisseau sphérique poignée alu embout cannelé / Mâle 3/4''		**24332**
2 Poussoirs temporisés		**24333**
2 Raccords eau rapides diamètre 9mm		**24334**

Série LGD

SOLUTIONS POUR CAMPINGS

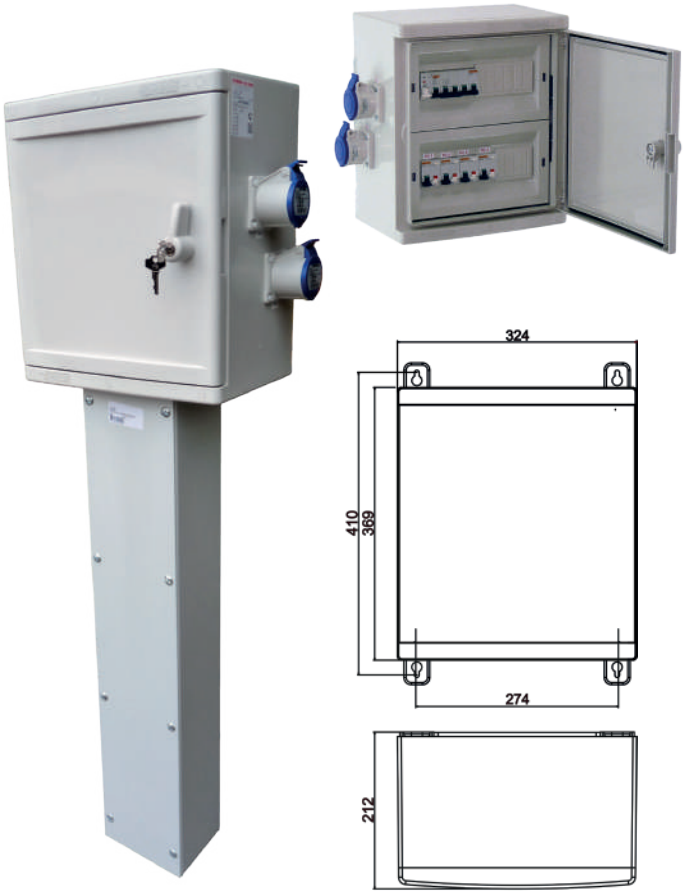

CARACTÉRISTIQUES TECHNIQUES

Matière :	Thermoplastique
Degré de protection :	IP44
Résistance mécanique (20°C) :	IK10
Couleur :	RAL 7035

DESCRIPTION

Destinés au camping, ces coffrets assurent une protection optimale contre les contacts électriques : appareils différentiels, enveloppe et plastrons isolants.

- Protection individuelle des prises de courant
- Protection différentielle 30mA
- Branchement alimentation sur bornier
- Coffret isolant Polymère Thermoplastique
- Jeu de pattes pour fixation murale
- Fermeture par porte équipée d'une serrure à clé
- Plastrons intérieurs démontables avec un outil

Aucune partie sous tension n'est accessible à l'utilisateur

Désignation	Tension	Arrivée sur bornier	Disjoncteur différentiel 30mA Nombre de disjoncteurs & Courbe de déclenchement	16A CEE	PDC (kA)	Code
LGD 406	3x400V+N	16 mm²	1x6A+N 4 - C	4	6	**24306**
LGD 410	3x400V+N	16 mm²	1x10A+N 4 - C	4	6	**24307**
LGD 416	3x400V+N	16 mm²	1x16A+N 4 - C	4	6	**24308**

ACCESSOIRES

Désignation	Code
Pied galvanisé peint à sceller hauteur hors sol 800mm + 300mm à enterrer	**24321**
Pied inox à sceller hauteur hors sol 800mm + 300mm à enterrer	**24322**
Pied galvanisé peint à visser hauteur 800mm	**24323**
Pied inox à visser hauteur 800mm	**24324**

Série BCC

SOLUTIONS POUR CAMPINGS





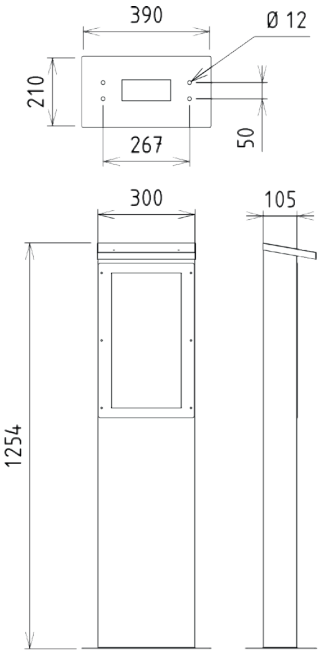

CARACTÉRISTIQUES TECHNIQUES

Matière :	Acier électrozingué
Degré de protection :	IP44
Résistance mécanique (20°C) :	IK08
Couleur :	RAL 7016

DESCRIPTION

Ces colonnes sont destinées à l'équipement de campings. Elles sont en tôle d'acier peinte et reçoivent un coffret en plastique qui lui-même reçoit les prises de courant et les protections. Sur demande, le coffret peut varier en taille et équipement.
Un cadre métallique d'habillage permet la finition entre la colonne et les différentes tailles de coffret.

- Protection individuelle des prises de courant
- Protection différentielle 30mA
- Branchement alimentation direct sur disjoncteurs

Suivant modèle :
- Une prise d'eau avec embout fileté M G3/4'
- Eclairage de balisage (Bandeau LED sous casquette)
- Colonne en tôle d'acier peinte avec accès par porte arrière
- Fixation au sol par l'intérieur de la colonne

Existe en
d'autres couleurs et d'autres dimensions
N'hésitez pas à nous consulter



Nos prises sont équipées de la technologie «SAFE-IN» (sécurité intégrée) PROTECTIONS CONTRE LES CONTACTS DIRECTS (Protection enfants)

Désignation	Tension	Disjoncteur différentiel 30mA Nombre de disjoncteurs & Courbe de déclenchement	16A CEE	Eau	Eclairage	PDC (kA)	Code
BCC 410	3x400V+N	1x10A+N 4 - C	4	-	-	6	**24360**
BCC 416	3x400V+N	1x16A+N 4 - C	4	-	-	6	**24361**
BCC 2161E	3x400V+N	1x16A+N 2 - C	2	1	1	6	**24362**

FABRIQUÉ EN FRANCE

SCAME

SOLUTIONS POUR CAMPINGS, PLACE DE MARCHÉS, PORTS ET MARINAS



CARACTÉRISTIQUES TECHNIQUES

Matière :	Acier électrozingué
Degré de protection :	IP44
Résistance mécanique (20°C) :	IK10
Couleur :	RAL 7016

DESCRIPTION

Ces bornes modulaires sont destinées à l'équipement de campings, place de marchés ou marinas. Elles sont en tôle d'acier peinte et reçoivent des modules différents suivant la demande en équipement.

- Protection individuelle des prises de courant
- Protection différentielle 30mA
- Branchement alimentation sur bornier
- Borne en tôle d'acier peinte.
- Fixation au sol par l'intérieur de la colonne
- Accès par porte arrière



Nos prises sont équipées de la technologie «SAFE-IN» (sécurité intégrée) PROTECTIONS CONTRE LES CONTACTS DIRECTS (Protection enfants)

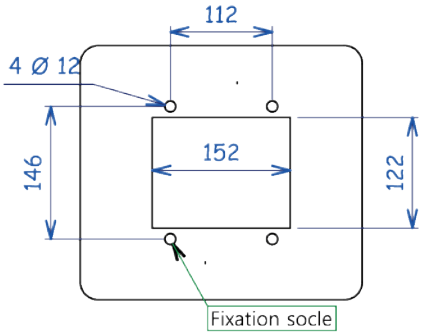

Nombreuses options possibles !
N'hésitez pas à nous consulter

COLLECTIVITES EVENEMENTIEL

Désignation	Tension	Arrivée sur bornier	Disjoncteur différentiel 30mA Nombre de disjoncteurs & Courbe de déclenchement	16A CEE	PDC (kA)	Code
BCM 410	3x400V+N	16 mm²	1x10A+N 4 - C	4	6	**24365**
BCM 416	3x400V+N	16 mm²	1x16A+N 4 - C	4	6	**24366**

Série GENESIS

SOLUTIONS POUR CAMPINGS, PLACE DE MARCHÉ, PORTS, MARINAS



CARACTÉRISTIQUES TECHNIQUES

Matière :	LLDPE
Degré de protection :	IP44
Résistance mécanique (20°C) :	IK10
Couleur :	RAL 9001/5024/8011

DESCRIPTION

Ces colonnes sont destinées à l'équipement de campings ou marinas. Elles sont en polyéthylène basse densité LLDPE.
Les prises de courant et les points d'eau sont accessibles sur les cotés. L'appareillage modulaire est protégé par une porte étanche.

- Protection individuelle des prises de courant
- Protection différentielle 30mA
- Branchement alimentation sur bornier
- Fixation au sol par l'intérieur de la colonne
- Accès aux protections par porte et serrure ou volet rabattable.

Suivant modèle :
- 4 Prises d'eau, vanne à boisseau sphériques,
- embout fileté M G3/4''
- Raccordement M G1/2''
- Eclairage de balisage faible consommation



Couleur	Désignation	Tension	Bornier	Interrupteur Sectionneur	Accès protection	32A CEE	16A CEE			PDC (kA)	Code
						Nombre de disjoncteur & courbe de déclenchement Nombre et type de protection différentielle					
Corps Porte	3216C 1232	3x400V +N	Double 16²	4x32A	Volet rabat-table	1 1 32A - C 1 - 30mA	3 3 16A - C 3 - 30mA	-	-	6	24373
	3216C 1232 L							-	1		24373L
	3216C 1232 4E							4	-		24373E
	3216C 1232 4E L							4	1		24373EL
Corps Porte	4210C				Porte avant		4 4 10A - C 4 - 30mA	-	-		24374
	4210C L							-	1		24374L
	4210C 4E							4	-		24374E
	4210C 4E L							4	1		24374EL
	4216C						4 4 16A - C 4 - 30mA	-	-		24375
	4216C L							-	1		24375L
	4216C 4E							4	-		24375E
	4216C 4E L							4	1		24375EL
Corps Porte	4216C				Volet rabat-table		4 4 16A - C 4 - 30mA	-	-		24376
	4216C				Porte avant						24377

COLLECTIVITES EVENEMENTIEL

ACCESSOIRES

Visuel	Désignation	Code
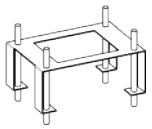	Patte de scellement GENESIS	015730-06

Nombreuses options possibles !
N'hésitez pas à nous consulter



Nos prises sont équipées de la technologie «SAFE-IN» (sécurité intégrée) PROTECTIONS CONTRE LES CONTACTS DIRECTS (Protection enfants) sauf pour les versions 32A

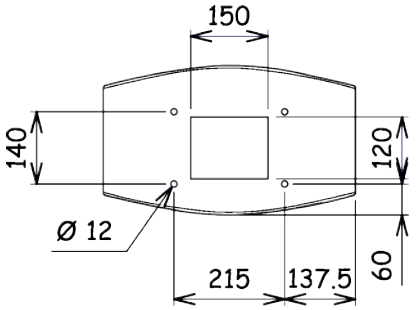

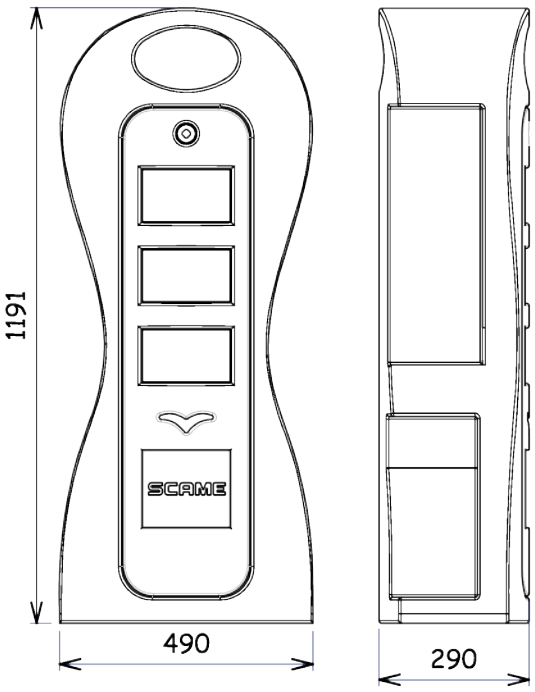

Série SKENOO

SOLUTIONS POUR CAMPINGS, PLACE DE MARCHÉ



CARACTÉRISTIQUES TECHNIQUES

Matière :	Acier électrozingué
Degré de protection :	IP44
Résistance mécanique (20°C) :	IK08
Couleur :	RAL 7039

DESCRIPTION

Ces colonnes sont destinées à l'équipement de places de marché ou camping. Elles sont en tôle d'acier peintes et reçoivent un coffret en plastique qui lui-même reçoit les prises de courant et les protections.
Sur demande, le coffret peut varier d'équipement.

- Protection différentielle par prise de courant
- Branchement alimentation direct sur disjoncteurs
- Fixation au sol par l'intérieur de la colonne
- 2 Prises d'eau avec vannes à boisseau sphérique et embout fileté M G3/4''
- Raccordement F G1/2''
- Colonne en tôle d'acier (ouverture facile)
- Option porte tôle avec diffuseur de lumière et clé triangle 7
- Coffret de prises en Polymère thermoplastique.

Options possibles nous consulter :
- Poussoirs temporisés
- Raccords rapides
- Eclairage de balisage LED sur une porte fermée, laissant le passage des fils branchés.



Nos prises sont équipées de la technologie «SAFE-IN» (sécurité intégrée) PROTECTIONS CONTRE LES CONTACTS DIRECTS (Protection enfants)

Existe en
d'autres couleurs et en Inox
N'hésitez pas à nous consulter

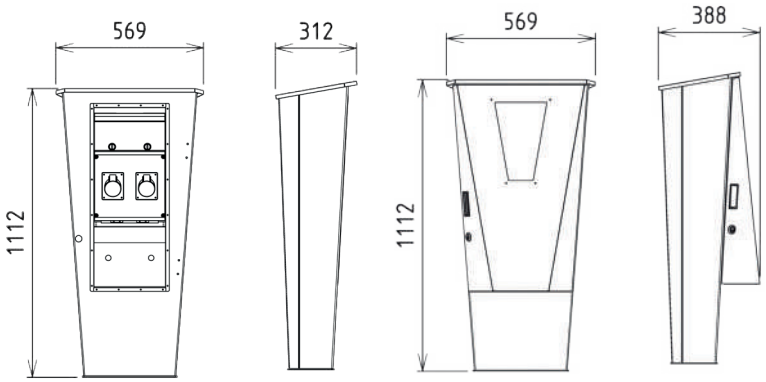

Désignation	Puissance Tension	Porte	Disjoncteur différentiel 30mA Nombre de disjoncteurs & Courbe de déclenchement	16A CEE			PDC (kA)	Code
SKENOO 416 2E	3x400V+N	NON	1x10A+N 4 - C	4	2	1	6	**24380**
SKENOO 416 2E P	3x400V+N	OUI	1x16A+N 4 - C	4	2	1	6	**24381**

FABRIQUÉ EN FRANCE

SCAME

SOLUTIONS POUR FORAINS, PLACE DE MARCHÉS, PORTS ET MARINAS



CARACTÉRISTIQUES TECHNIQUES

Matière :	Inox 441
Degré de protection :	IP44
Résistance mécanique (20°C) :	IK10
Couleur :	RAL 7039

DESCRIPTION

Ces bornes ont été conçues spécialement pour le distribution d'énergie sur les aires publiques.
Elles peuvent être amovibles, permettant ainsi la mise en place rapide pour une manifestation ou un besoin temporaire.

- Borne en acier inoxydable 441
- Différentes finitions possibles sur demande
- Toit en polyester noir

Pour les modèles amovibles
- Regard de voirie classe B125 (suivant EN 124).
- Connexion de raccordement (Support et prise pour regard et fiche dans la borne)

OPTION POSSIBLE :
- Eclairage de balisage
- Réhausse pour distribution eau + Robinets ou raccords rapides
- Prises intérieures, fiches raccordables porte fermée (Passage de câble intégré).

Nombreuses options possibles !
N'hésitez pas à nous consulter

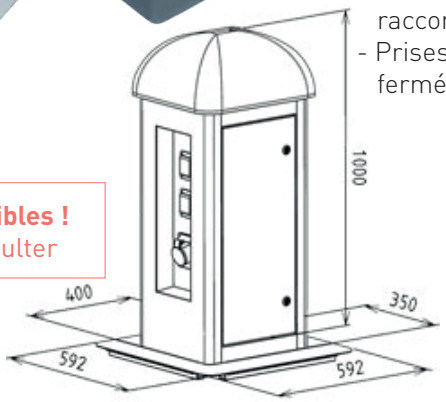

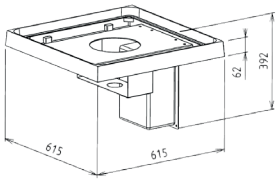

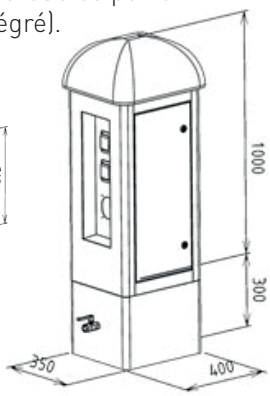

Désignation	Montage	Tension	Alimentation	Interrupteur Sectionneur	Nombre de disjoncteurs & courbe de déclenchement Nombre et type de protection différentielle 63A CEE	32A CEE	16A NF			PDC (kA)	Code
BEA 2432 416F	Fixe	3x400V+N	Bornier simple 50mm²	4x63A		2 2 - C 2 - 30mA	4 4 - C 4 - 30mA			6	**24451**
BEA 416E 2E	Fixe	3x400V+N	Bornier simple 50mm²	4X40A		-	4 4 - C 4 - 30mA	2	-	6	**24452**
BEA-A 2432 416F	Amovible	3x400V+N	Fiche 3P+N+T 63A	4x63A		2 2 - C 2 - 30mA	4 4 - C 4 - 30mA	-	-	6	**24453**
Regard équipé IP66	Enterré	3x400V+N	Bornier double 50mm²	-	1 - -	-	-	-	-	-	**24454**

Série AGORA

SOLUTIONS POUR FORAINS, PLACE DE MARCHÉ FESTIVITÉS, ÉVÉNEMENTS



CARACTÉRISTIQUES TECHNIQUES

Matière :	Acier électrozingué
Degré de protection :	IP44
Résistance mécanique (20°C) :	IK10
Couleur :	RAL 7016

DESCRIPTION

Cette gamme de coffrets est destinée à distribuer l'énergie électrique lors d'événements divers : Marchés, Festivités ou installations de Forains.

La série AGORA se décline en différentes combinaisons :

- Sur socle ou murale.
- Avec 1 ou 2 façades de prises.
- Avec ou sans portes. Les portes se ferment fiches branchées.
- Combinaisons de prises monophasées, triphasées ou tétraphasées de 16 à 32A, NF et CEE.
- Boîte avec bornier de raccordement simple ou double, 50mm², positionnée sur le coté ou dans le socle
- Enveloppe étanche,
- 1 ou 2 faces de raccordement,
- Portes : 0, 1 ou 2 portes,
- Fermeture par came pousser claquer,
- Ouverture par clé 2233X, autres clés possibles sur demande,
- Ouverture en point bas pour le passage des câbles,
- Option anneaux de levage.

Nombreuses configurations possibles
n'hésitez pas à nous consulter
service.commercial@sobem-scame.fr

Désignation	Nombre de porte Type de montage	Puissance Tension	Bornier Section Position	Interrupteur différentiel 30mA - AC	32A CEE Nombre de disjoncteur & courbe de déclenchement	16A NF Nombre de disjoncteur & courbe de déclenchement	PDC (kA)	Code
AGORA 1432 416F	1 porte Sur socle	27 kVA 3x400V+N	50 mm² Simple Socle	4x40A	1 1 - C	4 4 - C	6	**24230B**
AGORA 2432 616F	1 porte Sur socle	43 kVA 3x400V+N	50 mm² Simple Socle	4x63A	2 1 - C	6 6 - C	6	**24231B**

Série FOR

SOLUTIONS POUR FORAINS, PLACE DE MARCHÉ



CARACTÉRISTIQUES TECHNIQUES

Matière :	Polyester renforcé
Degré de protection :	IP44
Résistance mécanique (20°C) :	IK10
Couleur :	RAL 7035

DESCRIPTION

Ces enveloppes en polyester accueillent un coffret de prises de courant et ses protections. Grâce à la possibilité de fermer la porte avec les fiches branchées, elles assurent la protection des branchements utilisateurs.

ÉQUIPEMENT :
- Coffret de prises de courant

ENVELOPPE :
- Coffret polyester renforcé fibre de verre
- Fermeture par serrure double barre de 3mm
- Passage de câble à travers balai obturateur

Suivant modèle :
- Socle métallique inoxydable peint RAL 7035,
- Hauteur 200mm permettant le passage des câbles porte fermée

Nombreuses configurations possibles
n'hésitez pas à nous consulter
service.commercial@sobem-scame.fr

COLLECTIVITES EVENEMENTIEL

Désignation	Puissance Tension	Prise de courant IP44 — 32A	Prise de courant IP44 — 16A CEE	Prise de courant IP44 — 16A NF	PDC (kA)	Code — Type de montage — Mural	Code — Type de montage — Sur Socle
		Nombre de disjoncteur & courbe de déclenchement Nombre et type de protection différentielle					
FOR 4116C	22 kVA 3x400V+N	-	2 2-C 2 - 30mA	4 4-C 4 - 30mA	4,5	**24204**	**24204S**
FOR 4116CF	43 kVA 3x400V+N	1 1-C 1 - 30mA	-	4 4-C 4 - 30mA	4,5	**24206**	**24206S**


du SAVON

Série FES

SOLUTIONS POUR PLACE DE MARCHÉ, FORAINS, FESTIVITÉS, ÉVÉNEMENTS



CARACTÉRISTIQUES TECHNIQUES

Matière :	Acier électrozingué Inox
Degré de protection :	IP44/IP66
Résistance mécanique (20°C) :	IK10
Finition :	Brute Peint

DESCRIPTION

Ces coffrets sont destinés aux événements de plein air et permettent l'alimentation des équipements en toute sécurité.

- Fermeture par bouton verrouillable
- Plastron intérieur sur charnières fermant à clef.
- Monté sur socle ou sur pieds
- Version murale, en saillie ou encastrée
- Personnalisation de la couleur
- Possibilité de fermer la porte avec les fiches branchées.



Nombreuses configurations possibles
n'hésitez pas à nous consulter
service.commercial@sobem-scame.fr









COLLECTIVITES EVENEMENTIEL



SCAME

PIÈCES DE RECHANGE

DEVIS COFFRETS BTP
ATEX

CAHIER TECHNIQUE

INFORMATIONS PRATIQUES

INDEX RÉFÉRENCES
C.G.V.

CERTIFICATION
RSE
RÉSEAU COMMERCIAL

Photos non contractuelles

SERRURES & VERROUS POUR COFFRETS BTP

Désignation	Code
Série ARG / APG / ADG	
Poignée bec de canne clé 455 partie alimentation	**22043**
Poignée bec de canne clé 1242E partie distribution	**22059**
Serrure 911-B clé Y32113 porte intérieure	**22027**
Série CGO	
Poignée bec de canne clé 455	**22043**
Tringlerie complète	**22032**
Série PG / LM	
Poignée bec de canne clé 455 porte extérieure	**22043**
Serrure 911-B clé Y32113 porte intérieure	**22027**
Série CR / CNT	
Bouton verrouillable B90 clé 455 porte extérieure	**22015**
Serrure 911-A clé Y32113 porte intérieure	**22026**
Série CME	
Serrure 911-A clé Y32113 avec came crochet (ancien modèle / serrure sur le côté)	**22061**
Serrure polyamide clé 455 (nouveau modèle / serrure en façade)	**09503**
Jeu de clés	
Jeu de deux clés 455	**22025**
Jeu de deux clés Y32113	**22024**
Jeu de deux clés 1242E	**22060**

FABRIQUÉ EN ITALIE

SCAME

SERRURES & VERROUS POUR COFFRETS INDUSTRIELS



DESCRIPTION

Matière : polyamide noir et zamak chromé
Came en Acier zingué / Profondeur 22mm

Colisage individuel

ATTENTION : le montage d'une serrure ou verrou à clé modifie l'IP du coffret (IP65)

Désignation	Code série GISSEY	Code Série LA BUSSIERE & BRESSE
Serrure polyamide clé 405E	09505	07900
Serrure polyamide clé 455E	09503	07901
Serrure chromée clé 455E	09573	07902
Serrure polyamide clé 1242E	09502	07903
Serrure chromée clé 1242E	09572	07904
Serrure polyamide clé 2433A	09589	07905
Serrure polyamide cnomo clé triangle 6,5	09501	07910
Serrure chromée cnomo clé triangle 6,5	09571	07911
Serrure polyamide clé triangle 7	09902	07912
Serrure polyamide clé triangle 8	09903	07913
Serrure polyamide clé carrée 6	09899	07914
Serrure polyamide clé carrée 7	09900	07915
Serrure polyamide clé carrée 8	09901	07916
Serrure polyamide clé double barre	09595	07917
Serrure polyamide à fente	09904	07918
Verrou polyamide sans condamnation	09596	07930
Verrou polyamide clé 405E	09597	07931
Verrou polyamide clé 455E	09598	07932
Verrou polyamide clé 1242E	09599	07933
Verrou polyamide clé 2433A	09593	07934
Pour les séries PLOMBIERES et BARBIREY, nous consulter.		

Pièces de rechange

VOLETS POUR MODULES & KIT FENÊTRE

Volets		Code
VOLET 2 MODULES	Nouvelle génération	**BF/VOLET-2M**
VOLET 4 MODULES		**BF/VOLET-4M**
VOLET 6 MODULES		**BF/VOLET-6M**
VOLET 8 MODULES		**BF/VOLET-8M**
VOLET 12 MODULES		**BF/VOLET-12M**
VOLET 18 MODULES		**BF/VOLET-18M**
VOLET 2 MODULES	Ancienne génération	**MS/40444**
VOLET 6 MODULES		**MS/40986**
VOLET 8 MODULES		**MS/40979**
VOLET 12 MODULES		**MS/40981**
VOLET 13 MODULES IP67		**MS/F13M**
VOLET 18 MODULES IP67		**MS/F18M**









Fenêtres		Code
KIT FENÊTRE 8 DIN	DOMINO IP66	**654.0180-08**
KIT FENÊTRE 12 DIN		**654.0180-12**
KIT FENÊTRE 16 DIN		**654.0180-16**
KIT FENÊTRE 4 DIN	BLOCK1	**654.0181-01**
KIT FENÊTRE 6 DIN	BLOCK3	**654.0181-03**
KIT FENÊTRE 10 DIN	BLOCK4 + YALE	**654.0181-04Y**
KIT FENÊTRE 13 DIN	BLOCK5	**654.0181-05**





Devis Coffrets Industriels

Version en ligne

SCAME

■ COORDONNÉES

Société : Secteur d'activité :

Nom : Prénom : Fonction :

Téléphone direct : Mobile :

Adresse Email : @

■ DEFINITION DES BESOINS TÔLERIE

Renseignements sur l'utilisation

Usage : INT EXT

Ambiance[1] :

Ambiance[2] :

IP IK

Boîte
Coffret
Armoire
Autre
Socle
Anneaux de levage

Hauteur
Largeur
Profondeur

Qunatité totale
Livraison cadencée

■ NATURE TÔLE

Electro-zinguée
Tôle laminée à froid DC01
Galvanisée à froid

INOX 304L
INOX 316L
Aluminium AG3

Autre nuance

Épaisseur de la tôle

■ FINITION

Peinture[3]

Thermolaqué lisse
Thermolaqué texturé
Teinte RAL

Autres finitions (INOX)

Brut
Brut passivé

Brossé
Microbillé

■ PORTES*

Intégration

En saillie
Encastrées
Transparentes
Portes intérieures

Simple porte

Nombre
Hauteur
Largeur

Double porte

Nombre
Hauteur
Largeur

Montants

Sans
Amovibles
Fixes

Fermeture

Serrure
Bouton verrou
Poignée
Autre

Poignée escamotable
Crémone
Clé (455, 1242,...)
Autre

Renforts de portes

Sans
Avec

Charnières

Invisibles
Visibles

Soudées
Vissées

■ PASSAGE DE CÂBLES

Ouvertures

Quantité
Longueur
Largeur

Plaques PE

Quantité
Longueur
Largeur

Plaques passe-câbles

Quantité
Longueur
Largeur

■ FIXATION DE L'APPAREILLAGE

Rails

Soudés
Fixés sur goujons
Nombre
Longueur

Platines

Pleines
Perforées
Sur goujons
Profondeur réglable

Goujons

Nombre
Diamètre
Longueur
Autre

[1] Bord de mer, milieu alimentaire, chimique, pétrolier ...
[2] Intempéries, sous abri, poussières, projections diverses ...
[3] Capacité maximum cabine de peinture : 2000 x 1600 x 600

* Par défaut, sauf indication client :
- 1 porte pour largeur < ou = 1000
- 2 portes ou plus pour largeur > 1000

INFORMATIONS PRATIQUES

Retrouvez toute la gamme ATEX dans notre catalogue disponible en téléchargement sur notre site internet www.sobem-scame.fr





Série ROCKER-EX[GD]



Série OPTIMA





Série ISOLATORS-EX[GD]

GAZ & POUSS

[Ex II 2 GD]



Série COMPACT-EX[GD]

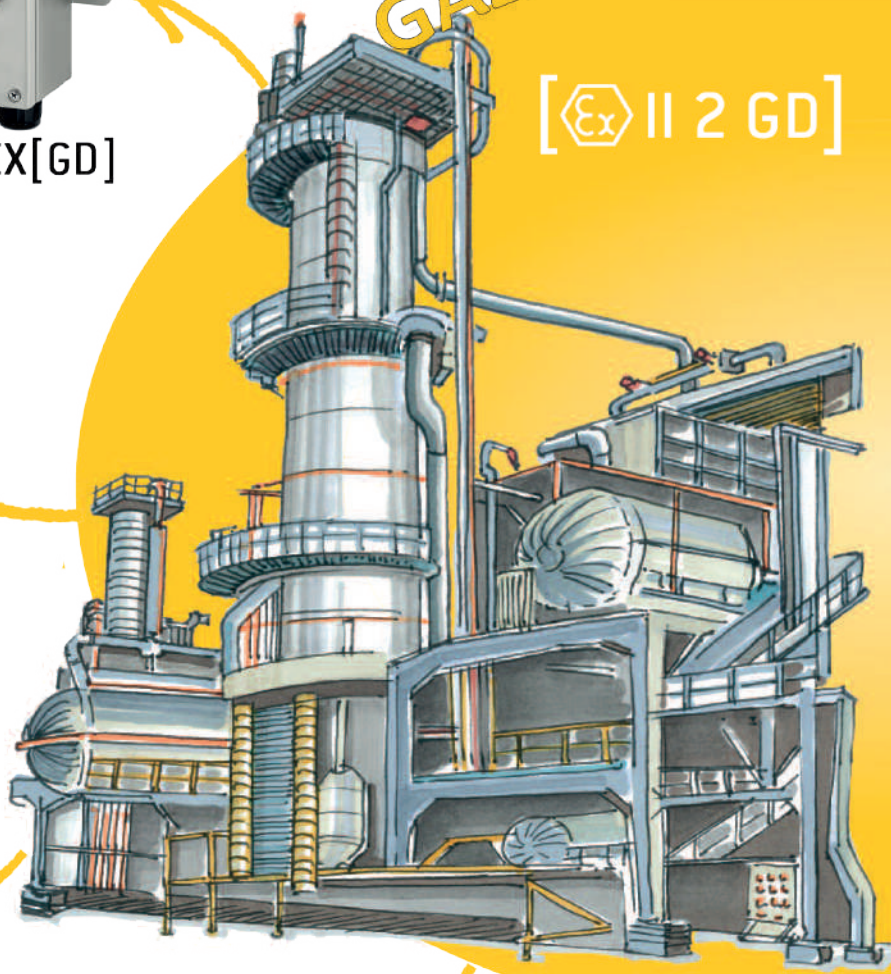







Système ZENITH



Série ZENITH-S



Série UNION-EX



-EX[GD]



Série ADVANCE-GRP[GD]

TÉLÉCHARGEZ LE CATALOGUE ATEX

IERE



Série ADVANCE-GRP[EX]





Série OPTIMA-EX

[Ex II 2 D]

POUSSIERE



Système ADVANCE-GRP[EX]



Série ISOLATORS-EX

[Ex II 3 GD]

GAZ & POUSSIERE



Série ALUBOX-EX

INFORMATIONS PRATIQUES

PRÉVENTION BTP

L'OPPBTP : un partenaire de prévention unique et référent pour le BTP

Du fait d'une accidentologie plus élevée que dans les autres secteurs d'activités, la branche s'est dotée en 1947 d'un organisme dédié à la prévention, l'OPPBTP. Depuis, ses missions ont évolué pour s'adapter aux besoins des entreprises

Pour mener à bien ses missions de conseil, formation et information et pour aider les entreprises dans leur démarche de prévention, l'OPPBTP a mis en place des actions et des moyens concrets, simples et adaptés au secteur du BTP,

Mission Conseil

L'OPPBTP propose aux entreprises du BTP une gamme étendue d'outils pratiques, notamment d'analyse et d'évaluation des risques, pour leur permettre d'améliorer leur niveau de prévention. Un effort de sensibilisation est mené auprès des PME/TPE : nombre d'entre elles ignorent encore qu'elles peuvent bénéficier gratuitement des conseils de l'Organisme.

Mission Formation : pour vous et vos équipes

Seul organisme de formation proposant des sessions 100% spécifiques aux métiers du BTP, l'OPPBTP vous aide à construire votre plan de formation et vous propose un service d'ingénierie pour développer des formations personnalisées.

Mission Information : concrète et actualisée

L'OPPBTP diffuse une information riche et actualisée à partir d'outils pratiques, immédiatement accessibles, via le site internet (www.preventionbtp.fr). L'organisme opère également une veille juridique et technique des évolutions.

L'OPPBTP utilise des photos de produits SOBEM-SCAME pour illustrer ses fiches.
Quelques exemple de fiches à consulter :

- Armoires et coffrets électriques pour installations de chantier en basse tension (réf : G4 F 01 12
- Schéma type d'une installation électrique de chantier (réf : G1 F 01 12)
- Installation électrique provisoire pour l'éclairage des chantiers (réf : G1 F 02 12)
- Travaux d'encapsulage et de retrait d'amiante ou d'interventions sur des matériaux contenant de l'amiante - Obligations de l'employeur (réf : A1 F 05 13)

L'OPPBTP, l'Organisme Professionnel de Prévention du Bâtiment et des Travaux Publics
Informations relevées sur le site www.preventionbtp.fr

INDICES DE PROTECTION

IP = Protection contre les corps solides et les liquides Codée par 2 chiffres correspondant à la norme standard NF EN 60529						IK = protection contre les chocs mécaniques Codée par 2 chiffres correspondant à la norme standard NF EN 62262		
0x		Pas de protection	x0		Pas de protection	00		Pas de protection
1x		Protégé contre les corps supérieurs à 50mm (ex : contact involontaire de la main)	x1		Protégé contre les chutes verticales de gouttes d'eau (condensation)	01	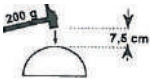	Energie de choc : 0.14 Joule
2x		Protégé contre les corps solides supérieur à 12mm (ex : doigt de la main)	x2		Protégé contre les chutes de gouttes d'eau jusqu'à 15° de la verticale	02	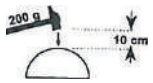	Energie de choc : 0.2 Joule
3x		Protégé contre les corps solides supérieur à 2.5mm (ex : outils, vis)	x3		Protégé contre les chutes de gouttes d'eau jusqu'à 60° de la verticale	03		Energie de choc : 0.35 Joule
4x		Protégé contre les corps solides supérieurs à 1mm (ex : outils fins, petits fils)	x4		Protégé contre les projections d'eau de toutes direction	04		Energie de choc : 0.5 Joule
5x	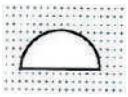	Protégé contre les poussières (pas de dépôt nuisible)	x5		Protégé contre les jets d'eau de toutes direction à la lance	05		Energie de choc : 0.7 Joule
6x	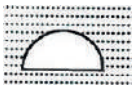	Totalement protégé contre les poussières	x6		Protégé contre les projections d'eau assimilables aux paquets de mer	06		Energie de choc : 1.0 Joule
			x7		Protégé contre les effets de l'immersion	07		Energie de choc : 2.0 Joules
			x8	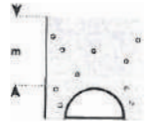	Protégé contre les effets prolongés de l'immersion sous pression	08	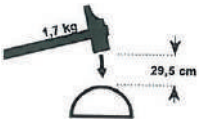	Energie de choc : 5.0 Joules
			x9		Protégé contre les jets d'eau de toutes directions à la lance et contre les hautes températures	09	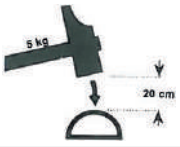	Energie de choc : 10.0 Joules
						10	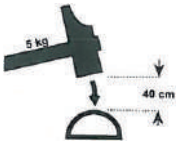	Energie de choc : 20.0 Joules



DÉSAMIANTAGE

Destinée aux travaux de désamiantage, la gamme DA respecte les préconisations en matière de sécurité pour les professionnels intervenants mais aussi pour le public au voisinage de la zone de travaux.

Qu'est-ce que l'amiante ?
L'amiante ou « asbeste » en vieux français, est un terme désignant une famille de minéraux fibreux et cristallins très répandue pour ses propriétés isolantes, sa forte résistance à la chaleur et au feu.
Il a été utilisé dans de nombreux calorifugeages et flocages, ainsi qu'en feuilles, feutres, colles, mastics, plaques cartonnées, ou tressé ou tissé. On le trouve aussi dans des produits en ciment ou dans des colles, peintures, joints, matériaux de friction etc. Il a été massivement utilisé dans les bâtiments pour ses propriétés ignifuges et isolantes.

Le risque amiante :
Les fibres d'amiante lorsqu'elles ont été inhalées sont, de par leur dimension, leur forme et leur persistance, très difficiles à éliminer, entraînant l'apparition de pathologies graves, affectant le plus souvent la région pulmonaire.
Si la fibre est interdite en France depuis décembre 1996, elle est toujours présente dans de nombreux bâtiments construits avant cette date. Elle expose les professionnels du second œuvre et de la maintenance à de graves maladies respiratoires.

Le métier du désamianteur :
Le désamianteur est en charge des opérations de retrait et de confinement réalisées sur des matériaux ou équipements contenant de l'amiante (entretien, maintenance...) ou dans un environnement exposant à des fibres (terrain amiantifère...).

Le chantier de désamiantage :
Le chantier est totalement « emballé » sous un film polyane afin de le rendre étanche aux rejets de fibres d'amiante dans l'atmosphère. L'ensemble contaminé est mis en dépression à l'aide d'extracteur d'air avec filtres appelé DEPRIMOGENE, servant à renouveler l'air de la zone confinée et des SAS par de l'air neuf, tout en dépolluant l'air contaminé grâce à un filtrage. Pour entrer ou sortir de la zone contaminée, tout opérateur ou objet doit passer par un SAS de décontamination. D'autres équipements spécifiques peuvent être associés.

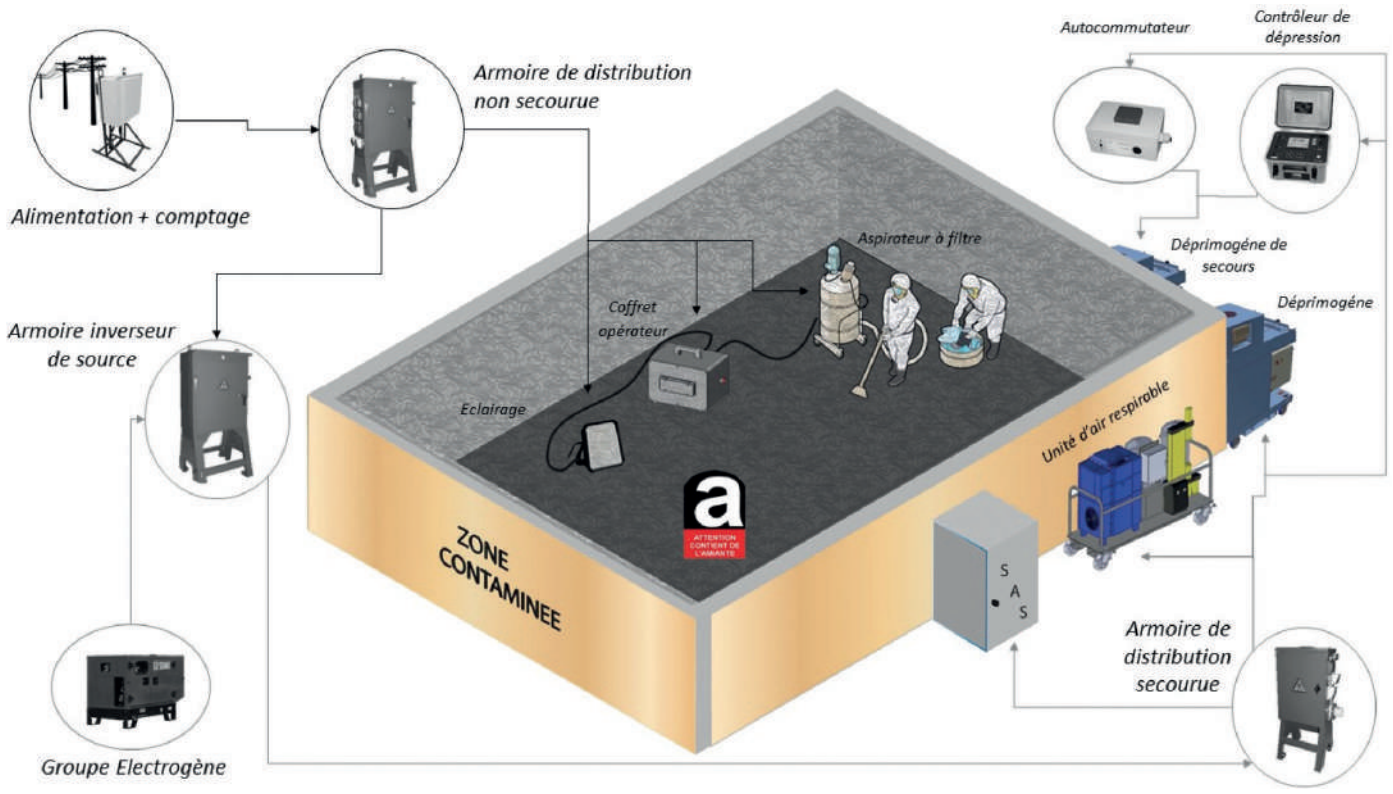

L'installation électrique d'un chantier de désamiantage met en œuvre des matériels électriques garantissant la pérennité de l'alimentation en énergie. Elle se décompose en 3 parties distinctes :

1. L'alimentation :

Le réseau de distribution électrique :
Généralement le donneur d'ordre met à disposition une alimentation et attribue à l'entreprise de désamiantage un (ou plusieurs) départs identifiés d'une puissance suffisante.

Le groupe électrogène :
Pour palier les défaillances naturelles du réseau général, un groupe électrogène à démarrage automatique est installé. On admet sur cette distribution des coupures de courant calibrées dans le temps (4 à 6 secondes) nécessaires au basculement d'une source à l'autre.

2. Les tableaux, armoires ou coffrets de distribution :

Armoire de basculement «Normal/Secours» :
Sa présence est nécessaires pour choisir sur quelle alimentation la distribution sera assurée.

Tableau principal :
Son implantation est définie dés l'élaboration du plan de retrait. Il se trouve souvent vers la vase vie. Son rôle est de multiplier et de diversifier les possibilités de raccordement des matériels d'utilisation ainsi que d'autres coffrets secondaires. Il regroupe également des fonctions générales (arrêt d'urgence, sectionnement...).

Coffrets secondaires :
Ces coffrets sont nécessaires sur des chantiers plus importants (géographie complexe, nombre de zones à traiter). Ils limitent les longueurs de câbles et répartissent les possibilités de branchement d'appareils sur tous les lieux du chantier.

** L'ensemble de ces matériels est installé, raccordé et mis sous tension par des électriciens qualifiés.*

3. Les matériels d'utilisation :

Matériels implantés à poste fixe :
Ces matériels sont raccordés sur les tableaux par l'intermédiaire de borniers ou de prises courant. Les circuits associés possèdent les protections électriques adéquates (extracteur d'air, pompes, chauffe-eau, éclairage, chauffage ...).

Matériels portatifs :
Ces matériels se raccordent par des prises de courant et n'ont pas de circuits d'alimentation spécifiques (aspirateur, outillage...).

Pour assurer la permanence de l'alimentation en électricité des matériels de désamiantage qui protègent les salariés et l'environnement immédiat, il faut :

- Etablir un réseau électrique fiable, alimenté 24h/24
- Subdiviser convenablement l'installation pour localiser les défauts.
- Minimiser les répercussions du fonctionnement d'une protection électrique sur le reste de l'installation pour la maintenir en exploitation.

La sélectivité consiste à réaliser la coupure d'un circuit en défaut et uniquement celui-ci sans perturber le reste des réseaux :

- La sélectivité verticale ampère métrique doit être assurée afin de protéger le circuit défectueux, sans altérer le fonctionnement de ceux situés en amonts.

- La sélectivité verticale des différentiels doit être assurée afin de protéger le circuit défectueux, sans altérer le fonctionnement de ceux situés en amont.

- La sélectivité horizontale des différentiels assure une continuité de service accrue, car seul le départ en défaut est déclenché sans perturber ceux alimentés par le même tableau, mais par un autre disjoncteur différentiel.
Dans le cas d'une installation de chantier pour le désamiantage, ce principe doit être spécialement étudié afin qu'un défaut ne provoque pas la mise hors tension d'une zone entière, avec les conséquences graves qui peuvent en dérouler (sécurité des personnes, non garantie de la dépression d'air dans le confinement, privation de l'assistance respiratoire ...).

**Une sélectivité totale doit être assurée selon la norme NFC 15-100*

Source : Guide prévention INRS



TABLEAU SYNOPTIQUE DE STANDARDISATION DES FICHES ET PRISES INDUSTRIELLES SELON LA NORME IEC 60309-2

Tension nominale d'utilisation <50V~ (ELV)

Nombre de pôles	Fréquence (Hz)	Tension d'utilisation (V)	Pos. horaire (h) Point de réf. auxil.[1] 16A et 32A	Code couleur
2P	50 et 60	20 ÷ 25	sans point de réf. aux.	
	50 et 60	40 ÷ 50	12	
	100 ÷ 200	20 ÷ 25 et 40 ÷ 50	4	[2]
	300		2	[2]
	400		3	[2]
	> 400 ÷ 500		11	[2]
	c.c.		10	
3P	50 et 60	20 ÷ 25	sans point de réf. aux.	
	50 et 60	40 ÷ 50	12	
	100 ÷ 200	20 ÷ 25 et 40 ÷ 50	4	[2]
	300		2	[2]
	400		3	[2]
	> 400 ÷ 500		11	[2]

[1] Les positions à 1 - 8 - 9 h sont réservées aux standardisations futures; pour des raisons de fabrication il n'est pas possible d'utiliser les positions à 5 - 6 et 7 h.
[2] Pour les fréquences >60÷500 Hz, il est possible d'utiliser, si nécessaire, la couleur verte associée à la couleur de la tension d'utilisation.

PRISE (vue de face)

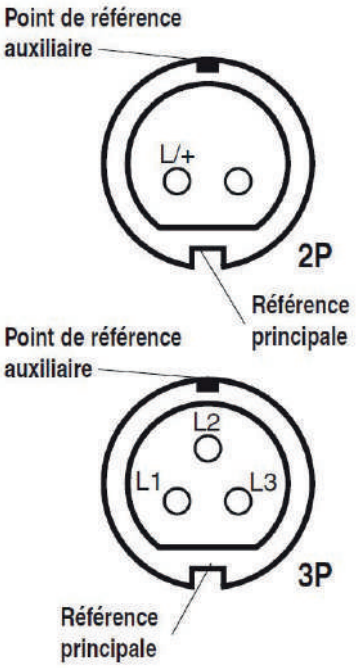

Position horaire
La position horaire h doit être déterminée avec la prise vue de face et en observant la position du point de référence auxiliaire par rapport au point de référence principal toujours positionné sur 6 heures.
Les différentes tensions nominales se distinguent en outre par les différentes couleurs conventionnelles.



DIAGRAMME CIRCULAIRE HORAIRE
Position horaire (h) du point de référence auxiliaire des prises et fiches industrielles TBT (<50V) selon la norme EN 60309-2 suivant les différents types d'utilisation (polarité, tension, fréquence, courant).

INDICATIONS POUR L'UTILISATION DE FICHES ET PRISES INDUSTRIELLES

	IP44	IP67
Agriculture	Équipements et appareillages mobiles ou portatifs utilisés ou stockés dans des locaux abrités.	Installations de pompage, ventilation, séchage, extérieures.
Industrie chimique	Milieux abrités destinés au stockage ou à l'entretien, ne présentant aucun risque d'immersion ou d'exposition aux agents chimiques pour les connexions.	Zones ne présentant pas de risque d'explosion, où les connexions sont exposées aux agents chimiques et éventuellement soumises à immersions.
Chantiers BTP et navals	Chantiers couverts et protégés contre les agents atmosphériques, éventuellement soumis à projection d'eau.	Chantiers extérieurs où les connexions se trouvent sur terrain humide, exposées au gel, à la poussière et aux intempéries.
Etab. recevant du public (ERP) tels que salles de sport, de spectacle,de cinéma etc...	Milieux couverts et protégés contre les agents atmosphériques, éventuellement soumis à projection d'eau, avec charges de faible puissance.	Connexions extérieures soumises à la pluie, la neige, la boue, le gel et autres conditions atmosphériques critiques. Zones nécessitant de connexions parfaitement sûres. Zones ou sont prévues des charges élevées pour illumination, audiovisuels.
Industrie alimentaire	Milieux couverts destinés au stockage et à l'entretien.	Milieux soumis à lavage au jet (IP69)et où les connexions sont soumises à des conditions d'utilisation sévères.
Industrie lourde	Magasins couverts, ateliers pour entretien et petites opérations de montage et moulage.	Dans les laminoirs, les fonderies, hauts fourneaux etc.. où les connexions sont exposées à la poussière, copeaux métalliques, liquides réfrigérants ou aux chocs et vibrations.
Industrie légère	Zone à faible taux d'humidité ou de pollution destinées à l'assemblage, le moulage, l'entretien et le stockage.	En milieux nettoyés à l'aide de solvants chimiques. En outre, où les charges élevées imposent des connexions parfaitement sûres.
Centres d'élaboration de données	Connexions électriques réalisées au dessus du niveau du sol.	Connexions électriques réalisées sous plancher surélevé avec risque d'immersion. En outre où les charges élevées imposent des connexions parfaitement sûres.
Zones portuaires	Milieux couverts comme docks, ateliers de réparation, bureaux etc...	Quais, docks, jetées etc... présentant des risques de tempête et d'inondations partielles.
Aéroports	Milieux couverts, hangars, ateliers d'entretien, magasins de stockage.	A l'extérieur, pour la connexion entre appareillages mobiles ou portatifs et aéronefs.
Installations traitement des eaux	Ateliers d'entretien etc...	Dans toutes les zones présentant des risques d'inondation et à l'extérieur avec pompes, installations d'aération et ventilation.

FICHES ET PRISES POUR USAGE INDUSTRIEL IEC 60309
TENSION NOMINALE D'UTILISATION > 50V

Position horaire

La position horaire h se détermine en regardant la prise de face, et en observant la position du contact de terre par rapport au point de référence principal toujours positionné à 6 heures.
Les différentes tensions nominales en outre se distinguent à travers les coloris conventionnels codifiés.

Références horaires:
Toutes les versions prévues par la norme IEC 309 sont disponibles, même les plus spécifiques:

Exemples:

- Usage courant		6 H
- Conteneurs réfrigérés		3 H
- Installations marines, portuaires, navales		11 H
- Pour courant continu (2P+T)		3 et 8 H
- Pour alimentation par transfo. d'isolation (TST)		12 H
- Haute fréquence de 100 à 300 Hz		10 H
- Haute fréquence de 300 à 500 Hz		2 H
- Tensions particulières	100 - 130V	4 H
	480 - 500V	7 H
	600 - 690V	5 H

Position horaire - normes IEC

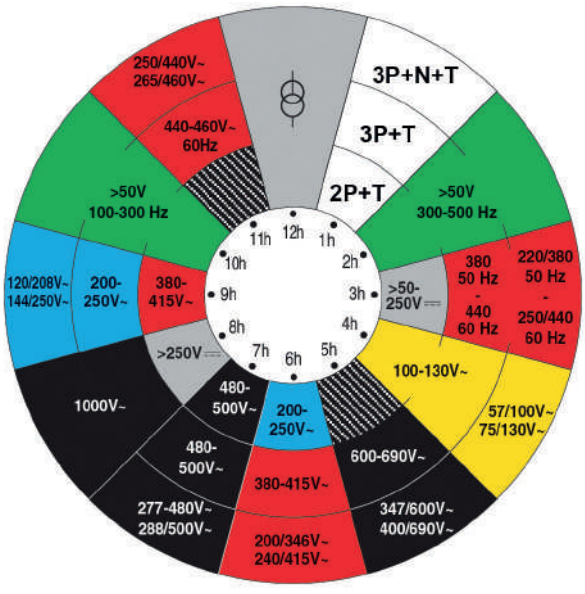

Diagramme circulaire horaire

Position horaire (h) du pôle de terre des prises et fiches industrielles BT (>50V) selon la norme IEC 60309-2 suivant les différents types d'utilisation (polarité, tension, fréquence, courant).
= Alimentation par transformateur d'isolement

Code couleur

Les tensions de fonctionnement sont identifiées par des couleurs conventionnelles comme indiqué dans le tableau suivant :

Tension nominale de fonctionnement	Couleur
de 20 à 25 V	
de 40 à 50 V	
de 100 à 130 V	
de 20 à 250 V	
de 380 à 480 V	
de 500 à 1000 V	

Prise (vue de face)

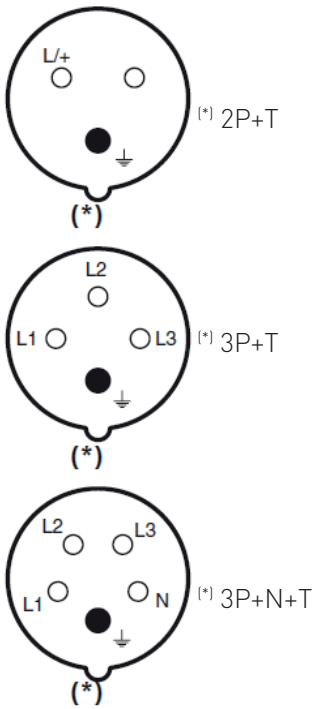

(*) Point de référence principal

TABLEAU SYNOPTIQUE DE STANDARDISATION DES FICHES ET PRISES INDUSTRIELLES, SELON LA NORME IEC 60309-2

Tension nominale d'utilisation > 50V~(LV)

Nombre de contacts	Pôles	Fréquence (Hz)	Tension d'utilisation (V)	Pos. horaire (h) Contact de terre [1]		Code couleur
				16/32A	63/125A	
3	2P+T	50 et 60	100 ÷ 130	4	4	
			200 ÷ 250	6	6	
			380 ÷ 415	9	9	
			480 ÷ 500	7	7	
			alim. transfo isol.	12	12	- [5]
		100 ÷ 300	> 50	10	10	[4]
		300 ÷ 500	> 50	2	2	[4]
		d.c.	> 50 ÷ 250	3	3	- [5]
		d.c.	> 250	8	8	- [5]
4	3P+T	50 et 60	100 ÷ 130	4	4	
			200 ÷ 250	9	9	
			380 ÷ 415	6	6	
		60	440 ÷ 460 [4]	11	11	
		50 et 60	480 ÷ 500	7	7	
			600 ÷ 690	5	5	
		50	380	3	3	
		60	440 [3]			
		50 et 60	1000	8	8	
		100 ÷ 300	> 50	10	-	[5]
		> 300 ÷ 500	> 50	2	-	[5]
5	3P+N+T	50 et 60	57/100 ÷ 75/130	4	4	
			120/208 ÷ 144/250	9	9	
			200/346 ÷ 240/415	6	6	
			277/480 ÷ 288/500	7	7	
			347/600 ÷ 400/690	5	5	
		60	250/440 ÷ 265/460 [3]	11	11	
		50	220/380	3	3	
		60	250/440 [3]			
		50 et 60	1000	8	8	
			alim. transfo isol.	12	12	
		100 ÷ 300	> 50	10	10	[4]
		> 300 ÷ 500	> 50	2	2	[4]
TOUS LES TYPES		Tous les types de tensions et/ou fréquences non standardisées avec les configurations présentées		1	1	-

(1) Les positions indiquées par un trait (-) ne sont pas standardisées.
(2) Pour conteneurs réfrigérés (standard ISO).
(3) Principalement pour installation sur bateaux.
(4) Pour les fréquences >60 ÷ 500 Hz, on peut utiliser la couleur verte associée à la couleur de la tension d'utilisation.
(5) Pour les fiches et prises pour lesquelles la norme EN 60309-2 fixe uniquement la position horaire (h) du contact de terre mais pas la couleur, SCAME prévoit la couleur grise RAL 7035.

UNE CERTIFICATION ISO9001 DEPUIS 1994

afaq
AFNOR CERTIFICATION

Certificat
Certificate

N° 1994/2879.10 **Page 1 / 1**

AFNOR Certification certifie que le système de management mis en place par :
AFNOR Certification certifies that the management system implemented by:

SOBEM-SCAME

pour les activités suivantes :
for the following activities:

CONCEPTION, FABRICATION ET COMMERCIALISATION D'APPAREILLAGE ELECTRIQUE, D'ARMOIRES ET COFFRETS ELECTRIQUES.

DESIGN, MANUFACTURING, MARKETING AND SALE OF INDUSTRIAL ELECTRICAL EQUIPMENT, ENCLOSURES AND CABINETS FOR CONSTRUCTION SITE.

a été évalué et jugé conforme aux exigences requises par :
has been assessed and found to meet the requirements of:

ISO 9001 : 2015

et est déployé sur les sites suivants :
and is developed on the following locations:

BP2 FR-21410 STE MARIE SUR OUCHE

Ce certificat est valable à compter du (année/mois/jour) *This certificate is valid from (year/month/day)* **2024-12-04** Jusqu'au *Until* **2027-11-26**

Julien NIZRI
Directeur Général d'AFNOR Certification
Managing Director of AFNOR Certification

Flashez ce QR
Code pour vérifier la validité du certificat

Ce document est signé électroniquement. Il constitue un original électronique à valeur probatoire
This document is electronically signed. It stands for an electronic original with probationary value.

Seul le certificat électronique, consultable sur www.afnor.org, fait foi en temps réel de la certification de l'organisme. The electronic certificate only, available at www.afnor.org, attests in real-time that the company is certified. Accréditation COFRAC n° 4-0001, Certification de Systèmes de Management, Portée disponible sur www.cofrac.fr
COFRAC accreditation n° 4-0001, Management Systems Certification, Scope available on www.cofrac.fr
AFAQ est une marque déposée. AFAQ is a registered trademark - CERTIF 0956.8 (07-2020)

11 rue Francis de Pressensé - 93571 La Plaine Saint-Denis Cedex - France - T. +33 (0)1 41 62 80 00 - F. +33 (0)1 49 17 90 00
SAS au capital de 18 187 000 € - 479 076 002 RCS Bobigny - www.afnor.org

afnor CERTIFICATION

Réseau commercial

UNE FORCE DE VENTE A VOTRE ÉCOUTE

Nous disposons en interne d'un bureau d'études tôlerie et d'un bureau d'études câblage, ceci nous permet de répondre au plus vite et au plus près à toutes demandes spécifiques.

Nos techniciens sont tous équipés des derniers logiciels de CAO.
Ils sont chargés d'étudier la faisabilité de vos projets, de la CFAO et de la réalisation des plans et documents techniques.
Ils connaissent parfaitement les capacités de notre outil de production et travaillent en étroite collaboration avec notre service commercial.

Une équipe commerciale compétente, présente à vos côtés au quotidien, vous proposera et vous guidera dans vos choix.
Présente sur toute la France, retrouvez le responsable de votre secteur sur notre site internet, rubrique Contact et Réseau commercial. Cliquez sur votre département pour afficher les coordonnées de votre Technico-commercial.

RSE

RESPONSABILITÉ SOCIALE DES ENTREPRISES (RSE)

La Responsabilité Sociale des Entreprises (RSE) est une approche par laquelle les entreprises cherchent à concilier leur objectif économique avec des objectifs sociaux et environnementaux.

La démarche RSE de Sobem-Scame en quelques étapes :

- **Comprendre** comment l'entreprise influence l'environnement et la société.
- **Élaborer** une stratégie RSE, qui doit être cohérente avec la mission et les valeurs de l'entreprise.
- **Communiquer** le plan RSE de l'entreprise à l'ensemble de son personnel.
- **Développer** de nouveaux produits ou services,
- **Adopter** des pratiques de travail plus responsables, s'impliquer dans des projets sociaux et environnementaux, etc.
- **Évaluer** et **améliorer** sa stratégie RSE pour rester pertinente et maximiser son impact positif sur la société et l'environnement.

Index Références

Symboles

015
015730-06 **167**

075
07500 **96, 97**
07501 **96, 97**
07502 **96, 97**
07503 **96, 97**
07504 **96, 97**
07505 **96, 97**
07506 **96, 97**
07507 **96, 97**
07510 **96, 97**
07511 **96, 97**
07512 **96, 97**
07513 **96, 97**
07514 **96, 97**
07515 **96, 97**
07516 **96, 97**
07517 **96, 97**
07520 **96**
07521 **96**
07522 **96**
07523 **96**
07524 **96**
07525 **96**
07526 **96**
07527 **96**
07530 **96**
07531 **96**
07532 **96**
07533 **96**
07534 **96**
07535 **96**
07536 **96**
07537 **96**
07540 **96**
07541 **96**
07542 **96**
07543 **96**
07544 **96**
07545 **96**
07546 **96**
07547 **96**
07550 **97**
07551 **97**
07552 **97**
07553 **97**
07554 **97**
07555 **97**
07556 **97**
07557 **97**
07564 **97**
07565 **97**
07566 **97**
07567 **97**

076
07600 **98**
07601 **98**
07602 **98**
07603 **98**
07604 **98**
07605 **98**
07606 **98**
07607 **98**
07608 **98**
07609 **98**
07610 **98**
07611 **98**
07612 **98**
07613 **98**
07614 **98**
07615 **98**
07616 **98**
07617 **98**
07618 **98**
07620 **98**
07621 **98**
07622 **98**
07623 **98**
07624 **98**
07625 **98**
07626 **98**
07627 **98**
07628 **98**
07629 **98**
07630 **98**
07631 **98**
07632 **98**
07633 **98**
07634 **98**
07635 **98**
07636 **98**
07637 **98**
07638 **98**
07640 **98**
07641 **98**
07642 **98**
07643 **98**
07644 **98**
07645 **98**
07646 **98**
07647 **98**
07648 **98**
07649 **98**
07650 **98**
07651 **98**
07652 **98**
07653 **98**
07660 **98**
07661 **98**
07662 **98**
07663 **98**
07664 **98**
07665 **98**
07666 **98**
07667 **98**
07668 **98**
07669 **98**
07670 **98**
07671 **98**
07672 **98**
07673 **98**
07680 **98**
07681 **98**
07682 **98**
07683 **98**
07684 **98**
07685 **98**
07686 **98**
07687 **98**
07688 **98**
07689 **98**
07690 **98**
07691 **98**
07692 **98**
07693 **98**

077
07700 **99**
07701 **99**
07702 **99**
07703 **99**
07704 **99**
07705 **99**
07711 **99**
07712 **99**
07713 **99**
07714 **99**
07721 **99**
07722 **99**
07724 **99**

078
07845 **97**
07860 **97**

079
07900 **177**
07901 **177**
07902 **177**
07903 **177**
07904 **177**
07905 **177**
07910 **177**
07911 **177**
07912 **177**
07913 **177**
07914 **177**
07915 **177**
07916 **177**
07917 **177**
07918 **177**
07930 **177**
07931 **177**
07932 **177**
07933 **177**
07934 **177**

080
08077 **68**

081

Index Références

08100 77, 97
08101 77, 97
08110 76
08113 76
08115 76
08118 76
08120 76
08123 76
08125 76
08130 76
08135 76
08140 76
08142 76
08144 76
08190 76
08191 76
08192 76
08193 76
08194 76
08195 76
08196 76
08197 76

085
08501 79
08502 79
08503 79
08504 79
08505 79
08506 79
08513 79
08514 79
08515 79
08516 79
08531 79
08532 79
08533 79
08534 79
08542 79
08543 79
08544 79

091
09150Z 155
09155Z 155
09160Z 155
09165Z 155
09170Z 155

095
09575 77

097
09731 76
09735 76
09736 76
09738 76
09741 76
09743 76
09746 76
09747 76
09750 76
09752 76
09761 76
09765 76
09766 76
09768 76
09771 76
09773 76
09776 76
09777 76
09780 76
09782 76

098
09820 77
09821 77
09822 77
09823 77

110
110.3100 60, 61
110.3150 60, 61
11040 154
11044 154
11050 154
11054 154
11070 154
11074 154

112
11204 153
11205 153
11207 153
11214 153
11215 153
11217 153
11218 153
11244 153
11245 153
11247 153
11264 153

120
12011 15
12011C 15
12012 15
12013 15
12014 15
12014C 15
12015 15
12016 15
12017B 15
12018B 15
12019 15
12019C 15
12021 15
12021C 15
12024 15
12024C 15
12051 15, 17, 19
12052 15, 17, 19
12053 15, 17
12054 15, 17, 19

121
12100 66
12101 66
12102 66
12103 68
12108 66
12151 17
12153 17
12155 17

122
12203 25
12204 25
12205 25
12221 66
12222 66
12223 66
12225 66
12230 66
12231 66

124
12405 35
12405p 35
12406 35
12406p 35

125
12501 44, 69
12502 44, 69
12570 43
12575 43
12577 43
12578 43
12588 46, 69
12590 36, 69
12595 42, 46, 69
12598 42, 46, 69
12599 46, 69

129
12906 68
12907 68
12908 68
12914 66
12915 66
12916 66
12917 66
12921 66
12922 15, 36, 69
12923 69
12924 69
12925 15, 36, 69
12960 65
12962 65
12965 65
12966 65
12967 65
12970 65
12971 65
12972 65
12973 65
12975 65
12976 65

Index Références

12980 **65**
12981 **65**
12982 **65**
12983 **65**
12985 **65**

137
137.4511 **120**
137.4581.60 **120**
137.6511 **120**
137.6581.60 **120**

213
213.1633 **61, 105**
213.1633P **61, 105**
213.1636 **61, 105**
213.1636P **61, 105**
213.1636RV **61, 110**
213.1637 **61, 105**
213.1637-7 **115**
213.1637P **61, 105**
213.1637RV **61, 110**
213.3233 **61, 105**
213.3233F **61, 105**
213.3236 **61, 105**
213.3236F **61, 105**
213.3236RV **61, 110**
213.3237 **61, 105**
213.3237-7 **115**
213.3237F **61, 105**
213.3237RV **61, 110**

218
218.1633 **106**
218.1633P **106**
218.1636 **106**
218.1636P **106**
218.1636RV **110**
218.1637 **106**
218.1637-7 **115**
218.1637P **106**
218.1637RV **110**
218.3233 **106**
218.3233F **106**
218.3236 **106**
218.3236F **106**
218.3236RV **110**
218.3237 **106**
218.3237-7 **115**
218.3237F **106**
218.3237RV **110**
218.6333 **61, 106**
218.6336 **61, 106**
218.6337 **61, 106**
218.12533 **61, 106**
218.12536 **61, 106**
218.12537 **61, 106**

220
22015 **176**
22024 **176**
22025 **176**
22026 **176**
22027 **176**
22032 **176**
22037 **66**
22039 **66**
22043 **176**
22053 **66**
22055 **66**
22059 **176**
22061 **176**

221
22125 **21**
22125PP **23**
22126 **21**
22126PP **23**
22127 **21**
22127PP **23**
22128 **21**
22128PP **23**
22135 **21**
22135PP **23**
22136 **21**
22136PP **23**
22137 **21**
22137PP **23**
22138 **21**
22138PP **23**

222
22254B **29**
22259B **29**
22269 **31**
22271b **31**
22273 **31**

223
22315B **27**
22316B **27**
22362 **33**
22364 **33**

224
22455 **19**

225
22501T **39**
22503T **39**
22504T **39**
22505T **39**
22506T **39**
22507T **39**
22508T **39**
22516 **41**
22517 **41**
22521 **66**
22522 **66**
22523 **39, 66**
22524 **39, 66**
22525T **39**
22526T **39**
22527T **39**
22541 **45**
22542 **45**
22543 **45**
22544 **45**
22545 **45**
22580 **47**
22593 **47**

226
22656 **57**
22657 **57**
22658 **57**
22659 **57**

228
22801 **49**
22803 **49**
22871 **37**
22872 **37**
22873 **37**
22874 **37**
22875 **37**
22876 **37**

229
22978 **47**
22982 **47**
22983 **47**
22984 **47**
22991 **47**
22992 **47**
22994 **47**
22995 **47**
22996 **47**
22997 **47**
22999 **47**

230
230.1600 **61, 116**
230.1601 **116**
230.1602 **116**
230.3200 **116**
230.3201 **116**
230.3202 **116**
230.16030 **116**
230.32030 **116**
23030C **55**
23030T **55**
23031C **55**
23031T **55**
23032C **55**
23032T **55**

235
235.1600 **117**
235.1601 **117**
235.1602 **117**
235.3200 **117**
235.3201 **117**
235.3202 **117**
235.16030 **117**
235.32030 **117**

240
240.1693 **107**

Index Références

240.1696 107
240.1697 107
240.1697-7 115
240.3293 107
240.3296 107
240.3297 107
240.3297-7 115

242
242.1693 113
242.1696 113
242.1697 113
242.3293 113
242.3296 113
242.3297 113
24204 171
24204S 171
24206 171
24206S 171
24230B 170
24231B 170

243
243.1693 107
243.1696 107
243.1696RV 110
243.1697 107
243.1697-7 115
243.1697RV 110
243.3293 107
243.3296 107
243.3296RV 110
243.3297 107
243.3297-7 115
243.3297RV 110
24306 163
24307 163
24308 163
24314 162
24315 162
24316 162
24319 162
24320 162
24321 163
24322 163
24323 163
24324 163
24327 60
24328 60
24332 162
24333 162
24334 162
24360 164
24361 164
24362 164
24365 165
24366 165
24373 167
24373E 167
24373EL 167
24373L 167
24374 167
24374E 167
24374EL 167
24374L 167
24375 167
24375E 167
24375EL 167
24375L 167
24376 167
24377 167
24380 168
24381 168

244
24452 169
24453 169
24454 169

245
245.1696RV 110
245.1697-7 115
245.1697RV 110
245.3296RV 110
245.3297-7 115
245.3297RV 110
245.6393T 112
245.6396T 112
245.6397T 112
245.12593T 112
245.12596T 112
245.12597T 112

246
24605 100
24607 100

247
247.1693 113
247.1696 113
247.1697 113
247.3293 113
247.3296 113
247.3297 113

248
248.1693 107
248.1696 107
248.1696RV 110
248.1697 107
248.1697-7 115
248.1697RV 110
248.3293 107
248.3296 107
248.3296RV 110
248.3297 107
248.3297-7 115
248.3297RV 110
248.6393 107
248.6396 107
248.6397 107
248.12593 107
248.12596 107
248.12597 107

250
25004 104
25005 104
25007 104
25010 104
25011 104
25015 104
25017 104

260
26000 62
26001 62
26002 62
26003 62
26005 51
26007 51
26007AU 51
26008 51
26032P 53
26037P 53
26038P 53
26039P 53
26040P 53
26042P 53
26049P 53
26085 53
26086 53

281
28180 34
28181 34
28182 34
28183 34

313
313.1643 61, 105
313.1643P 61, 105
313.1646 61, 105
313.1646P 61, 105
313.1647 61, 105
313.1647-7 115
313.1647P 61, 105
313.3243 61, 105
313.3243F 61, 105
313.3246 61, 105
313.3246F 61, 105
313.3247 61, 105
313.3247-7 115
313.3247F 61, 105

318
318.1643 106
318.1643P 106
318.1646 106
318.1646P 106
318.1647 106
318.1647-7 115
318.1647P 106
318.3243 106
318.3243F 106
318.3246 106
318.3246F 106

Index Références

318.3247 **106**
318.3247-7 **115**
318.3247F **106**
318.6343 **61, 106**
318.6346 **61, 106**
318.6347 **61, 106**
318.12543 **61, 106**
318.12546 **61, 106**
318.12547 **61, 106**

330
330.1605 **61, 116**
330.1606 **116**
330.1607 **116**
330.3205 **116**
330.3206 **116**
330.3207 **116**
330.16080 **116**
330.32080 **116**

335
335.1605 **117**
335.1606 **117**
335.1607 **117**
335.3205 **117**
335.3206 **117**
335.3207 **117**
335.16080 **117**
335.32080 **117**

400
400.1683 **124**
400.1686 **124**
400.1687 **124**
400.2416 **132**
400.2420 **132**
400.2620 **132**
400.3283 **124**
400.3286 **124**
400.3287 **124**

403
403.1683 **130**
403.1683-F **130**
403.1683-M **130**
403.1686 **130**
403.1686-F **130**
403.1686-M **130**
403.1687 **130**
403.1687-F **130**
403.2420 **133**
403.2421 **133**
403.2620 **133**
403.2621 **133**
403.3283 **130**
403.3283-F **130**
403.3283-M **130**
403.3286 **130**
403.3286-F **130**
403.3286-M **130**
403.3287 **130**
403.3287-F **130**
403.6383 **130**
403.6383-F **130**
403.6383-M **130**
403.6386 **130**
403.6386-F **130**
403.6386-M **130**
403.6387 **130**
403.6387-F **130**
403.6387-M **130**
403.32864 **130**
403.32864-F **130**
403.32864-M **130**

405
405.1683 **125**
405.1686 **125**
405.1687 **125**
405.2416 **132**
405.2420 **132**
405.2620 **132**
405.3283 **125**
405.3286 **125**
405.3287 **125**
405.6383 **125**
405.6386 **125**
405.6387 **125**
405.32864 **125**

407
407.1683 **121**
407.1686 **121**
407.1687 **121**
407.2416 **133**
407.2420 **133**
407.2421 **133**
407.2620 **133**
407.2621 **133**
407.3283 **121**
407.3286 **121**
407.3287 **121**
407.6383 **121**
407.6386 **121**
407.6387 **121**

408
408.1683 **121**
408.1686 **121**
408.1687 **121**
408.3283 **121**
408.3286 **121**
408.3287 **121**

409
409.042 **126**
409.0403 **126**
409.0404 **126**
409.0405 **126**
409.0407 **126**
409.0411 **126**
409.0412 **126**
409.0413 **126**
409.0417 **126**
409.0427 **126**
409.0428 **126**
409.1403 **126**
409.1404 **126**
409.1405 **126**
409.1407 **126**
409.1411 **126**
409.1412 **126**
409.1413 **126**
409.1417 **126**
409.1427 **126**
409.1428 **126**
409.1429 **126**
409.2403 **126**
409.2404 **126**
409.2405 **126**
409.2407 **126**
409.2411 **126**
409.2412 **126**
409.2413 **126**
409.2417 **126**
409.2427 **126**
409.2428 **126**
409.2429 **126**
409.3403 **126**
409.3404 **126**
409.3405 **126**
409.3407 **126**
409.3411 **126**
409.3412 **126**
409.3413 **126**
409.3417 **126**
409.3427 **126**
409.3428 **126**
409.3429 **126**

413
413.1663 **61, 108**
413.1663F **61, 108**
413.1666 **61, 108**
413.1666F **61, 108**
413.1667 **61, 108**
413.1667-7 **115**
413.1667F **61, 108**
413.3263 **61, 108**
413.3263F **61, 108**
413.3266 **61, 108**
413.3266F **61, 108**
413.3267 **61, 108**
413.3267-7 **115**
413.3267F **61, 108**

418
418.1663 **109**
418.1663F **109**
418.1666 **109**
418.1666F **109**
418.1667 **109**
418.1667-7 **115**
418.1667F **109**
418.3263 **109**
418.3263F **109**

Index Références

418.3266 109
418.3266F 109
418.3267 109
418.3267-7 115
418.3267F 109
418.6363 61, 109
418.6366 61, 109
418.6367 61, 109
418.12563 61, 109
418.12566 61, 109
418.12567 61, 109

423
423.1663 108
423.1666 108
423.1667 108
423.3263 108
423.3266 108
423.3267 108

428
428.1663 109
428.1666 109
428.1667 109
428.3263 109
428.3266 109
428.3267 109
428.6363 109
428.6366 109
428.6367 109
428.12563 109
428.12566 109
428.12567 109

430
430.1615 61, 116
430.1616 116
430.1617 116
430.3215 116
430.3216 116
430.3217 116
430.16180 116
430.32180 116

435
435.1615 117
435.1616 117
435.1617 117
435.3215 117
435.3216 117
435.3217 117
435.16180 117
435.32180 117

500
500.1683 124
500.1686 124
500.1687 124
500.2420 132
500.2620 132
500.3283 124
500.3286 124
500.3287 124

503
503.12583 130
503.12583-F 130
503.12583-M 130
503.12586 130
503.12586-F 130
503.12586-M 130
503.12587 130
503.12587-F 130
503.12587-M 130

505
505.1683 125
505.1686 125
505.1687 125
505.2420 132
505.2620 132
505.3283 125
505.3286 125
505.3287 125
505.6383 125
505.6386 125
505.6387 125
505.32864 125

507
507.1683 121
507.1686 121
507.1687 121
507.3283 121
507.3286 121
507.3287 121

508
508.1683 121
508.1686 121
508.1687 121
508.3283 121
508.3286 121
508.3287 121

512
512.1653 107
512.1656 107
512.1657 107
512.1657-7 115
512.3253 107
512.3256 107
512.3257 107
512.3257-7 115

513
513.1653 111
513.1653T 112
513.1656 111
513.1656T 112
513.1657 111
513.1657T 112
513.3253 111
513.3253T 112
513.3256 111
513.3256T 112
513.3257 111
513.3257T 112

517
517.1657-7 115
517.3257-7 115

518
518.1653T 112
518.1656T 112
518.1657T 112
518.3253T 112
518.3256T 112
518.3257T 112
518.6353T 112
518.6356T 112
518.6357T 112
518.12553T 112
518.12556T 112
518.12557T 112

522
522.1653 107
522.1656 107
522.1657 107
522.3253 107
522.3256 107
522.3257 107

548
548.12583 128
548.12586 128
548.12587 128

560
560.1683 128
560.1686 128
560.1687 128
560.3283 128
560.3286 128
560.3287 128

561
561.1683 128
561.1686 128
561.1687 128
561.3283 128
561.3286 128
561.3287 128
561.6383 128
561.6386 128
561.6387 128
561.32864 128

565
565.2420/S 133
565.2421/S 133
565.2432/S 133
565.2433/S 133

570
570.0016 61, 118
570.0032 61, 118
570.0116 118
570.0116.20 118

Index Références

570.0116.25 **118**
570.0132 **118**
570.0132.32 **118**
570.2001 **94, 118**
570.2091 **118**
570.2091N-SW **118**
570.3100 **118**
570.3150 **118**
570.4091 **61, 118**
570.4091N-SW **118**
570.4591 **118**
570.5052 **90**
570.6411 **119**
570.6481.60 **119**
570.7591 **118**
570.9063 **111**
570.9125 **111**
570.90163 **111**
570.90164 **111**
570.90165 **111**
570.90324 **111**
570.90325 **111**
570.M0125 **61, 118**
570.M0163 **61, 118**

572
572.0308 **127, 132**
572.0310 **127, 132**
572.0311 **127, 132**
572.0312 **127**
572.0313 **127, 132**
572.0314 **127**
572.0315 **127, 132**
572.0316 **127**
572.0322 **127, 132**

573
573.5111 **123**
573.5121 **123**
573.5131 **123**
573.5211 **123**
573.5351 **123**
573.5381 **123**

579
579.5100 **131**
579.5111 **131**
579.5200 **131**
579.5211 **131**

590
590.CEM1606 **137**
590.CEM2013 **137**
590.CEM2506 **137**
590.CEM3206 **137**
590.CEM3213 **137**
590.CEM4006 **137**
590.CEM4013 **137**
590.CEM6303 **137**
590.CEM6306 **137**
590.CEM8003(**137**
590.CEM8006 **137**
590.CEM10003 **137**
590.CEM10003.W **137**
590.CEM10006 **137**
590.CEM12503 **137**
590.CEM12506 **137**
590.CEM16003 **137**
590.CEM16006 **137**
590.CGE1606 **137**
590.CGE2013 **137**
590.CGE2506 **137**
590.CGE3206 **137**
590.CGE3213 **137**
590.CGE4006 **137**
590.CGE4013 **137**
590.CGE6303 **137**
590.CGE6306 **137**
590.CGE8003 **137**
590.CGE8006 **137**
590.CGE10003 **137**
590.CGE10003.W **137**
590.CGE10006 **137**
590.CGE12503 **137**
590.CGE12506 **137**
590.CGE16003 **137**
590.CGE16006 **137**
590.DCGE0416 **143**
590.DCGE11012 **143**
590.DCGE11016 **143**
590.DCGE11020 **143**
590.DCGE11030 **143**
590.DCGE11040 **143**
590.DCGE21012 **143**
590.DCGE21016 **143**
590.DCGE21020 **143**
590.DCGE21030 **143**
590.DCGE21040 **143**
590.EM2012.S **136**
590.EM2013.S **136**
590.EM2015.S **136**
590.EM3206 **136**
590.EM3208 **136**
590.EM3212.S **136**
590.EM3213.S **136**
590.EM3215.S **136**
590.EM4006 **136**
590.EM4008 **136**
590.EM4012.S **136**
590.EM4013.S **136**
590.EM4015.S **136**
590.EM6302.S **136**
590.EM6303.S **136**
590.EM6305.S **136**
590.EM6306 **136**
590.EM6308 **136**
590.EM8002 **136**
590.EM8003 **136**
590.EM8005 **136**
590.EM8006 **136**
590.EM8008 **136**
590.EM10003 **136**
590.EM10005 **136**
590.EM10006 **136**
590.EM10008 **136**
590.EM12503 **136**
590.EM12505 **136**
590.EM12506 **136**
590.EM12508 **136**
590.EM16003 **136**
590.EM16005 **136**
590.EM16006 **136**
590.EM16008 **136**
590.FEM2002 **141**
590.FEM2002.U **141**
590.FEM2003 **141**
590.FEM2003.U **141**
590.FEM2005 **141**
590.FEM2005.U **141**
590.FEM2006 **141**
590.FEM2006.U **141**
590.FEM3202 **141**
590.FEM3202.U **141**
590.FEM3203 **141**
590.FEM3203.U **141**
590.FEM3205 **141**
590.FEM3205.U **141**
590.FEM3206 **141**
590.FEM3206.U **141**
590.FEM4002 **141**
590.FEM4002.U **141**
590.FEM4003 **141**
590.FEM4003.U **141**
590.FEM4005 **141**
590.FEM4005.U **141**
590.FEM4006 **141**
590.FEM4006.U **141**
590.FEM6302 **141**
590.FEM6302.U **141**
590.FEM6303 **141**
590.FEM6303.U **141**
590.FEM6305 **141**
590.FEM6305.U **141**
590.FEM6306 **141**
590.FEM6306.U **141**
590.FEM8002 **141**
590.FEM8002.U **141**
590.FEM8003 **141**
590.FEM8003.U **141**
590.FEM8005 **141**
590.FEM8005.U **141**
590.FEM8006 **141**
590.FEM8006.U **141**
590.FEM10002 **141**
590.FEM10002.U **141**
590.FEM10003 **141**
590.FEM10003.U **141**
590.FEM10005 **141**
590.FEM10005.U **141**
590.FEM10006 **141**
590.FEM10006.U **141**
590.FEM12503 **142**
590.FEM12503.U **142**
590.FEM12505 **142**
590.FEM12505.U **142**

Index Références

590.FEM12506 142
590.FEM12506.U 142
590.FEM16003 142
590.FEM16003.U 142
590.FEM16005 142
590.FEM16005.U 142
590.FEM16006 142
590.FEM16006.U 142
590.FEM20003 142
590.FEM20003.U 142
590.FEM20005 142
590.FEM20005.U 142
590.FEM20006 142
590.FEM20006.U 142
590.FEM25003 142
590.FEM25003.U 142
590.FEM25005 142
590.FEM25005.U 142
590.FEM25006 142
590.FEM25006.U 142
590.FEM31503 142
590.FEM31503.U 142
590.FEM31505 142
590.FEM31505.U 142
590.FEM31506 142
590.FEM31506.U 142
590.FEM40003 142
590.FEM40003.U 142
590.FEM40005 142
590.FEM40005.U 142
590.FEM40006 142
590.FEM40006.U 142
590.FEM63003 142
590.FEM63003.U 142
590.FEM63005 142
590.FEM63005.U 142
590.FEM63006 142
590.FEM63006.U 142
590.HEM2003 144
590.HEM3203 144
590.HEM4005 144
590.HEM6305 144
590.HGE2003 144
590.HGE3203 144
590.HGE4005 144
590.HGE6305 144
590.KEM16005 139
590.KEM25005 139
590.KEM40005 139
590.KEM63005 139
590.KEM80005 139
590.KEM100005 139
590.KEM160005 139
590.KGE16005 139
590.KGE16005B 139
590.KGE25005 139
590.KGE25005B 139
590.KGE40005 139
590.KGE40005B 139
590.KGE63005 139
590.KGE63005B 139
590.KGE80005 139
590.KGE80005B 139
590.KGE100005 139
590.KGE100005B 139
590.KGE160005 139
590.KGE160005B 139
590.PL005 145
590.PL004001 145
590.PL004002 145
590.PL004003 145
590.PL004004 145
590.PL004005 145
590.PL004006 145
590.PL004008 145
590.PL004009 145
590.PL006011 145
590.PL006012 145
590.PL006013 145
590.PL006021 145
590.PL006022 145
590.PL006023 145
590.SEM2003 144
590.SEM3203 144
590.SEM4005 144
590.SEM6305 144
590.SGE2003 144
590.SGE3203 144
590.SGE4005 144
590.SGE6305 144

600
600.2005-062 135
600.2005-063 135
600.2005-064 135
600.2505-062 135
600.2505-063 135
600.2505-064 135
600.3005-062 135
600.3005-063 135
600.3015-062 135
600.3505-062 135
600.3505-063 135
600.3515-062 135

610
610.371 134
610.374 60, 134
610.383 60, 134

630
630.031 58

632
632.1500-000 93
632.1510-000 93
632.1530-000 93
632.3500-000 67, 93
632.3501-000 93
632.3510-000 93
632.3511-000 93
632.3520-000 67, 93
632.3530-000 67, 93
632.4500-000 67, 93
632.4510-000 93
632.4520-000 67, 93
632.4530-000 93
632.4700-000Y1 93
632.4710-000 93
632.5500-000 67, 93
632.5510-000 93
632.5520-000 67, 93

633
633.1010 94
633.1011 67, 94
633.1012 94
633.1013 94
633.1014 94
633.2020 94
633.2021 67, 94
633.2022 94
633.2023 94
633.2024 94
633.2025 94
633.2026 94

639
639.1040 149
639.1060 149
639.1080 149
639.2040 149
639.2060 149
639.2080 149
639.2120 149
639.4060 149
639.4080 149
639.4120 149

653
653.00 82
653.01 82
653.02 82
653.03 82
653.04 82
653.05 82
653.07 82
653.011 82
653.012 82
653.013 82
653.014 82
653.015 82
653.017 82
653.020 82
653.021 82
653.022 82
653.023 82
653.024 82
653.025 82
653.027 82

654
654.0020 87, 91
654.0023 91
654.0030 91

654.0038 **87, 91**
654.0040 **87, 91**
654.0060 **91**
654.0070 **91**
654.0075 **87**
654.0090 **87**
654.0091 **87**
654.0092 **87**
654.0100 **90, 93**
654.0101 **90, 93**
654.0101Y **90**
654.0102 **90**
654.0103 **90**
654.0105 **93**
654.0108 **90, 118**
654.0120 **90**
654.0125 **90**
654.0126 **90**
654.0180-08 **178**
654.0180-12 **178**
654.0181-01 **178**
654.0181-03 **178**
654.0181-04Y **178**
654.0181-05 **178**
654.0349 **93, 147**
654.0358 **87, 91, 147**
654.0359 **87, 147**
654.0360 **87, 91, 147**
654.0361 **87, 91, 147**
654.0361C **87, 147**
654.0362 **87, 91, 147**
654.0362C **87, 147**
654.0363 **91, 147**
654.0364 **87, 91**
654.0364C **87**
654.0365 **147**
654.0391 **105**
654.0392 **105**
654.0393 **105**
654.0394 **105**
654.0400 **87**
654.0410 **87**
654.0420 **87**
654.0750 **90**
654.0751 **90**
654.0752 **90**
654.0753 **90**

655
655.0010-K24 **83**
655.0012 **83**
655.0015 **83**
655.0016 **83**
655.0019 **85**
655.0020-K40 **83**
655.0022 **83**
655.0025 **83**
655.0026 **83**
655.0030-K60 **83**
655.0032 **83**
655.0035 **83**
655.0036 **83**
655.0039 **85**
655.0040-K80 **83**
655.0042 **83**
655.0045 **83**
655.0046 **83**
655.0059 **85**
655.900 **85**
655.910 **85**
655.911 **85**
655.912 **85**
655.920 **85**
655.930 **85**
655.970 **85**
655.32010 **85**
655.32020 **85**
655.32021 **85**
655.32090 **85**
655.46010 **85**
655.46020 **85**
655.46021 **85**
655.46090 **85**

672
672.1100 **89**
672.1101 **89**
672.1200 **89**
672.1300 **89**
672.1301 **89**
672.2002 **88**
672.2004 **88**
672.2008.1101 **88**
672.2012.1101 **88**
672.2016.1101 **88**
672.2100 **89**
672.2200 **89**
672.2300 **89**
672.2301 **89**
672.3100 **89**
672.3200 **89**
672.3300 **89**
672.3302 **89**
672.4024.1102 **88**
672.4032.1102 **88**
672.4116 **89**
672.4216 **89**
672.4316 **89**
672.5048.1102 **88**
672.5116 **89**
672.5122 **89**
672.5316 **89**
672.5416 **89**
672.5522 **89**
672.5616 **67, 89**
672.5622 **89**
672.5822 **67, 89**
672.7064.1102 **88**

679
679.0112 **87**
679.0118 **87**
679.1002 **86**
679.1004 **86**
679.1006 **86**
679.1008 **86**
679.1008.1 **86**
679.1008.2 **86**
679.1012 **86**
679.1012.1 **86**
679.1012.2 **86**
679.1018 **86**
679.1018.1 **86**
679.1018.2 **86**
679.2024 **86**
679.2024.2 **86**
679.2036 **86**
679.2036.2 **86**
679.3054 **86**
679.3054.2 **86**
679.4072 **86**
679.4072.2 **86**

686
686.204 **95**
686.205 **95**
686.206 **95**
686.207 **95**
686.208 **95**
686.209 **95**
686.210 **95**
686.211 **95**
686.224 **95**
686.225 **95**
686.226 **95**
686.227 **95**
686.228 **95**
686.229 **95**
686.230 **95**
686.231 **95**

688
688.204 **95**
688.204.R **95**
688.205 **95**
688.205.R **95**
688.206 **95**
688.206.R **95**

689
689.204 **95**
689.205 **95**
689.206 **95**

805
805.3340.1 **150**
805.3341.1 **150**
805.3342.1 **150**
805.3343.1 **150**
805.3344.1 **150**
805.3345.1 **150**
805.3346.1 **150**
805.3347.1 **150**
805.3348.1 **150**
805.3349.1 **150**
805.5412.1 **150**

Index Références

805.5416.1 150
805.5420.1 150
805.5425.1 150
805.5432.1 150
805.5440.1 150
805.5450.1 150
805.5463.1 150

817
817.0602 146
817.0603 146
817.0605 146
817.1602 146
817.1603 146
817.1605 146
817.1606C 146
817.3502 146
817.3503 146
817.3506C 146

874
874.R0060 151
874.R0080 151
874.R0260 151
874.R0280 151
874.R2530 151
874.R2540 151
874.R2560 151
874.R2580 151
874.R4040 151
874.R4060 151
874.R4080 151
874.R6040 151
874.R6060 151
874.R6080 151
874.R8040 151
874.R8060 151
874.R8080 151

B

BF/
BF/VOLET-2M 178
BF/VOLET-4M 178
BF/VOLET-6M 178
BF/VOLET-8M 178
BF/VOLET-12M 178
BF/VOLET-18M 178

C

CAR
CAR/LAJBC10V2 59
CAR/LAJBCA 59

M

MS/
MS/40444 178
MS/40981 178
MS/40986 178
MS/F13M 178
MS/F18M 178

O

OA/
OA/VC05-0013 148
OA/VC05-0016 148
OA/VC05-0019 148
OA/VC05-0028 148
OA/VC05-0029 148
OA/VC05-0030 148
OA/VC05-0031 148
OA/VC05-0032 148
OA/VC05-0033 148
OA/VC05-0034 148
OA/VC05-0035 148
OA/VC05-0036 148
OA/VC05-0037 148
OA/VC05-0038 148
OA/VC05-0039 148
OA/VC05-0042 148
OA/VC05-0043 148
OA/VC05-0044 148
OA/VC05-0046 148
OA/VC05-0047 148
OA/VC05-0048 148
OA/VC05-0049 148
OA/VC05-0050 148
OA/VC05-0051 148

S

SCA
SCA320B6W 114
SCA320C6W 114
SCA320P6W 114
SCA320R6W 114
SCA430B6W 114
SCA430C6W 114
SCA430P6W 114
SCA430R6W 114

SCM
SCM320MI6W 114
SCM360MI7W 114
SCM430MI7W 114
SCM560B6W 114
SCM560C6W 114
SCM560P6W 114
SCM560R6W 114
SCM5100B6W 114
SCM5100C6W 114
SCM5100P6W 114
SCM5100R6W 114

Notes

Conditions Générales de Ventes **SOBEM-SCAME**

Les présentes conditions font partie intégrante de nos propositions et offres de vente et sont acceptées en même temps que ces dernières. Il ne pourra y être dérogé que d'un commun accord entre les deux parties.
Toute remise de commande implique l'adhésion sans réserve aux conditions générales suivantes :

1 - **Engagement** - Les engagements pris par les agents et représentants ne sont valables qu'après confirmation écrite de notre part.

2 - **Délais** - Les délais indiqués le sont toujours à titre indicatif et ne sauraient nous engager, sauf convention spéciale explicitement acceptée par nous. Un éventuel retard de livraison ne saurait donc générer aucune pénalité, amende, retenue ou dommages et intérêts, notamment en cas d'événements fortuits, indépendants de notre volonté. Aucun retard de livraison ne donne droit à annulation.

3 - **Réserve de propriété**
De convention expresse et nonobstant toute clause contraire :

a) Nous nous réservons la propriété des marchandises vendues jusqu'au paiement intégral du prix et de ses accessoires, étant précisé que seul l'encaissement effectif des chèques et autres effets de commerce vaudra paiement.

b) En tout état de cause la garde des marchandises et les risques sont transférés à l'acheteur, dès leur sortie des usines, entrepôts ou magasins du vendeur.

c) L'acheteur s'engage à conserver ces marchandises de manière telle qu'elles ne puissent être confondues avec d'autres et puissent être reconnues comme étant notre propriété. Il est convenu en tout état de cause que les marchandises existant dans les locaux de l'acheteur et de même nature que celles visées dans nos avis d'expédition ou tous autres documents seront considérées comme étant celles livrées par nous-mêmes.

d) Les règlements de l'acheteur, quelle que soit l'imputation que ce dernier serait amené à leur donner ultérieurement, s'imputeront en priorité, pour l'application de la présente clause aux factures correspondant à des marchandises qui auront été utilisées ou revendues.

e) La réserve de propriété s'applique, à concurrence des factures impayées, sur les marchandises de même nature encore détenues, quelles que soient la date de livraison et la facture correspondante.

f) L'acceptation de la livraison vaut acceptation expresse de cette clause.

4 - **Spécifications techniques** - Les marchandises sont livrées conformes à nos spécifications techniques.
En raison de l'évolution des normes et du matériel, les caractéristiques figurant sur nos documents (textes, photos, cotes, etc.) ne nous engagent qu'après confirmation de notre part.

5 - **Droit de propriété industrielle** - Le client est seul responsable des spécifications qu'il donne. Nous ne saurions être responsables en cas de contrefaçon de brevets, dessins ou modèles déposés. Le client s'engage à nous garantir de toute réclamation qui pourrait être faite à notre encontre.

6 - **Outillages** - Les participations des clients aux frais de création d'outillage doivent être réglées à la commande. Ces outillages restent notre propriété exclusive. Nous les conserverons un délai minimal de deux ans à compter de leur dernière utilisation.

7 - **Livraison** - Nos marchandises sont mises à la disposition de l'acheteur qui a la faculté de les réceptionner sans que nous ayons à le convoquer à cette fin.

8 - **Transports** - Nos marchandises sont réputées prises et agréées en usine. Le transport des marchandises s'effectue aux risques et périls de l'acheteur quelles que soient les conditions du contrat de transport. Nous déclinons donc toute responsabilité pour rouille, mouille, avarie de torsion ou détérioration quelconque survenant aux marchandises après leur expédition ou leur mise à disposition.
Si un manquant est constaté à l'arrivée, comme en cas d'avarie de nature quelconque, il appartient au destinataire de faire dans les délais légaux les réserves régulières auprès du transporteur pour éviter toute contestation ultérieure et conserver le droit de recours contre ce dernier. Le client ou son transporteur, a l'entière et exclusive responsabilité du chargement. En conséquence, nous ne répondons pas des dommages survenus tant aux marchandises qu'au transporteur ou à des tiers du fait d'un chargement défectueux et notamment de surcharge du véhicule, défaut ou insuffisance d'arrimage, mauvaise répartition de la charge et généralement toute infraction à la réglementation des transports routiers.

9 - **Réclamations** - Toutes les réclamations, notamment celles relatives aux dimensions, poids, quantités, défauts apparents de qualité ne sont recevables que si elles sont formulées par écrit, dans un délai maximum de deux jours de l'arrivée de la marchandise à destination et avant toute mise en œuvre ou transformation et pour autant que les contestations concernant les quantités, poids et état aient fait l'objet des réserves légales auprès du transporteur.
Les réclamations éventuelles concernant une fourniture quelconque ne dispensent pas l'acheteur de régler les factures à leur échéance.
Aucune marchandise ne peut nous être retournée sans que nous ayons donné préalablement notre accord. Elle doit nous parvenir en port payé et nous ne donnons crédit qu'après bonne rentrée et vérification de l'état neuf. Si la réponse exige un examen technique, nous ne procéderons à la rentrée que sous réserve de la décision de nos services techniques. Dans le cas où le matériel est en partait état de réutilisation, les frais d'essais, reconditionnement, stockage sont estimés à 15 % de la valeur du matériel et seront immédiatement facturés à l'acheteur.
Ne seront jamais reprises les pièces ne figurant plus à notre catalogue ou le matériel fabriqué à la demande (hors standard).

10 - **Garantie** – Nos produits bénéficient d'une garantie d'une durée de deux ans à compter de la date de livraison.
Nos interventions dans le cadre de la garantie contractuelle sont réalisées dans nos ateliers après constatation de l'anomalie et expertise. Les frais de retour des produits sont à la charge du client. La garantie consiste à remplacer ou réparer les produits ou pièces sous garantie, jugés défectueux. Cette garantie couvre également les frais de main d'œuvre.
La garantie est exclue en cas de mauvaise utilisation, négligence ou défaut d'entretien de la part du client, comme en cas d'usure normale du bien ou de force majeure.
Le remplacement des produits ou pièces défectueux n'aura pas pour effet de prolonger la durée de garantie ci-dessus fixée.
Toute intervention hors garantie donnera lieu à l'établissement d'un devis, soumis à l'acceptation du client.

11 - **Décontamination** – Les produits ou pièces souillés par de l'amiante, des produits chimiques ou tout autre pollution dangereuse pour la santé de notre personnel, retournés non décontaminés seront systématiquement refusés à la livraison. Les frais inhérents à ces refus ne pourront nous être répercutés.

12 - **Responsabilité** - Notre responsabilité est expressément limitée au remplacement des marchandises reconnues défectueuses ou au remboursement de leur valeur, à notre choix, à l'exclusion de tout paiement d'indemnité à quelque titre que ce soit.

13 - **Prix** - Les prix s'entendent hors taxes pour marchandises non emballées départ usine. Sauf convention particulière, ils sont établis en fonction des conditions économiques en vigueur. Nos livraisons sont facturées sur la base des prix pratiqués au jour de l'expédition.

14 - **Paiement** - A défaut de convention particulière, les paiements s'entendent à 30 (trente) jours fin de mois d'expédition ou de mise à disposition, le 10 (dix) maximum du mois suivant net sans escompte.
Les conditions de paiement ne peuvent être modifiées par l'acheteur. Toute modification apportée par l'acheteur aux conditions de paiement ainsi que tout retard de paiement rend exigible immédiatement et de plein droit le paiement de toute somme qui nous est due, même si cette somme a donné lieu à une traite déjà mise en circulation : en ce cas nous nous réservons la faculté de suspendre ou de résoudre toutes les ventes en cours, de plein droit et sans mise en demeure préalable.
Toute somme non payée à son échéance est passible de plein droit et sans mise en demeure préalable d'un intérêt basé sur le taux d'intérêt appliqué par la BCE (taux Refi) majoré de 10 points. En outre, une indemnité forfaitaire de 40€ pour frais de recouvrement sera réclamée.
Nous nous réservons la possibilité de demander à tout moment des garanties de paiement à l'acheteur, à défaut de ces garanties nous serions libérés de nos engagements.

15 - **Attribution** de juridiction - De convention expresse, formellement convenue et acceptée de nos clients et nonobstant toute clause contraire, le Tribunal de Commerce de Dijon est seul compétent pour statuer sur toutes contestations relatives à l'interprétation et à l'exécution des commandes, des marchés ou de leurs suites, à nos fournitures et à leur règlement quel que soit le lieu de paiement, même en cas d'appel en garantie de pluralité de défendeurs.

En raison de l'évolution des normes et du matériel, les caractéristiques figurant sur nos documents (textes, photos, cotes, etc.) ne nous engagent qu'après confirmation de notre part.

SOBEM-SCAME
Usine et siège social 158 Grande Rue, 21410 Sainte-Marie-Sur-Ouche,France
Téléphone : +33(0) 3 80 49 77 77 - Email : sobem@sobem-scame.fr
Internet : www.sobem-scame.fr - www.scame.com

ZP50067
Edition Avril 2026

SCAME

SOBEM-SCAME
158 Grande rue
21410 Sainte Marie Sur Ouche
TEL. 03 80 49 77 77
FAX 03 80 49 77 78

www.sobem-scame.fr
sobem.irve@sobem-scame.fr

Photos non contractuelles
Les logos représentés dans ce catalogue sont la propriété exclusive des sociétés nommées.