CAP INSTRUMENTATION

CRÉATEUR D'OUTILS TECHNIQUES SUR MESURE



vrac tech BULK TECH | 28•29•30 NOVEMBRE 2023 DOUAI Gayant Expo Concerts

CAP INSTRUMENTATION

Bascule à bande STA

PESAGE DYNAMIQUE SUR BANDE

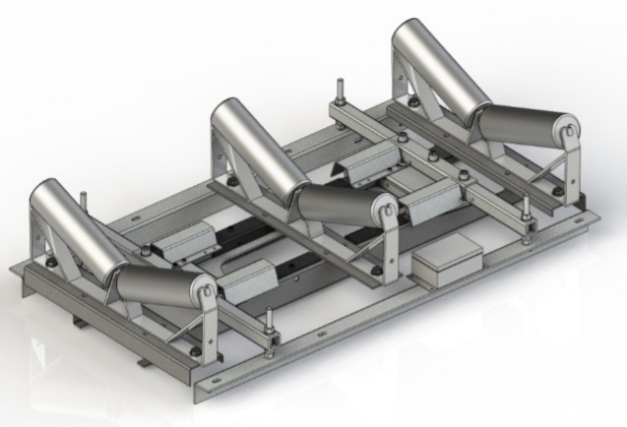

Les bascules type STA sont conçues pour le pesage dynamique de produits en vrac sur **bande transporteuse**.

Le système est prévu pour être monté sur une **installation neuve** ou en **rénovation** sur une installation existante.

La modularité des bascules STA vous permet de vous **adapter à tout type d'installation existante** grâce aux différents réglages possibles (contrôle de hauteur, différentes largeurs possibles, différents modèles de capteurs...).

Le système est disponible en standard jusque des **largeurs de 1200mm** et des **débits avoisinants les 1000 t/h**.

Avantages

- Système modulaire
- Ajustable sur des installations existantes
- Facilement adaptable pour des bandes de largeur 500 à 1200 mm
- Électronique permettant la mesure du débit instantané ou totalisation et cumul
- Étalonnage simplifié
- En option mesure de vitesse par capteur ou codeur
- Plusieurs réglages possibles (hauteur, inclinaison des rouleaux..)
- Existe en Acier peint, Inox ou Aluminium
- Livrée avec capteurs tout Inox IP 68 et sous capot de protection

Secteur d'activité concerné et applications :

Le produit peut être utilisé dans les milieux **agro-alimentaire, chimie, plasturgie, centre de tri des déchets, carrières, industries verrières...**

Associée à l'électronique ENOD 4 B de SCAIME la station de pesée dynamique permet de mesurer le débit instantané ou totaliser une production journalière ou cumulée.



Caractéristiques techniques :

exemple : STA 4-650

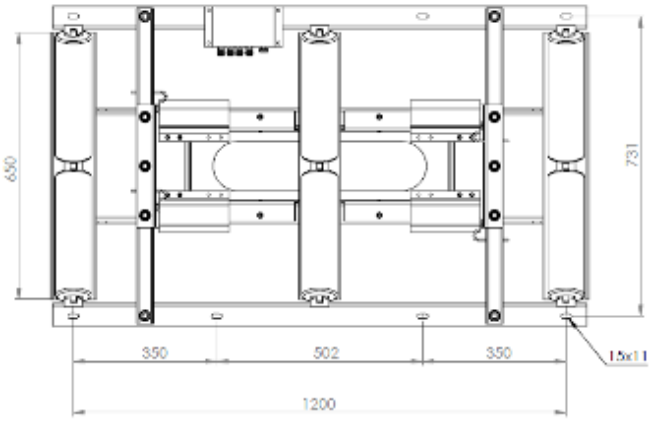

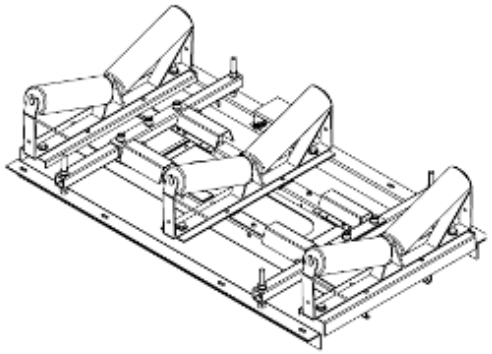

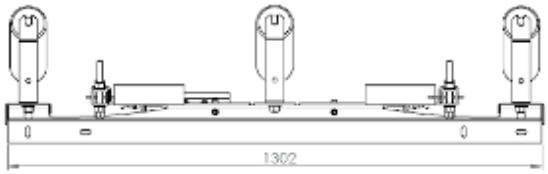

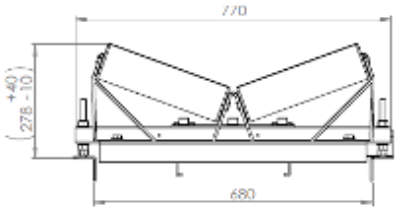

Modèle	Longueur L (mm) *	Largeur l (mm) **	Hauteur H (mm)	Poids Approx (en kg)	Ø Rouleaux (mm)
STA 4-500	1000/1200	500	278 (-10..+40mm)	44	89
STA 4-650	1000/1200	650	278 (-10..+40mm)	48	89
STA 4-800	1000/1200	800	278 (-10..+40mm)	53	89
STA 4-1000	1000 à 2000	1000	278 (-10..+40mm)	59	89/133
STA 4-1200	1000 à 2000	1200	278 (-10..+40mm)	65	89/133

* : Écartement rouleaux ** : Largeur rouleaux

Options disponibles :

Matériau	Mesure de vitesse	Conception
Acier Inox 304	Roue de mesure détecteur inductif 304 (22 imp/tr)	Rouleaux à plat
Acier Inox 316	Roue de mesure codeur optique (1 à 10000 imp/tr)	Rouleaux en Vé
Aluminium pour poids très léger		Rouleaux en Auge

CAMERA OPTRIS



Caméra infrarouge XI400CM

Modèle spécifique avec caméra visible pour détection incendie

• Ensemble de produits dédiés à la **surveillance des conditions extérieures** et à la **détection d'incendie**

• La classe de protection **IP66** et une purge d'air intégrée garantissent un **fonctionnement fiable 24h/24 et 7j/7** dans des conditions difficiles

• Le chauffage/ventilateur intégré garantit une large plage de températures de **fonctionnement de - 40 ˚C jusqu'à + 50 ˚C**

• Caméra infrarouge de **382 x 288 pixels** et caméra vidéo HD de résolution de **1280 x 720 pixels**

• USB-Server Gigabit (PoE) pour une **intégration facile** des deux flux de caméras (IR + VIS) dans les systèmes de contrôle vidéo.

La détection précoce des incendies à l'aide de **caméras infrarouges** et de **thermomètres infrarouges** est une mesure de protection importante dans l'industrie, destinée à éviter des dommages irréparables dans les installations et les bâtiments industriels.
Les surfaces peuvent donc être observées 24 heures sur 24, 7 jours sur 7, et des mesures de protection peuvent être automatiquement mises en place grâce à la technologie des procédés.



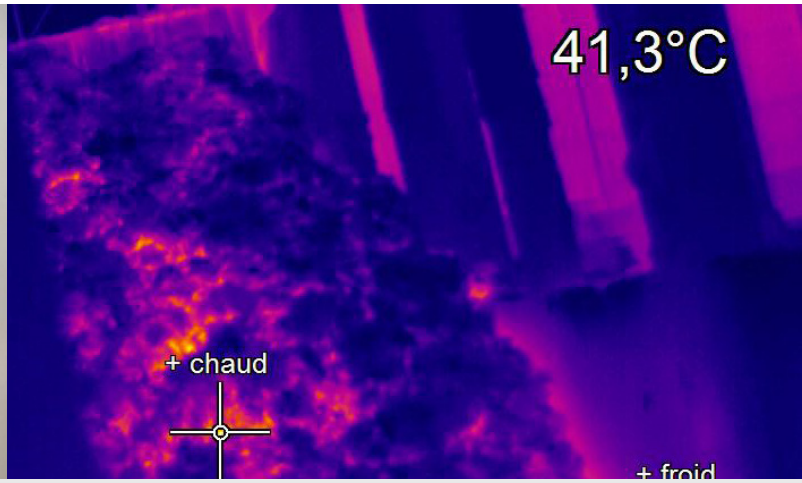

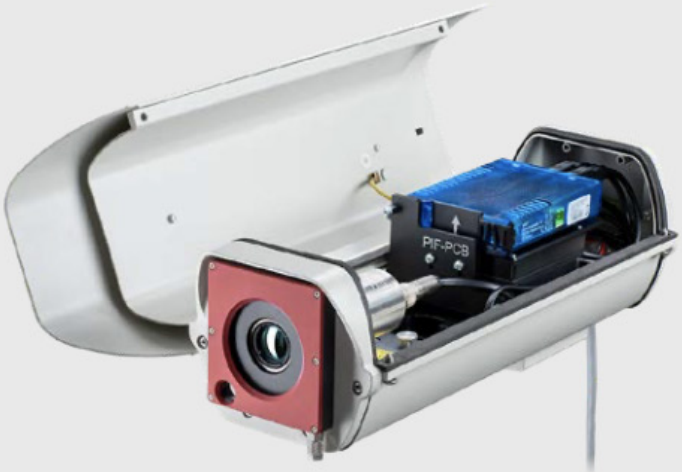



PESAGE SCAIME

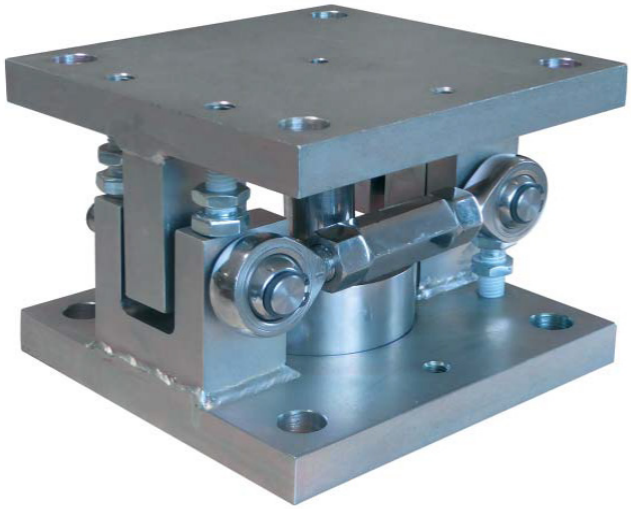

Silosafe

Kit de pesage forte capacité jusque 100t

- Acier **zingué** (R) ou **inox** (RX)
- **Double dispositif** anti-soulèvement
- Butées bidirectionnelles de **forte capacité**
- Montage pendulaire pour une **pesée précise**
- Boutons de maintien en position haute
- En option, 1 ou 2 stabilisateurs pour maintenir la structure en application dynamique (15 t, 50 t)
- En option, certificat **EN1090**

CAPTEUR DE COMPRESSION

R30X



- **Capteur de pesage** réalisé en en **inox type 1.4418** pour une résistance maximale à la corrosion
- Soudé, niveau de protection **IP68**
- Capteur haute précision, certifié **3000d OIML R60**
- Peson intégrant un bouton de charge sphérique pour un alignement optimal de la charge
- Idéal pour les applications de **pesage de cuves ou silos les plus exigeantes**
- Sortie connecteur en option, pour une maintenance facile
- Capacités : 1 t, 2.5, 6, 12 t, 25

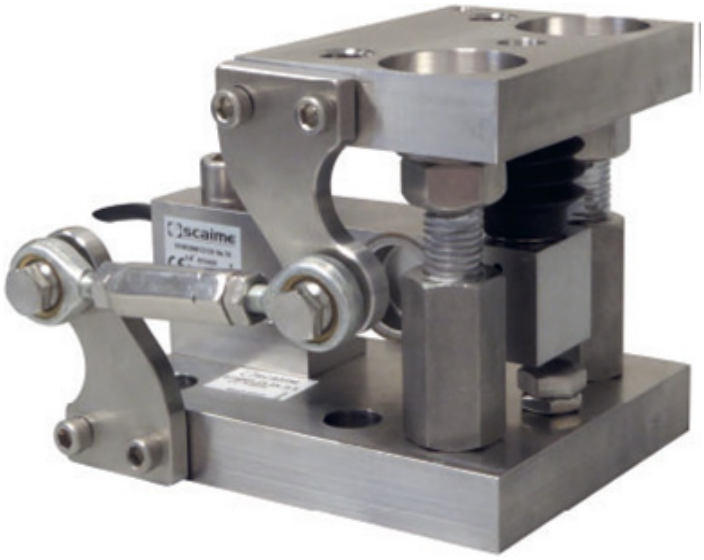

Stabiflex

Kit de pesage jusque 5t

- Conçu pour le pesage de cuves ou trémies
- Disponible en **acier zingué ou inox**
- Butées latérales et anti-soulèvement incluses
- Découplage par cuvette/bille **haute précision**
- Bouton de maintien en position haute
- En option, stabilisateur pour maintenir la structure en application dynamique

CAPTEUR DE CISAILLEMENT

SK30X



- **Capteur de pesage** en **acier inoxydable**, soudé avec étanchéité **IP68**
- Homologué jusqu'à 6 000 d OIML R60 et 5 000 d NTEP pour une utilisation en pesage réglementé
- Signal du peson aligné en courant pour une utilisation multi-capteurs
- Idéal pour la **construction de balances industrielles** et pour le pesage de cuves ou trémies
- Capacités : 300, 500 kg, 1 t, 2 t, 3 t, 5 t

ELECTRONIQUE ENOD 4 B ET F

Enod4-b

Fonctionnalités générales - *General functionalities*

- **Etalonnage**
  - Etalonnage poids physique ou théorique
  - Etalonnage automatique de la vitesse de bande
  - Unité de poids et débit paramétrable
- **Filtres numériques paramétrables**
  - Passe-bas, coupe-bande et moyenne glissante
- **Calibration**
  - Physical or theoretical calibration
  - Automatic belt rate calibration
  - Weight and Flow rate unit adjustable
- **Digital Adjustable filters**
  - Low-pass filter, Notch filter and sliding-average

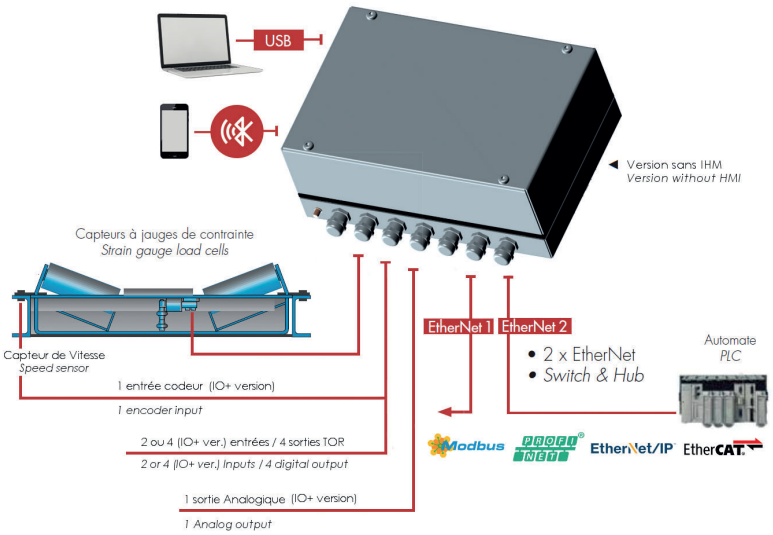





Enod4-f

Fonctionnalités générales - *General functionalities*

- **Fonctions de calcul**
  - Calcul du débit par perte de poids
  - Calcul du Poids totalisé sur cycles
  - Totalisateur par sortie impulsions
- **Etalonnage**
  - Etalonnage poids physique ou théorique
  - Unité de poids et débit paramétrables
- **Calibration functions**
  - Flow rate calculation by loss in weight
  - Calculation of total weight on cycles
  - Accumulated pulse output function
- **Calibration**
  - Physical or theoretical calibration
  - Weight and Flow rate unit adjustable

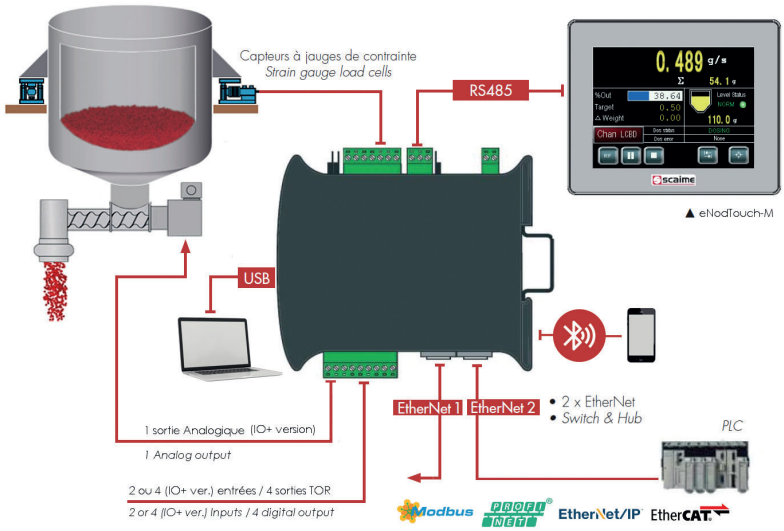





PRESTATION D'ÉTALONNAGE SUR SITE

Equipés d'un ensemble de matériels de terrain (fours et bain de température, fours corps noir, calibrateurs de pression, générateur électrique de courant tension et fréquence, poids étalonnés, cales pour mesures dimensionnelles, générateur d'hygrométrie...) nos techniciens en métrologie peuvent réaliser chez vous vos étalonnages.

Cette prestation vous permet de **limiter le temps d'immobilisation de vos produits** et donc les pertes de production, d'étalonner des chaînes complètes (du capteur à l'API ou la centrale de mesure ou la supervision) et de limiter les risques de casses (dans les transports ou les nombreuses manipulations de montage/démontage).



CAP INSTRUMENTATION SAS
395 avenue Henri Barbusse
ZAE Les 10 Muids
59770 MARLY

Tel **+33 3 27 29 01 09**
Fax **+33 3 27 29 01 24**
Mail **contact@capinstrumentation.fr**